BLULAB
PISCINE

CATALOGO 2027

IMPIANTI E TRATTAMENTO ACQUA

BLULAB

L’eccellenza costruttiva al servizio del professionista della piscina.

Dal 2019, BLULAB è il partner strategico per progettisti, installatori e costruttori di piscine in tutta Italia. Dalla sede operativa e logistica di Calcinaia (Pisa), forniamo materiali, componenti di ultima generazione e soluzioni integrate per realizzare piscine moderne, affidabili ed efficienti.

Nasciamo dall’esperienza diretta sul campo con una missione chiara: semplificare il lavoro in cantiere del professionista, riducendo i tempi di installazione e garantendo standard qualitativi senza compromessi.

Grazie a un magazzino logistico costantemente rifornito e a una filiera controllata, assicuriamo disponibilità immediata, precisione costruttiva e spedizioni rapide su tutto il territorio nazionale.

Sartorialità artigianale, tecnologia industriale.

Il cuore pulsante dell’offerta BLULAB è la progettazione e l’assemblaggio di locali tecnici preassemblati su misura. Ogni impianto viene realizzato artigianalmente da personale specializzato.



I Vantaggi per il Tuo Cantiere:

- Configurazione Plug & Play
- Forniti in pozzetti monoblocco in vetroresina o su solide pedane, i nostri locali arrivano in cantiere completi e pronti al collegamento. Si traducono in ore di lavoro risparmiate e zero imprevisti in loco.
- Personalizzazione a 360°
- Nessuna soluzione forzata: ogni locale è dimensionato e configurato esattamente secondo la portata richiesta, le tecnologie di disinfezione (cloro, sale, raggi UV, domotica) e le specificità del tuo impianto.
- Qualità e Collaudo Certificati
- Selezioniamo solo componentistica di prima scelta con il miglior rapporto qualità-prezzo.
- Ogni impianto viene testato con messa in pressione prima della consegna.

INDICE

1 IMPIANTISTICA E LOCALI TECNICI 6
1.1 filtri
1.2 pompe di ricircolo
1.3 soffianti
1.4 locali tecnici assemblati
1.5 quadri elettrici

2 RACCORDI IN PVC 80
2.1 serie incollaggio
2.2 serie filettata
2.3 serie di passaggio
2.4 serie a compressione
2.5 valvole in pvc
2.6 tubazioni e accessori

3 SISTEMI DI DOSAGGIO 118
3.1 pompe di dosaggio
3.2 pannelli di dosaggio
3.3 locali tecnici di dosaggio
3.4 elettrolisi
3.5 sterilizzatore uv-c
3.6 accessori per pompe

4 RISCALDAMENTO 134
4.1 pompe di calore
4.2 scambiatori di calore

5 PULIZIA E TRATTAMENTO 146
5.1 pulitori automatici
5.2 pulizia e analisi chimiche
5.3 trattamento acqua

1.1 FILTRI 8

SERIE D TOP 8
MIURA TOP 9
MIURA 10
TEMERARIO 11
MIURA UNI XL 12
ALASKA UNI 13
GL 25- 50-100 14
GL 150S- 200S 15
GL 320- 420 16
VALVOLE E MANOMETRI 17
VETRO FILTRANTE, SABBIA, GRANIGLIA, ANTRACITE 17

1.2 POMPE DI RICIRCOLO 18

MATERIA 16
NITRO 19
PATRIOT 20
SUPERAMERICA 21
DIABLO 22
COMMANDER 23
EUROSWIM 24
ECOTWIST 25
ECOSELECT 26
ECOELITE 27
ECOFORCE 28
EOS 29
PRISMA 30
TAURUS 31

1.3 SOFFIANTI 32

SOFFIANTI IN ALLUMINIO- FUNZIONAMENTO CONTINUO 32
ACCESSORI PER SOFFIANTI IN ALLUMINIO- FILTRI IN ASPIRAZIONE E SILENZIATORI 32

1.4 LOCALI TECNICI ASSEMBLATI 34

MINI - AD USO PRIVATO 34
MINI SPA - AD USO PRIVATO 36
CILINDRO - AD USO PRIVATO 38
TEXAS MINI - AD USO PRIVATO 40
TEXAS - AD USO PRIVATO 42
TEXAS MAXI - AD USO PRIVATO 44
RANGER - AD USO PRIVATO 46
RANGER MAXI - AD USO PRIVATO 48
RANGER SUPERIOR - AD USO PRIVATO 50
BIG - AD USO PRIVATO 52
PEDANE POOLLBOX - AD USO PRIVATO 54
MINI - FILTRI A CARTUCCIA 56
CILINDRO - FILTRI A CARTUCCIA 58
TEXAS - FILTRI A CARTUCCIA 60
PEDANE POOLLBOX - FILTRI A CARTUCCIA 62
RANGER SUPERIOR - AD USO PUBBLICO 64
BIG - AD USO PUBBLICO 66
PEDANE IN ACCIAIO - AD USO PUBBLICO 70
OPTIONAL 74

Capitolo 1
IMPIANTISTICA E LOCALI TECNICI

1.5 QUADRI ELETTRICI 76

QUADRO POOL CONTROL PISCINE A SKIMMER 76
ACCESSORI PER QUADRI 77
QUADRO DI COMANDO CON TRASDUTTORE PNEUMATICO 78
QUADRO DI COMANDO CON TRASDUTTORE PIEZOELETTRICO 78
TRASFORMATORE IN CASSETTA STAGNA 79
TRASFORMATORE TIROIDALE 79



SERIE D TOP



INFORMAZIONI TECNICHE

- Pressione massima d'utilizzo 2 Bar
- Tubazioni interne da Ø 50 mm
- Valvola a 6 vie con manometro
- Corpo in polietilene
- Valvola per scarico rapido

CODICE	MODELLO	CONNESSIONI in/out	VALVOLA SELETTRICE	PORTATA m^3/h (V=50m/h)	SACCHI SABBIA 0,4/0,8 25kg	SACCHI GHIAIA 1,0/2,0 25kg	PREZZO (€)
1018500	D400 TOP	50 (1" 1/2)	1" 1/2	6	1	1	526,00
1018501	D500 TOP	50 (1" 1/2)	1" 1/2	10	3	1	556,00
1018502	D600 TOP	50 (1" 1/2)	1" 1/2	14	4	1	726,00





MODELLO	A (mm)	B (mm)	C (mm)	E (mm)
D400 TOP	825	340	595	660
D500 TOP	915	430	690	750
D600 TOP	1015	430	790	750

MIURA



INFORMAZIONI TECNICHE

- Coperchio trasparente, diametro 250 mm, con sfiato aria
- Realizzato in fibra di vetro laminata
- Manometro da montare su valvola.
- Diametro interno del tubo 50 o 63 mm
- Filtro sullo scarico inferiore, può essere svitato dall'esterno
- È possibile montare un portagomma per tubo flessibile da 38 mm sullo scarico inferiore per consentire il collegamento con un tubo di drenaggio
- Laterali a barra, collettore a 6 diramazioni, con sfiato automatico
- Facile da montare, semplice da mantenere
- Valvola selettrice NON INCLUSA, da ordinare separatamente (pag. 17)

CODICE	MODELLO	CONNESSIONI in/out	VALVOLA SELETTRICE	PORTATA m^3/h (V=50m/h)	SACCHI SABBIA 0,4/0,8 25kg	SACCHI GHIAIA 1,0/2,0 25kg	PREZZO (€)
1002099	Miura 400	50 (1" 1/2)	1" 1/2	6	1	1	846,00
1000390	Miura 500	50 (1" 1/2)	1" 1/2	10	2	1	946,00
1000391	Miura 600	50 (1" 1/2)	1" 1/2	15	4	1	1.020,00
1000392	Miura 760	63 (2")	2"	22	8	2	1.520,00
1000393	Miura 900	63 (2")	2"	30	9	3	1.856,00
			OPTIONAL				
1000380			Tappo trasparente + O-ring				157,00

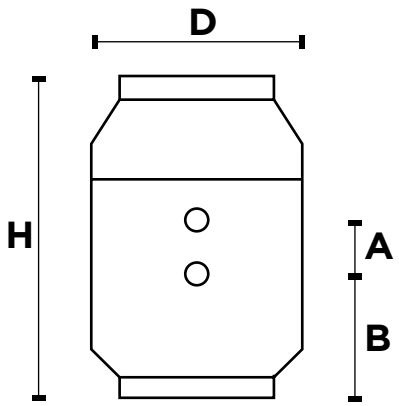

MODELLO	A (mm)	B (mm)	H (mm)	D (mm)
Miura 450	410	290	700	450
Miura 500	420	300	800	500
Miura 600	440	320	900	600
Miura 760	560	360	1030	760
Miura 900	580	380	1080	900


1000380

OPTIONAL PER FILTRO MIURA

INFORMAZIONI TECNICHE

- Filtri avvolti a filamento, realizzati in resina poliestere e fibra di vetro.
- Scarico dell'aria e dell'acqua da 1/4".
- Coperchio trasparente con sistema di fissaggio a morsetto a V.
- Temperatura massima: 50 °C.
- Pressione massima: 2,5 bar.
- Valvola selettrice NON INCLUSA, da ordinare separatamente (pag. 17)

TEMERARIO



CODICE	MODELLO	CONNESSIONI in/out	VALVOLA SELETTRICE	PORTATA m³/h (V=50m/h)	SACCHI SABBIA 0,4/0,8 25kg	SACCHI GHIAIA 1,0/2,0 25kg	PREZZO
1002330	Temerario 500	50 (1" 1/2)	1" 1/2	9,5	3	1	750,00
1002331	Temerario 600	50 (1" 1/2)	1" 1/2	15	5	1	900,00
1002332	Temerario 750	63 (2")	2"	21	9	2	1220,00
1002333	Temerario 900	63 (2")	2"	32	10	4	1750,00

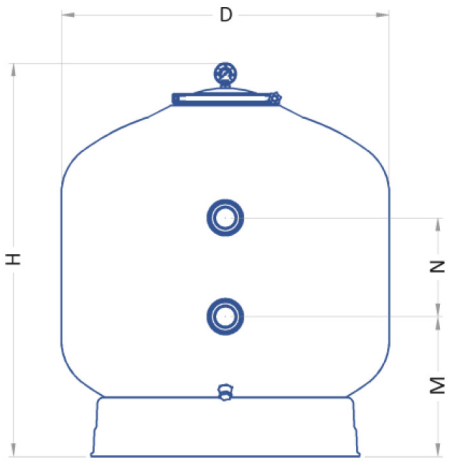

MODELLO	H (mm)	D (mm)	N (mm)	M (mm)
Temerario 500	755	Ø500	125	295
Temerario 600	830	Ø600	125	325
Temerario 750	910	Ø750	230	325
Temerario 900	1060	Ø900	230	400

MIURA UNI XL



INFORMAZIONI TECNICHE

- Filtro multistrato ad alta efficienza
- Filtro laminato realizzato in fibra di vetro rinforzata
- Coperchio superiore con manometro e valvola di sfiato integrata
- Raccordi valvola 1"1/2, 2" o 2"1/2 preassemblati ad incollaggio
- Tubazioni interne 50 o 63 mm
- Collettore inferiore con diffusori
- Raccordo di scarico diametro 50 mm
- Massima pressione ammissibile 1,6 bar
- Valvola selettrice NON INCLUSA, da ordinare separatamente (pag. 17)

Conforme alla norma di riferimento UNI 10637

CODICE	MODELLO	CONNESSIONI in/out	VALVOLA SELETTRICE	PORTATA m^3/h (V=35m/h)	PORTATA m^3/h (V=40m/h)	PORTATA m^3/h (V=50m/h)	SACCHI SABBIA 0,4/0,8 25kg	SACCHI GHIAIA 1,0/2,0 25kg	PREZZO (€)
1017300	Miura XL 650 UNI	50 (1" 1/2)	1" 1/2	10,5	8	2	8	2	1.803,00
1017301	Miura XL 760 UNI	63 (2")	2"	15,4	16	4	13	3	2.116,00
1017302	Miura XL 950 UNI	63 (2")	2"	21	16	4	16	5	2.666,00
				OPTIONAL					
1000380				Tappo trasparente + O-ring					157,00

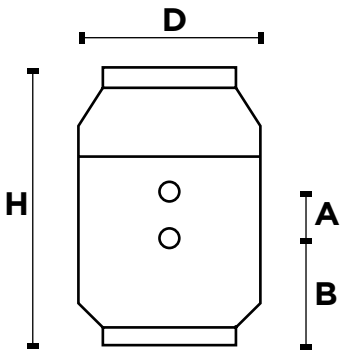

MODELLO	A (mm)	B (mm)	H (mm)	D (mm)
Miura XL 650 UNI	450	125	1070	650
Miura XL 760 UNI	500	140	1200	760
Miura XL 950 UNI	500	140	1200	950


1000380

OPTIONAL PER FILTRO MIURA UNI

ALASKA UNI

INFORMAZIONI TECNICHE

- Filtri a sabbia quarzifera per utilizzo in impianti di filtrazione associati a piscine ad uso pubblico, costruiti in fibra di vetro e resina di poliestere
- Collettore interno a bracci
- Boccaporto d'ispezione Ø 290 mm
- Scarico acqua per spurgo 1"
- Valvola selettrice NON INCLUSA, da ordinare separatamente (pag. 17)

Conforme alla norma di riferimento UNI 10637



CODICE	MODELLO	CONNESSIONI in/out	VALVOLA SELETTRICE	PORTATA m³/h (V=35m/h)	PORTATA m³/h (V=40m/h)	PORTATA m³/h (V=50m/h)	SACCHI SABBIA 0,4/0,8 25kg	SACCHI GHIAIA 1,0/2,0 25kg	PREZZO
1004800	Alaska 650	50 (1" 1/2)	1" 1/2	11.6	13.2	16.5	9	3	2.233,00
1004801	Alaska 800	63 (2")	2"	17.8	20.1	25.2	14	4	2.616,00
1004802	Alaska 950	63 (2")	2"	23.3	26.6	33.3	16	5	3.333,00
1004807	Alaska Plus 1000	63 (2")	2"	27.5	31.4	39.2	26	7	4.266,00

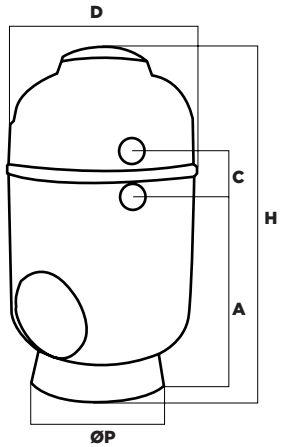

MODELLO	H (mm)	D (mm)	C (mm)	A (mm)	ØP (mm)
Alaska 650	1230	Ø650	230	900	485
Alaska 800	1210	Ø800	230	900	620
Alaska 950	1252	Ø950	230	900	700
Alaska Plus 1000	1570	Ø1000	230	900	850

GL 25- 50- 100



Filtro a cartuccia singola per piscine domestiche con acqua dolce o salata.
Corpo cilindrico in polipropilene con chiusura a ghiera per facilitare la manutenzione del filtro interno.
Manometro e valvola di spurgo incluso nel coperchio del kit.
La cartuccia filtrante viene fornita insieme al filtro.

INFORMAZIONI TECNICHE:

- Cartuccia singola con capacità filtrante < 50 micron
- Raccordi ad incollaggio da 50 mm/ 1" 1/2
- Pressione Max. di esercizio: 3 Bar
- Temperatura Max di esercizio 40° C
- Valvola di scarico laterale 1/2"

CODICE	MODELLO	AREA FILTRANTE (m^2)	PORTATA (m^3/h) (V=1,00m/h)	MASSIMA PRESS. (BAR)	CONNESSIONI	MASSIMA TEMP. (C°)	PREZZO (€)
1002560	GL 25	2,3	2.3	3	50mm	40	320,00
1002561	GL 50	4,7	4.7	3	50mm	40	425,00
1002562	GL 100	9,3	9.3	3	50mm	40	548,00

CARTUCCE DI RICAMBIO

CODICE	MODELLO	PREZZO (€)
1002570	cartuccia GL 25	58,50
1002571	cartuccia GL 50	115,50
1002572	cartuccia GL 100	145,50

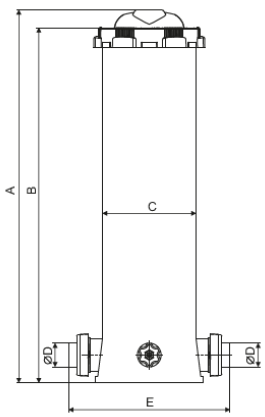



MODELLO	A (mm)	B (mm)	C (Ø)	D (Ø)	E (mm)	F (mm)	G (Ø)	J (mm)
GL 25	426	381	235	50	402	69	280.5	460
GL 50	675	630	235	50	402	69	280.5	709
GL 100	928	883	235	50	402	69	280.5	962

GL 150S- 200S

Filtro a cartuccia multipla per piscine domestiche con acqua dolce o salata.
Corpo cilindrico in polipropilene con chiusura a ghiera per facilitare la manutenzione del filtro interno.
Manometro e valvola di spurgo incluso nel coperchio del kit.
La cartuccia filtrante viene fornita insieme al filtro.



INFORMAZIONI TECNICHE:

- Cartuccia multipla con capacità filtrante < 20 micron
- Raccordi ad incollaggio da 50 mm/ 1" 1/2
- Pressione Max. di esercizio: 3 Bar
- Temperatura Max di esercizio 40° C
- Valvola di scarico laterale 1/2"

CODICE	MODELLO	AREA FILTRANTE (m^2)	PORTATA (m^3/h) (V=2,00m/h)	MASSIMA PRESS. (BAR)	CONNESSIONI	MASSIMA TEMP. (C°)	PREZZO (€)
1002563	GL 150S	14	28	3	63 mm	40	850,00
1002564	GL 200S	18.6	34	3	63 mm	40	960,00

CARTUCCE DI RICAMBIO

CODICE	MODELLO	PREZZO (€)
1002575	cartuccia GL 150S	194,80
1002576	cartuccia GL 200S	216,50

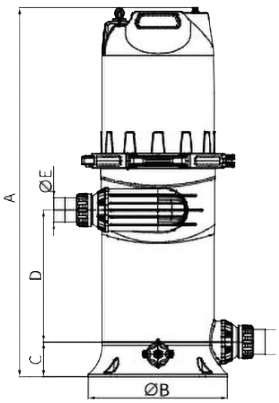



MODELLO	A (mm)	B (Ø)	C (mm)	D (mm)	E (Ø)	F (Ø)
GL 150S	861	317	93	353	50/63	
GL 200S	988	317	93	353	50/63	

FILTRI A CARTUCCIA

GL 320-420



Filtro a cartuccia multipla per piscine domestiche con acqua dolce o salata.
Corpo cilindrico in polipropilene con chiusura a ghiera per facilitare la manutenzione del filtro interno.
Manometro e valvola di spurgo incluso nel coperchio del kit.
La cartuccia filtrante viene fornita insieme al filtro.

INFORMAZIONI TECNICHE:

- Cartuccia multipla con capacità filtrante < 50 micron
- Raccordi ad incollaggio da 63 mm/ 2”
- Pressione Max. di esercizio: 3 Bar
- Temperatura Max di esercizio 40° C
- Valvola di scarico laterale 1/2”
- Valvola selettrice da 2”

CODICE	MODELLO	AREA FILTRANTE (m^2)	PORTATA (m^3/h) (V=2,00m/h)	MASSIMA PRESS. (BAR)	CONNESSIONI	MASSIMA TEMP. (C°)	PREZZO (€)
1002563	GL 320	29,7	34	3	63 mm	40	1.570,00
1002564	GL 420	39	34	3	63 mm	40	1.650,00

CARTUCCE DI RICAMBIO

CODICE	MODELLO	PREZZO (€)
1002573	cartuccia GL 320	315,00
1002574	cartuccia GL 420	370,00

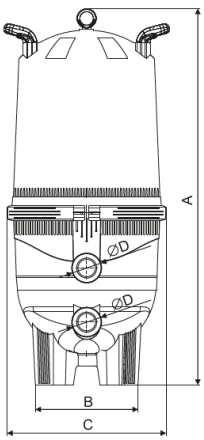



MODELLO	A (mm)	B (mm)	C (mm)	D (mm)	E (Ø)	D (mm)
GL 320	1014	430	560x616	63	220	191
GL 420	1069	430	560x616	63	220	191

FILTRI 1.1

VALVOLE E RICAMBI FILTRI

VALVOLE E MANOMETRI






CODICE	DESCRIZIONE	PREZZO (€)
	VALVOLE 6 VIE PER FILTRI A SABBIA COMPATIBILI CON FILTRO MIURA/TEMERARIO	
1002127	Valvola selettrice 6 vie 1" 1/2 Miura/Temerario	119,00
1002128	Valvola selettrice 6 vie 2" Miura/Temerario	186,00
	VALVOLA TOP E COLLARE PER FILTRO SERIE D	
1002143	Valvola TOP 1" 1/2 Serie D	119,00
----------	Collare Filtro Serie D	
	VALVOLE FILETTATE	
1002120	Valvola bianca UNIVERSALE - Attacchi filettati 1"1/2 F.	145,00
1002121	Valvola bianca UNIVERSALE - Attacchi filettati 2" F.	285,00
1002122	Valvola bianca UNIVERSALE - Attacchi filettati 2"1/2 F.	1.490,00
	MANOMETRO	
1002123	Manometro 0-2,5 bar, Filettato M. 1/4" con attacco posteriore	13,80
1002126	Manometro 0-2,5 bar, Filettato M. 1/4" con attacco radiale	13,80

VETRO FILTRANTE - SABBIA - GRANIGLIA - ANTRACITE




CODICE	DESCRIZIONE	FORMATO	PREZZO (€)
	VETRO FILTRANTE		
1002207	Vetro filtrante tipo 0,4/0,8	Al sacco da 25Kg	22,50
1002208	Vetro filtrante tipo 1,00/2,00	Al sacco da 25Kg	22,50
	SABBIA		
1002201	Sabbia quarzo 0.4/0.8	Al sacco da 25Kg	14,40
	GRANIGLIA		
1002203	Graniglia tipo 1,00/2,00	Al sacco da 25Kg	14,40
1002204	Graniglia 3,00/5,00	Al sacco d 25 kg	14,40

MATERIA



ALBERO MOTORE
IN ACCIAIO INOX AISI 316

APPLICAZIONI
- Elettropompe centrifughe autoadescanti per ricircolo e filtraggio di acqua in piscine di piccole e medie dimensioni con prefiltro incorporato.

MOTORE E CARATTERISTICHE
- Motore asincrono a due poli TEFC
- Classe isolamento F
- Grado di protezione IP55
- Funzionamento continuo S1
- Alimentazione monofase a 230V-50Hz con protezione termica e condensatore permanentemente inserito o trifase a 230/400V-50Hz

LIMITI DI UTILIZZO
- Temperatura massima di esercizio 40°C
- Temperatura massima liquido 40°C
- Aspirazione massima 2 m
- Massima pressione di esercizio 3 bar.
- Liquido pompato: pulito, libero da corpi solidi o sostanze abrasive, non aggressivo, non viscoso e chimicamente neutro

CODICE		MODELLO	POTENZA [HP]	POTENZA [kW]	V		A		H [m]	Q [m3/h]	PREZZO (€)	
MONOFASE	TRIFASE				Mono	Tri	Mono	Tri			MONOFASE	TRIFASE
1004600	-	Materia 450	0,60	0,45	10	-	2	-	8	5,5	412,00	-

PRESTAZIONI / *PERFORMANCES*

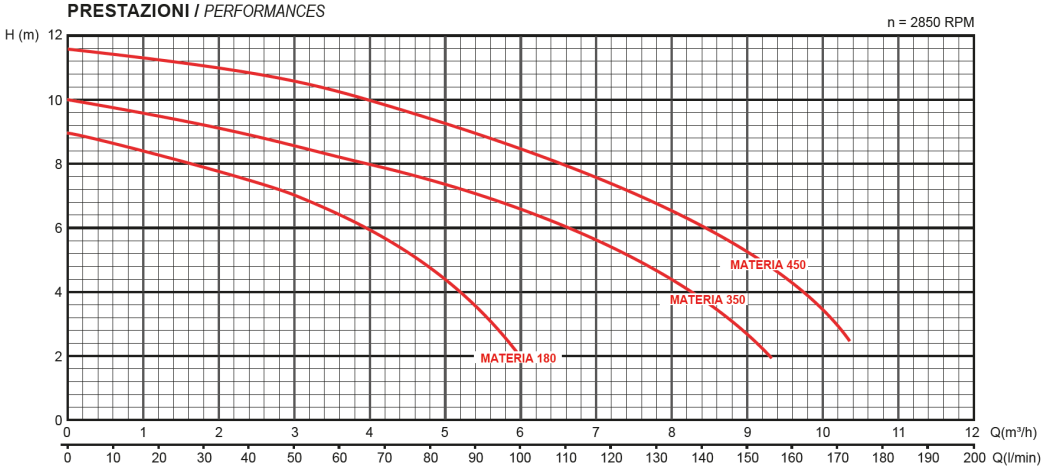

MODELLO	ALTEZZA [mm]	LARGHEZZA [mm]	LUNGHEZZA [mm]	ATTACCO IN [mm]	ATTACCO OUT [mm]	PESO [kg]
Materia 450	210	160	400	Ø32 / Ø40	Ø32 / Ø40	10,5

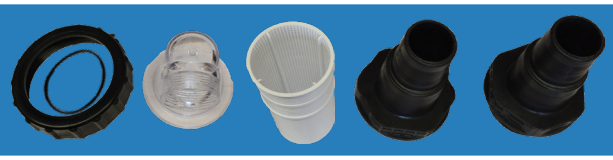

RICAMBI PER POMPA MATERIA

CODICE	MODELLO	PREZZO (€)
1004635	KIT COPERCHIO - coperchio, O-ring e ghiera	24,50
1004636	CESTELLO	10,50
1004637	KIT ATTACCO IN - OUT	18,00
1011071	TENUTA MECCANICA	39,90

NITRO

APPLICAZIONI
- Elettropompe centrifughe autoadescanti per ricircolo e filtraggio di acqua in piscine di piccole, medie e grandi dimensioni con prefiltro incorporato

MOTORE E CARATTERISTICHE
- Motore asincrono a due poli TEFC
- Classe isolamento F
- Grado di protezione IP55
- Funzionamento continuo S1
- Alimentazione monofase a 230V-50Hz con protezione termica e condensatore permanentemente inserito o trifase a 230/400V-50Hz

LIMITI DI UTILIZZO
- Temperatura massima di esercizio 40°C
- Temperatura massima liquido 40°C
- Aspirazione massima 3 m
- Massima pressione di esercizio 3 bar.
- Liquido pompato: pulito, libero da corpi solidi o sostanze abrasive, non aggressivo, non viscoso e chimicamente neutro



ALBERO MOTORE
IN ACCIAIO INOX AISI 316

CODICE		MODELLO	POTENZA [HP]	POTENZA [kW]	V		A		H [m]	Q [m3/h]	PREZZO (€)	
MONOFASE	TRIFASE				Mono	Tri	Mono	Tri			MONOFASE	TRIFASE
1002368	-	Nitro 370	0,50	0,37	230	-	3,1	-	8	12,5	487,00	-
1002369	1002370	Nitro 550	0,75	0,55	230	400	4,2	1,6	10	14,0	502,00	502,00
1002371	1002372	Nitro 750	1,00	0,75	230	400	5,3	2,0	10	16,0	523,00	523,00
1002373	1002374	Nitro 1100	1,50	1,10	230	400	7,4	3,0	10	19,0	539,00	539,00

PRESTAZIONI

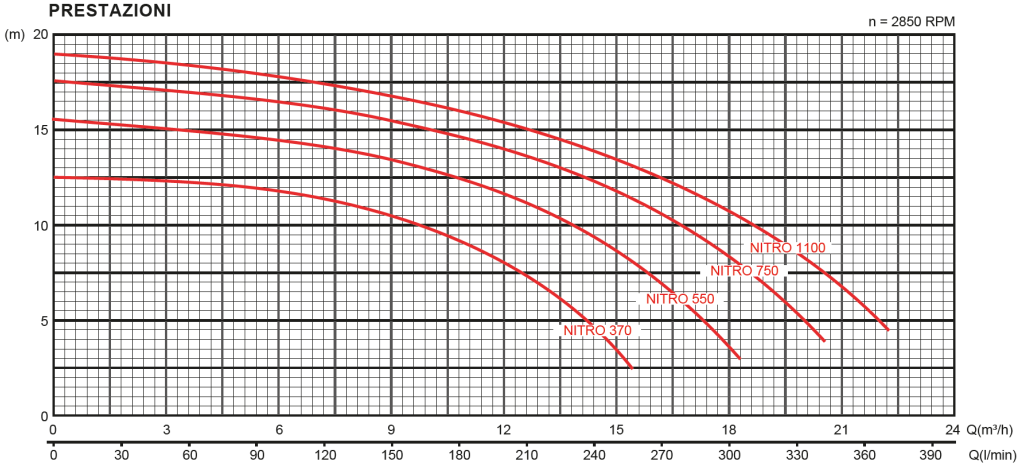

MODELLO	ALTEZZA [mm]	LARGHEZZA [mm]	LUNGHEZZA [mm]	ATTACCO IN [mm]	ATTACCO OUT [mm]	PESO [kg]
Nitro 370	550	238	345	Ø50	Ø50	10,5
Nitro 550	550	238	345	Ø50	Ø50	11,5
Nitro 750	550	238	345	Ø50	Ø50	12,5
Nitro 1100	570	238	345	Ø50	Ø50	14,5

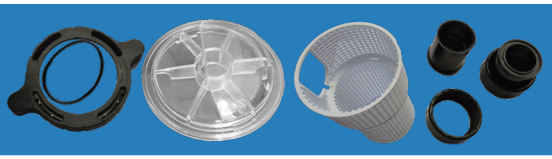

RICAMBI PER POMPA NITRO

CODICE	MODELLO	PREZZO (€)
1004638	KIT COPERCHIO - coperchio, O-ring e ghiera	30,50
1004639	CESTELLO	17,50
1004640	KIT ATTACCO IN - OUT	20,00
1011314	TENUTA MECCANICA	39,90

PATRIOT



ALBERO MOTORE
IN ACCIAIO INOX AISI 316

APPLICAZIONI
- Elettropompe centrifughe autoadescanti per ricircolo e filtraggio di acqua in piscine di piccole, medie e grandi dimensioni con prefiltro incorporato.

MOTORE E CARATTERISTICHE
- Motore asincrono a due poli TEFC
- Classe isolamento F
- Grado di protezione IP55
- Funzionamento continuo S1
- Alimentazione monofase a 230V-50Hz con protezione termica e condensatore permanentemente inserito o trifase a 230/400V-50Hz

LIMITI DI UTILIZZO
- Temperatura massima di esercizio 40°C
- Temperatura massima liquido 40°C
- Aspirazione massima 3 m
- Massima pressione di esercizio 3 bar
- Liquido pompato: pulito, libero da corpi solidi o sostanze abrasive, non aggressivo, non viscoso e chimicamente neutro

CODICE		MODELLO	POTENZA [HP]	POTENZA [kW]	V		A		H [m]	Q [m3/h]	PREZZO (€)	
MONOFASE	TRIFASE				Mono	Tri	Mono	Tri			MONOFASE	TRIFASE
1002403	1002404	Patriot 550	0,75	0,55	230	400	4,2	1,6	10	12,0	557,00	557,00
1002405	1002406	Patriot 750	1,00	0,75	230	400	5,3	2,0	10	14,5	568,00	568,00
1002407	1002408	Patriot 1100	1,50	1,10	230	400	6,2	3,0	10	18,0	712,00	712,00
1002409	1002410	Patriot 1500	2,00	1,50	230	400	9,4	3,7	10	21,0	736,00	736,00
1002411	1002412	Patriot 2200	3,00	2,20	230	400	12	3,7	10	28,0	832,00	832,00

PRESTAZIONI

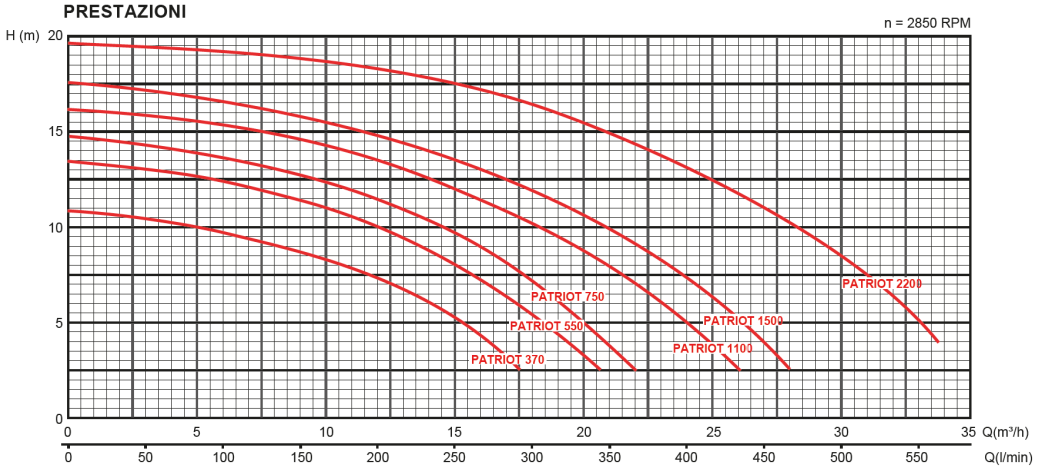

MODELLO	ALTEZZA [mm]	LARGHEZZA [mm]	LUNGHEZZA [mm]	ATTACCO IN [mm]	ATTACCO OUT [mm]	PESO [kg]
Patriot 500	266	238	595	Ø63	Ø63	12,5
Patriot 750	266	238	595	Ø63	Ø63	13,5
Patriot 1100	266	238	595	Ø63	Ø63	14,5
Patriot 1500	266	238	595	Ø63	Ø63	15,5

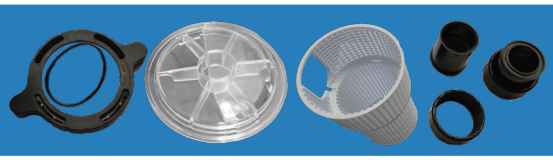

RICAMBI PER POMPA PATRIOT

CODICE	MODELLO	PREZZO (€)
1004641	KIT COPERCHIO - coperchio, O-ring e ghiera	36,00
1004642	CESTELLO	19,00
1004643	KIT ATTACCO IN - OUT	20,00
1011370	TENUTA MECCANICA	47,90

SUPERAMERICA

APPLICAZIONI
- Elettropompe centrifughe autoadescanti per ricircolo e filtraggio di acqua in piscine di medie e grandi dimensioni con prefiltro incorporato

MOTORE E CARATTERISTICHE
- Motore asincrono a due poli TEFC
- Classe isolamento F
- Grado di protezione IP55
- Funzionamento continuo S1
- Alimentazione monofase a 230V-50Hz con protezione termica o trifase a 230/400V-50Hz.

LIMITI DI UTILIZZO
- Temperatura massima di esercizio 40°C
- Temperatura massima liquido 40°C
- Aspirazione massima 3 m
- Massima pressione di esercizio 3 bar
- Liquido pompato: pulito, libero da corpi solidi o sostanze abrasive, non aggressivo, non viscoso e chimicamente neutro



ALBERO MOTORE
IN ACCIAIO INOX AISI 316

CODICE		MODELLO	POTENZA [HP]	POTENZA [kW]	V		A		H [m]	Q [m3/h]	PREZZO (€)	
MONOFASE	TRIFASE				Mono	Tri	Mono	Tri			MONOFASE	TRIFASE
1004990	1004991	Superamerica 1100	1,50	1,10	230	400	7,9	3,0	10	24,5	808,00	808,00
1004994	1004995	Superamerica 1500	2,00	1,50	230	400	10	3,9	10	29,0	830,00	830,00
1004992	1004993	Superamerica 2200	3,00	2,20	230	400	13,1	4,9	10	33,5	899,00	899,00

PRESTAZIONI

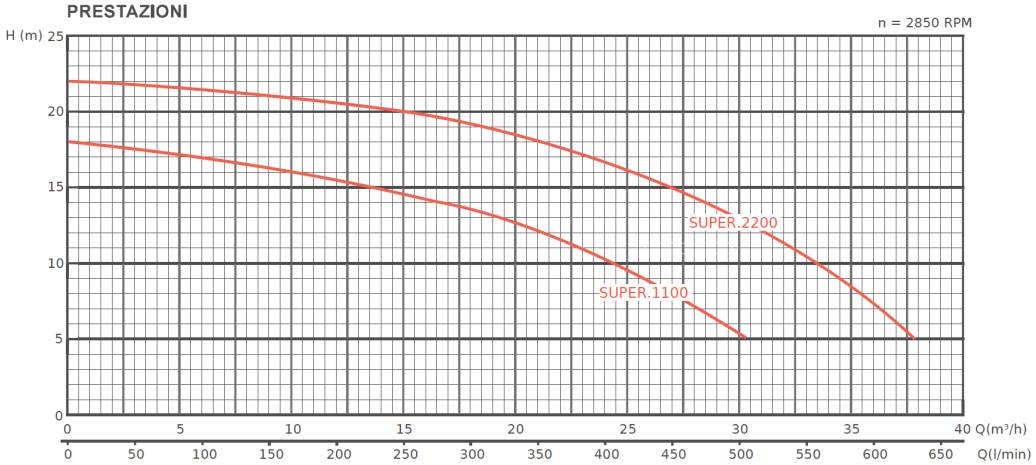

MODELLO	ALTEZZA [mm]	LARGHEZZA [mm]	LUNGHEZZA [mm]	ATTACCO IN [mm]	ATTACCO OUT [mm]	PESO [kg]
Superamerica 1100	440	270	650	Ø63	Ø63	22,5
Superamerica 1500	440	270	650	Ø63	Ø63	22,5
Superamerica 2200	440	270	650	Ø63	Ø63	25



RICAMBI PER POMPA SUPERAMERICA

CODICE	MODELLO	PREZZO (€)
1004644	KIT COPERCHIO - coperchio, O-ring e ghiera	52,00
1004645	CESTELLO	29,50
1004646	KIT ATTACCO IN - OUT	32,00
1011314	TENUTA MECCANICA	39,90

DIABLO



ALBERO MOTORE
IN ACCIAIO INOX AISI 316

APPLICAZIONI
- Elettropompe centrifughe autoadescanti per ricircolo e filtraggio di acqua in piscine di medie e grandi dimensioni con prefiltro incorporato

MOTORE E CARATTERISTICHE
- Motore asincrono a due poli TEFC
- Classe isolamento F
- Grado di protezione IP55
- Funzionamento continuo S1
- Alimentazione monofase a 230V-50Hz con protezione termica o trifase a 230/400V-50Hz.

LIMITI DI UTILIZZO
- Temperatura massima di esercizio 40°C
- Temperatura massima liquido 40°C
- Aspirazione massima 3 m
- Massima pressione di esercizio 3 bar
- Liquido pompato: pulito, libero da corpi solidi o sostanze abrasive, non aggressivo, non viscoso e chimicamente neutro

CODICE		MODELLO	POTENZA [HP]	POTENZA [kW]	V		A		H [m]	Q [m3/h]	PREZZO (€)	
MONOFASE	TRIFASE				Mono	Tri	Mono	Tri			MONOFASE	TRIFASE
1004900	1004901	Diablo 1100	1,50	1,10	230	400	6,2	2,7	10	24	832,00	832,00
1004902	1004903	Diablo 1500	2,00	1,50	230	400	7,9	3,7	10	29	876,00	876,00
1004904	1004905	Diablo 2200	3,00	2,20	230	400	12,5	4,9	10	36	924,00	924,00
-	1004906	Diablo 3000	4,00	3,00	-	400	-	6,4	10	48	-	1.119,00

PRESTAZIONI

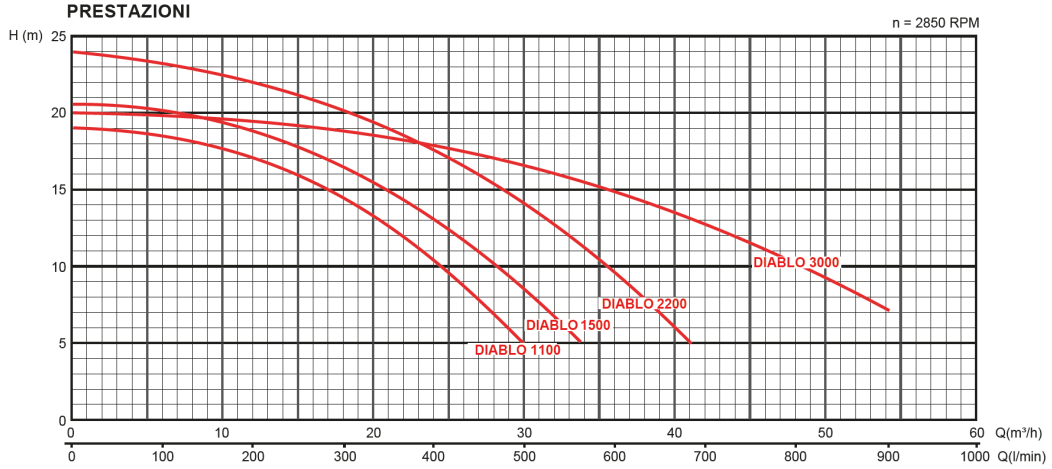

MODELLO	ALTEZZA [mm]	LARGHEZZA [mm]	LUNGHEZZA [mm]	ATTACCO IN [mm]	ATTACCO OUT [mm]	PESO [kg]
Diablo 1100	358	238	656	Ø75	Ø75	15,5
Diablo 1500	358	238	656	Ø75	Ø75	18
Diablo 2200	358	238	656	Ø75	Ø75	20,5
Diablo 3000	358	238	708	Ø75	Ø75	20,5



RICAMBI PER POMPA DIABLO

CODICE	MODELLO	PREZZO (€)
1004647	KIT COPERCHIO - coperchio, O-ring e ghiera	43,50
1004648	CESTELLO	21,50
1004649	KIT ATTACCO IN - OUT	33,50
1011471	TENUTA MECCANICA	47,90

COMMANDER

APPLICAZIONI
- Elettropompe centrifughe autoadescanti per ricircolo e filtraggio di acqua in piscine di medie e grandi dimensioni con prefiltro incorporato.

MOTORE E CARATTERISTICHE
- Motore asincrono a due poli TEFC
- Classe isolamento F
- Grado di protezione IP55
- Funzionamento continuo S1
- Alimentazione trifase a 230/400V-50Hz

LIMITI DI UTILIZZO
- Temperatura massima di esercizio 40°C
- Temperatura massima liquido 40°C
- Aspirazione massima 3 m
- Massima pressione di esercizio 3 bar
- Liquido pompato: pulito, libero da corpi solidi o sostanze abrasive, non aggressivo, non viscoso e chimicamente neutro.



ALBERO MOTORE
IN ACCIAIO INOX AISI 316

CODICE		MODELLO	POTENZA [HP]	POTENZA [kW]	V		A		H [m]	Q [m3/h]	PREZZO (€)	
MONOFASE	TRIFASE				Mono	Tri	Mono	Tri			MONOFASE	TRIFASE
-	1004920	Commander 3000	4,00	3,00	-	400	-	6,4	10	60	-	3.391,00
-	1004921	Commander 4000	5,50	4,00	-	400	-	8,3	10	83	-	3.630,00
-	1004922	Commander 5500	7,50	5,50	-	400	-	11,1	10	100	-	3.838,00
-	1004923	Commander 7500	10,00	7,50	-	400	-	14,9	10	138	-	4.123,00
-	1004924	Commander 11000	15,00	11,00	-	400	-	21	10	164	-	5.059,00
-	1004925	Commander 15000	20,00	15,00	-	400	-	28	10	184	-	5.451,00

PRESTAZIONI

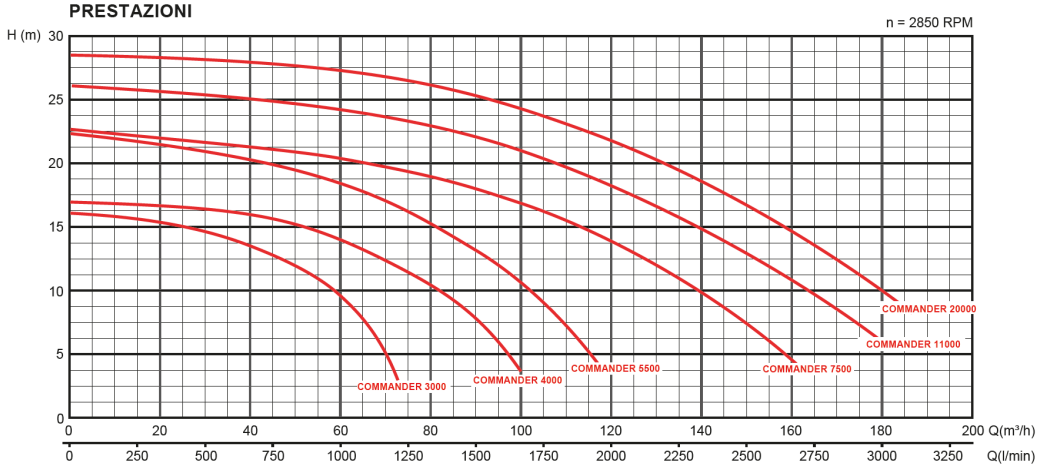

MODELLO	ALTEZZA [mm]	LARGHEZZA [mm]	LUNGHEZZA [mm]	ATTACCO IN [mm]	ATTACCO OUT [mm]	PESO [kg]
Commander 3000	546	483	1070	Flangia 6"	Flangia 6"	41,1
Commander 4000	546	483	1070	Flangia 6"	Flangia 6"	45,1
Commander 5500	546	483	1145	Flangia 6"	Flangia 6"	55,1
Commander 7500	546	483	1145	Flangia 6"	Flangia 6"	63,1
Commander 11000	546	483	1330	Flangia 6"	Flangia 6"	75,1
Commander 15000	546	483	1330	Flangia 6"	Flangia 6"	85



RICAMBI PER POMPA COMMANDER

CODICE	MODELLO	PREZZO (€)
1011501	KIT COPERCHIO - coperchio, O-ring e ghiera	230,00
1011502	CESTELLO	139,00

EUROSWIM



ALBERO MOTORE
IN ACCIAIO INOX AISI 316

APPLICAZIONI
- Elettropompe centrifughe autoadescanti per ricircolo e filtraggio di acqua in piccole e medie piscine con prefiltro incorporato.

MOTORE E CARATTERISTICHE
- Motore asincrono a due poli TEFC
- Classe isolamento F
- Grado di protezione IP55
- Funzionamento continuo S1
- Alimentazione monofase a 230V-50Hz con protezione termica e condensatore permanentemente inserito o trifase a 230/400V-50Hz

LIMITI DI UTILIZZO
- Temperatura massima di esercizio 40°C
- Temperatura massima liquido 40°C
- Aspirazione massima 2 m
- Massima pressione di esercizio 3 bar
- Liquido pompato: pulito, libero da corpi solidi o sostanze abrasive, non aggressivo, non viscoso e chimicamente neutro

CODICE		MODELLO	POTENZA [HP]	POTENZA [kW]	V		A		H [m]	Q [m3/h]	PREZZO (€)	
MONOFASE	TRIFASE				Mono	Tri	Mono	Tri			MONOFASE	TRIFASE
1000520	-	Dab Euroswim 50	0,50	0,33	240	-	4,2	-	10	10,0	919,00	-
1000521	1000526	Dab Euroswim 75	0,75	0,55	240	400	5,0	3,5	10	14,0	976,00	1.016,00
1000522	1000527	Dab Euroswim 100	1,00	0,75	240	400	4	2,4	10	18,0	1.013,00	1.052,00
1000523	1000528	Dab Euroswim 150	1,50	1,10	240	400	7,0	3,7	10	22,5	1.196,00	1.231,00
1000524	1000529	Dab Euroswim 200	2,00	1,50	240	400	-	-	10	30	1.318,00	1.354,00
1000525	1000530	Dab Euroswim 300	3,00	2,20	240	400	12,0	5	10	39,0	1.430,00	1.466,00

PRESTAZIONI

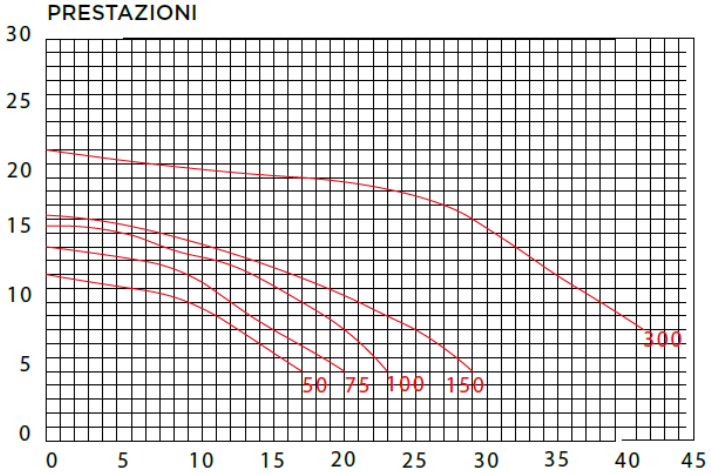

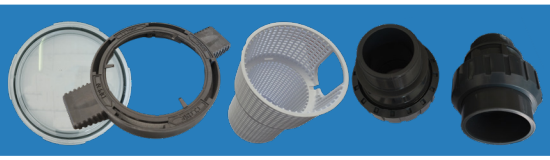

RICAMBI PER POMPA DAB EUROSWIM

CODICE	MODELLO	PREZZO (€)
1004676	KIT COPERCHIO - coperchio, O-ring e ghiera	90,00
1004677	CESTELLO	39,90
1004678	KIT ATTACCO IN - OUT	32,00

ECOTWIST

APPLICAZIONI
- Elettropompe centrifughe autoadescanti per ricircolo e filtraggio di acqua in piscine di piccole, medie e grandi dimensioni con prefiltro incorporato.

MOTORE E CARATTERISTICHE
- Motore Brushless con inverter a bordo
- Classe isolamento F
- Grado di protezione IP55
- Funzionamento continuo S1
- Protezioni integrate per il motore elettrico
- Protezioni antigelo e contro la marcia a secco

LIMITI DI UTILIZZO
- Temperatura massima di esercizio 40°C
- Temperatura massima liquido 40°C
- Aspirazione massima 3 m
- Massima pressione di esercizio 3 bar
- Liquido pompato: pulito, libero da corpi solidi o sostanze abrasive, non aggressivo, non viscoso e chimicamente neutro.



ALBERO MOTORE
IN ACCIAIO INOX AISI 316

Motore a magneti permanenti con massimo risparmio energetico e controllo wi-fi



CODICE		MODELLO	POTENZA [HP]	POTENZA [kW]	V		A		H [m]	Q [m3/h]	PREZZO (€)	
MONOFASE	TRIFASE				Mono	Tri	Mono	Tri			MONOFASE	TRIFASE
1002425	-	Ecotwist	1	0,75	230	-	6,2	-	10	22	1.519,00	-

PRESTAZIONI

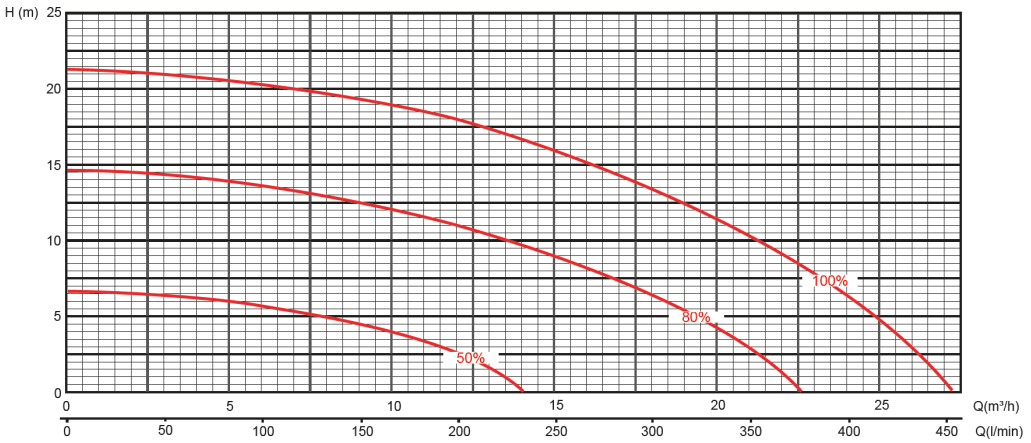

MODELLO	ALTEZZA [mm]	LARGHEZZA [mm]	LUNGHEZZA [mm]	ATTACCO IN [mm]	ATTACCO OUT [mm]	PESO [kg]
Ecotwist	345	238	550	Ø50 F. / 2" M.	Ø50 F. / 2" M.	13,5



RICAMBI PER POMPA ECOTWIST

CODICE	MODELLO	PREZZO (€)
1004638	KIT COPERCHIO - coperchio, O-ring e ghiera	43,50
1004639	CESTELLO	21,50
1004640	KIT ATTACCO IN - OUT	33,50
10011564	TENUTA MECCANICA	39,90

ECOSELECT



ALBERO MOTORE
IN ACCIAIO INOX AISI 316

APPLICAZIONI
- Elettropompe centrifughe autoadescanti per ricircolo e filtraggio di acqua in piscine di piccole, medie e grandi dimensioni con prefiltro incorporato. Ultilizzabile con acque fino a concentrazione di sale 0.6 - 6 gr/l.

MOTORE E CARATTERISTICHE
- Motore Brushless con inverter a bordo
- Classe isolamento F
- Grado di protezione IP55
- Funzionamento continuo S1
- Protezioni integrate per il motore elettrico
- Protezioni antigelo e contro la marcia a secco

LIMITI DI UTILIZZO
- Temperatura massima di esercizio 40°C
- Temperatura massima liquido 40°C
- Aspirazione massima 3 m
- Massima pressione di esercizio 3 bar
- Liquido pompato: pulito, libero da corpi solidi o sostanze abrasive, non aggressivo, non viscoso e chimicamente neutro.



Motore a magneti permanenti
con massimo
risparmio energetico

CODICE		MODELLO	POTENZA [HP]	POTENZA [kW]	V		A		H [m]	Q [m3/h]	PREZZO (€)	
MONOFASE	TRIFASE				Mono	Tri	Mono	Tri			MONOFASE	TRIFASE
1002435	-	Ecoselect 750	1,10	0,75	230	-	6,2	-	10	17,5	1.583,00	-

PRESTAZIONI / *PERFORMANCES*

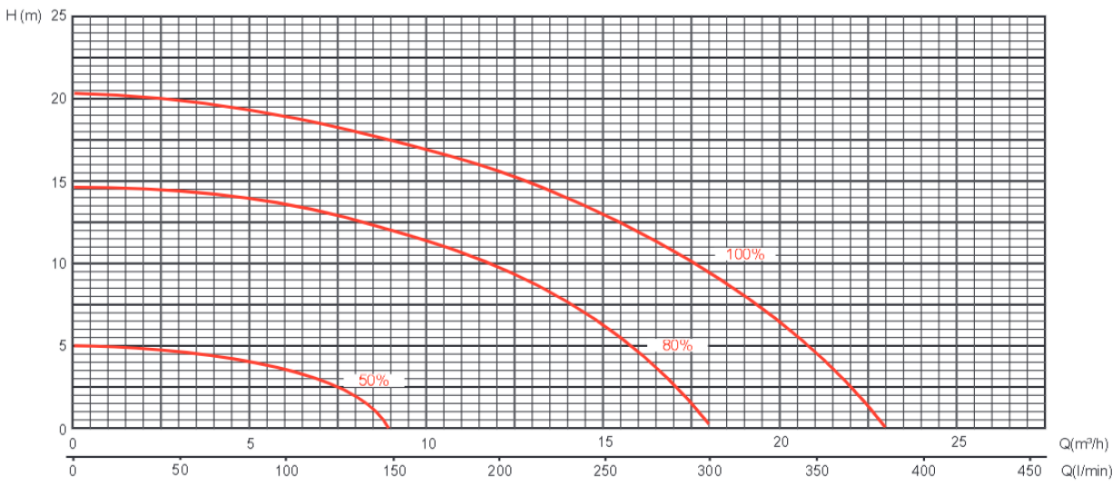

MODELLO	ALTEZZA [mm]	LARGHEZZA [mm]	LUNGHEZZA [mm]	ATTACCO IN [mm]	ATTACCO OUT [mm]	PESO [kg]
Ecoselect 750	330	635	621	Ø50 F. / 2" M.	Ø50 F. / 2" M.	15,50

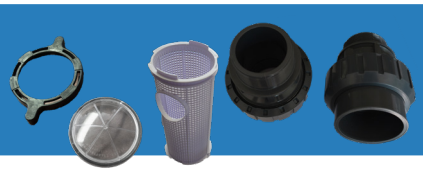

RICAMBI PER POMPA ECOSELECT

CODICE	MODELLO	PREZZO (€)
1004683	KIT COPERCHIO - coperchio, O-ring e ghiera	43,50
1004684	CESTELLO	21,50
1004685	KIT ATTACCO IN - OUT	33,50

ECOELITE

APPLICAZIONI
- Elettropompe centrifughe autoadescanti per ricircolo e filtraggio di acqua in piscine di piccole, medie e grandi dimensioni con prefiltro incorporato.

MOTORE E CARATTERISTICHE
- Motore Brushless con inverter a bordo
- Classe isolamento F
- Grado di protezione IP55
- Funzionamento continuo S1
- Protezioni integrate per il motore elettrico
- Protezioni antigelo e contro la marcia a secco

LIMITI DI UTILIZZO
- Temperatura massima di esercizio 40°C
- Temperatura massima liquido 40°C
- Aspirazione massima 3 m
- Massima pressione di esercizio 3 bar
- Liquido pompato: pulito, libero da corpi solidi o sostanze abrasive, non aggressivo, non viscoso e chimicamente neutro.



ALBERO MOTORE
IN ACCIAIO INOX AISI 316

Motore a magneti permanenti con massimo risparmio energetico e controllo wi-fi



CODICE		MODELLO	POTENZA [HP]	POTENZA [kW]	V		A		H [m]	Q [m3/h]	PREZZO (€)	
MONOFASE	TRIFASE				Mono	Tri	Mono	Tri			MONOFASE	TRIFASE
1002420	-	Ecoelite 1100	1,50	1,10	230	-	6,2	-	10	22	2.071,00	-

PRESTAZIONI

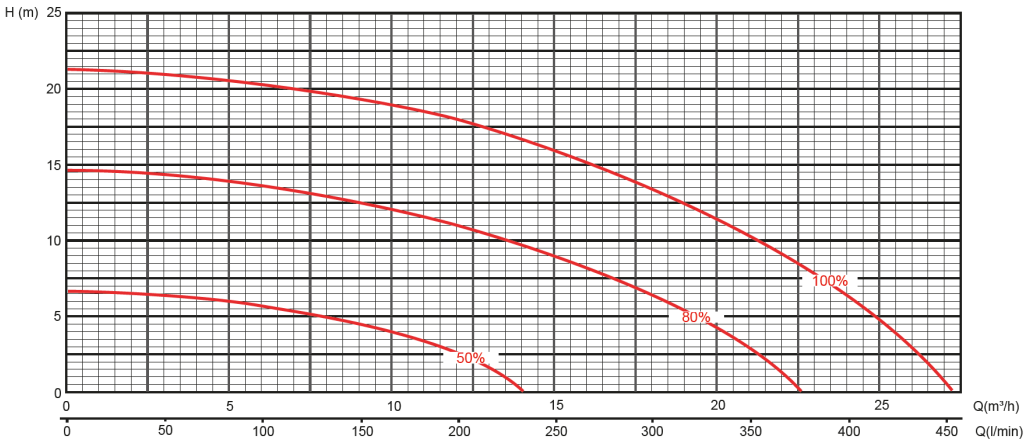

MODELLO	ALTEZZA [mm]	LARGHEZZA [mm]	LUNGHEZZA [mm]	ATTACCO IN [mm]	ATTACCO OUT [mm]	PESO [kg]
Ecoelite 1100	358	238	656	Ø50 F. / 2" M.	Ø50 F. / 2" M.	15,5



RICAMBI PER POMPA ECOELITE

CODICE	MODELLO	PREZZO (€)
1004686	KIT COPERCHIO - coperchio, O-ring e ghiera	43,50
1004687	CESTELLO	21,50
1004688	KIT ATTACCO IN - OUT	33,50

ECOFORCE



ALBERO MOTORE
IN ACCIAIO INOX AISI 316

APPLICAZIONI
- Elettropompe centrifughe autoadescanti per ricircolo e filtraggio di acqua in piscine di piccole, medie e grandi dimensioni con prefiltro incorporato.

MOTORE E CARATTERISTICHE
- Motore Brushless con inverter a bordo
- Classe isolamento F
- Grado di protezione IP55
- Funzionamento continuo S1
- Protezioni integrate per il motore elettrico
- Protezioni antigelo e contro la marcia a secco

LIMITI DI UTILIZZO
- Temperatura massima di esercizio 40°C
- Temperatura massima liquido 40°C
- Aspirazione massima 3 m
- Massima pressione di esercizio 3 bar
- Liquido pompato: pulito, libero da corpi solidi o sostanze abrasive, non aggressivo, non viscoso e chimicamente neutro.



Motore a magneti permanenti con massimo risparmio energetico e controllo wi-fi

CODICE		MODELLO	POTENZA [HP]	POTENZA [kW]	V		A		H [m]	Q [m3/h]	PREZZO (€)	
MONOFASE	TRIFASE				Mono	Tri	Mono	Tri			MONOFASE	TRIFASE
1002430	-	Ecoforce 2200	3,00	2,20	230	-	6,2	-	10	46	2.798,00	-

PRESTAZIONI

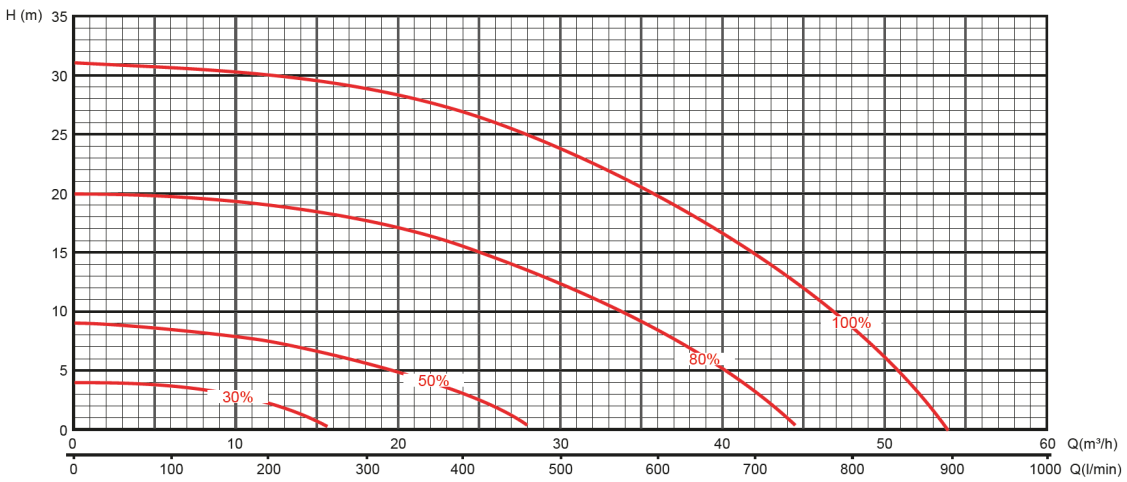

MODELLO	ALTEZZA [mm]	LARGHEZZA [mm]	LUNGHEZZA [mm]	ATTACCO IN [mm]	ATTACCO OUT [mm]	PESO [kg]
Ecoforce 2200	358	238	735	Ø75 F. / Ø90 M.	Ø75 F. / Ø90 M.	15,5



RICAMBI PER POMPA ECOFORCE

CODICE	MODELLO	PREZZO (€)
1004785	KIT COPERCHIO - coperchio, O-ring e ghiera	43,50
1004786	CESTELLO	21,50
1004787	KIT ATTACCO IN - OUT	33,50

EOS

APPLICAZIONI
- Elettropompe per il ricircolo dell'acqua in spa, mini piscine ed idromassaggio in piscina.

MOTORE E CARATTERISTICHE
- Motore asincrono a due poli TEFC
- Classe isolamento F
- Grado di protezione IP55
- Funzionamento continuo S1
- Alimentazione trifase a 230/400V-50Hz.

LIMITI DI UTILIZZO
- Temperatura massima di esercizio 40°C
- Temperatura massima liquido 40°C
- Massima pressione di esercizio 3 bar
- Liquido pompato: pulito, libero da corpi solidi o sostanze abrasive, non aggressivo, non viscoso e chimicamente neutro.



ALBERO MOTORE
IN ACCIAIO INOX AISI 316

CODICE		MODELLO	POTENZA [HP]	POTENZA [kW]	V		A		H [m]	Q [m3/h]	PREZZO (€)	
MONOFASE	TRIFASE				Mono	Tri	Mono	Tri			MONOFASE	TRIFASE
1002440	1002441	Eos 1100	1,50	1,10	230	-	6,2	-	7,5	20	398,00	379,00

PRESTAZIONI

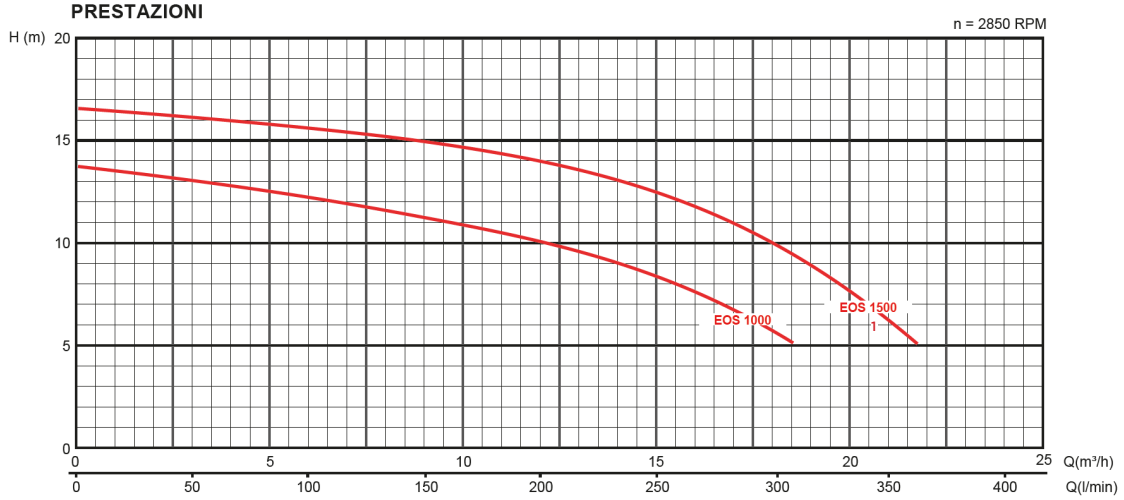

MODELLO	ALTEZZA [mm]	LARGHEZZA [mm]	LUNGHEZZA [mm]	ATTACCO IN [mm]	ATTACCO OUT [mm]	PESO [kg]
Eos 1100	280	187	427	Ø50 F.	Ø50 F.	10



RICAMBI PER POMPA EOS

CODICE	MODELLO	PREZZO (€)
1004675	KIT ATTACCO IN - OUT	22,50

PRISMA



ALBERO MOTORE
IN ACCIAIO INOX AISI 316

MOTORE E CARATTERISTICHE
Motore asincrono a due poli TEFC
Classe isolamento F
Grado di protezione IP55
Funzionamento continuo S1
Alimentazione monofase a 230V-50Hz con protezione termica o trifase a 230/400V-50Hz

APPLICAZIONI
Elettropompe per il ricircolo dell'acqua in spa, mini piscine ed idromassaggio in piscina

LIMITI DI UTILIZZO
- Temperatura massima di esercizio 40°C
- Temperatura massima liquido 40°C
- Aspirazione massima 3 m
- Massima pressione di esercizio 3 bar
- Liquido pompato: pulito, libero da corpi solidi o sostanze abrasive, non aggressivo, non viscoso e chimicamente neutro

CODICE		MODELLO	POTENZA [HP]	POTENZA [kW]	V		A		H [m]	Q [m3/h]	PREZZO (€)	
MONOFASE	TRIFASE				Mono	Tri	Mono	Tri			MONOFASE	TRIFASE
1000540	1000541	Prisma 1500	2,00	1,50	230	430	8,7	4,3	8	28,5	623,00	598,00

PRESTAZIONI

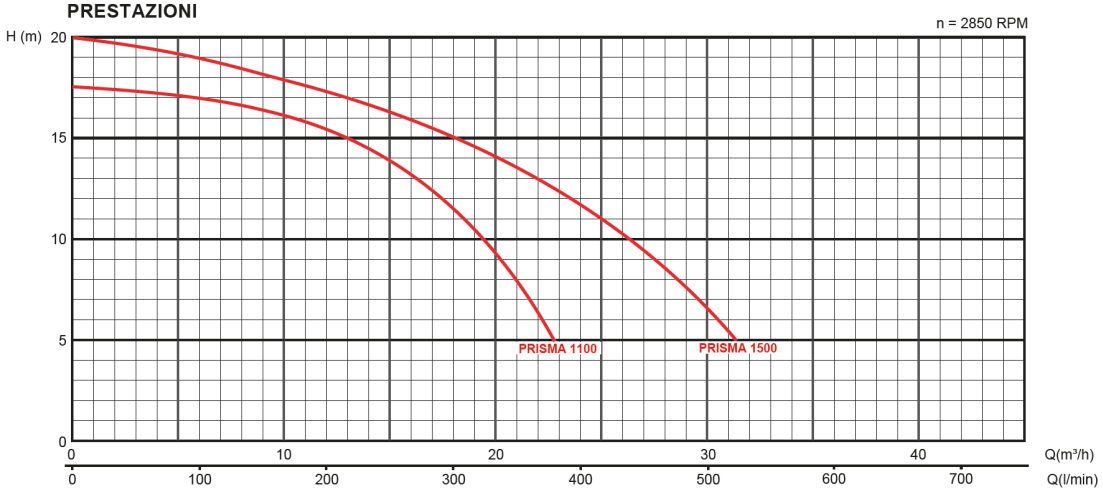

MODELLO	ALTEZZA [mm]	LARGHEZZA [mm]	LUNGHEZZA [mm]	ATTACCO IN [mm]	ATTACCO OUT [mm]	PESO [kg]
Prisma **1500**	227	186	380	Ø50 F.	Ø50 F.	12,00



RICAMBI PER POMPA PRISMA

CODICE	MODELLO	PREZZO (€)
1004675	KIT ATTACCO IN - OUT	22,50

TAURUS

APPLICAZIONI
- Elettropompe per il ricircolo dell'acqua in spa, mini piscine ed idromassaggio in piscina.

MOTORE E CARATTERISTICHE
- Motore asincrono a due poli TEFC
- Classe isolamento F
- Grado di protezione IP55
- Funzionamento continuo S1
- Alimentazione monofase a 230V-50Hz con protezione termica o trifase a 230/400V-50Hz.

LIMITI DI UTILIZZO
- Temperatura massima di esercizio 40°C
- Temperatura massima liquido 40°C
- Massima pressione di esercizio 3 bar
- Liquido pompato: pulito, libero da corpi solidi o sostanze abrasive, non aggressivo, non viscoso e chimicamente neutro.



ALBERO MOTORE
IN ACCIAIO INOX AISI 316

CODICE		MODELLO	POTENZA [HP]	POTENZA [kW]	V		A		H [m]	Q [m3/h]	PREZZO (€)	
MONOFASE	TRIFASE				Mono	Tri	Mono	Tri			MONOFASE	TRIFASE
1002460	1002461	Taurus 2200	3,00	2,20	230	400	15	4,9	8	49	1.284,00	1.256,00
-	1002462	Taurus 3000	4,00	3,00	-	400	-	6,4	8	67	-	1.306,00
-	1002463	Taurus 4000	5,00	4,00	-	400	-	8,3	8	86	-	1.448,00

PRESTAZIONI

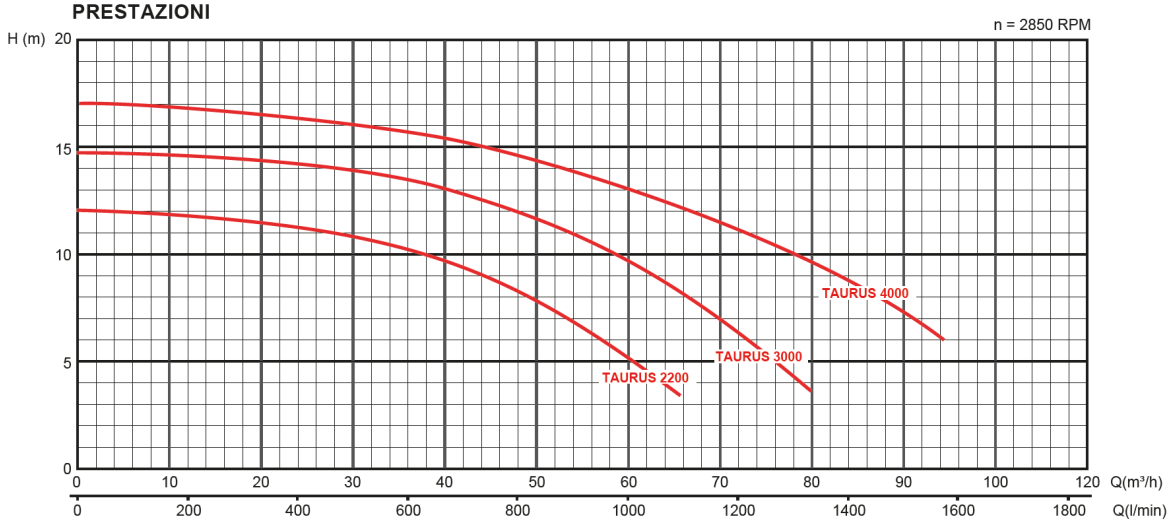

MODELLO	ALTEZZA [mm]	LARGHEZZA [mm]	LUNGHEZZA [mm]	ATTACCO IN [mm]	ATTACCO OUT [mm]	PESO [kg]
Taurus 2200	319	260	450	Ø75 F.	Ø75 F.	21
Taurus 3000	319	260	450	Ø75 F.	Ø75 F.	37

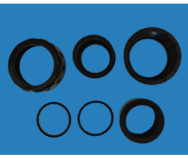

RICAMBI PER POMPA TAURUS

CODICE	MODELLO	PREZZO (€)
1004675	KIT ATTACCO IN - OUT	22,50

SOFFIANTI IN ALLUMINIO - FUNZIONAMENTO CONTINUO



CODICE	DESCRIZIONE	POTENZA [kW]	PORTATA [m3/h]	ATTACCHI	PREZZO (€)
1002700	Soffiante in alluminio monofase completo di nr.1 manicotto filettato 1" 1/4	0,55	120	1" 1/4	984,00
1002701	Soffiante in alluminio trifase completo di nr.1 manicotto filettato 1" 1/4	0,55	120	1" 1/4	968,00
1002702	Soffiante in alluminio monofase completo di nr.1 manicotto filettato 1" 1/2	0,85	120	1" 1/2	1.038,00
1002703	Soffiante in alluminio trifase completo di nr.1 manicotto filettato 1" 1/2	0,85	120	1" 1/2	1.016,00
1002704	Soffiante in alluminio monofase completo di nr.1 manicotto filettato 1" 1/2	1,10	250	1" 1/2	1.255,00
1002705	Soffiante in alluminio trifase completo di nr.1 manicotto filettato 1" 1/2	1,10	250	1" 1/2	1.216,00
1002706	Soffiante in alluminio monofase completo di nr.1 manicotto filettato 1" 1/2	1,50	250	1" 1/2	1.512,00
1002707	Soffiante in alluminio trifase completo di nr.1 manicotto filettato 1" 1/2	1,50	250	1" 1/2	1.387,00
1002708	Soffiante in alluminio monofase completo di nr.1 manicotto filettato 2"	2,20	340	2"	1.812,00
1002709	Soffiante in alluminio trifase completo di nr.1 manicotto filettato 2"	2,20	340	2"	1.770,00

ACCESSORI PER SOFFIANTI IN ALLUMINIO - FILTRI IN ASPIRAZIONE, SILENZIATORI



CODICE	DESCRIZIONE	PREZZO (€)
1002720	Filtro in aspirazione 1"1/2 (completo di kit istallazione)	305,00
1002721	Filtro in aspirazione 2" (completo di kit istallazione)	366,00
1002730	Silenziatore 1"1/2	142,00
1002731	Silenziatore 2"	179,00
1002740	Manicotto alluminio filettato 1"1/2	39,00
1002741	Manicotto alluminio filettato 2"	61,00





MINI

Locale tecnico MINI in vetroresina completo di coperchio con superficie antisdrucciolo.
Può essere fornito vuoto o con tutte le apparecchiature compreso di pompa idromassaggio e/o soffiante blower (sia per uso privato che in ghisa per uso continuo) e un quadro con trasduttore pneumatico e piezoelettrico.
E' idoneo anche per l'alloggiamento delle pompe per nuoto controcorrente.

NB: Quadro elettrico non incluso

CODICE	DESCRIZIONE	PREZZO (€)
1017050	Locale Tecnico MINI con coperchio (vuoto)	682,00
1017051	Coperchio per Locale Tecnico MINI	262,00

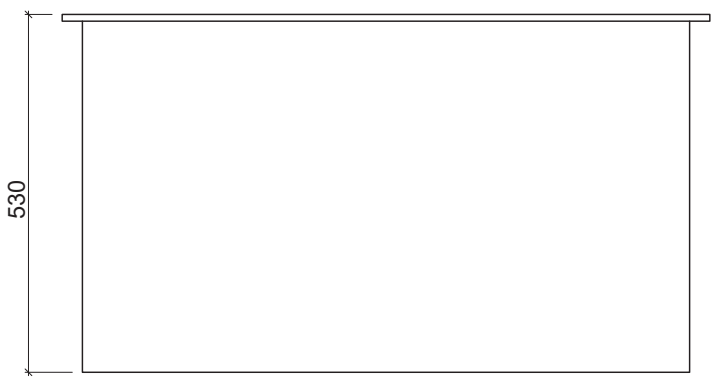

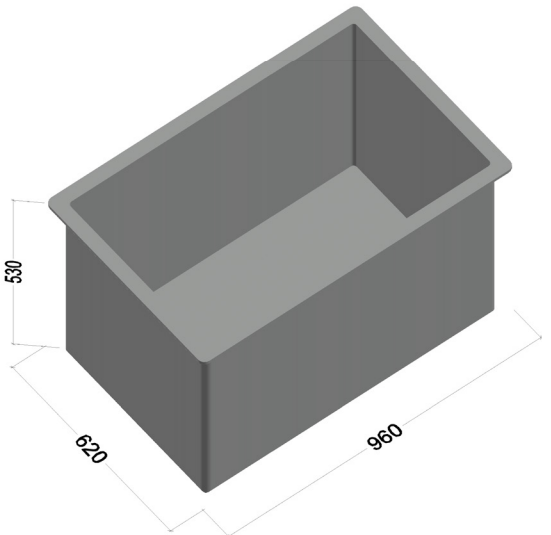

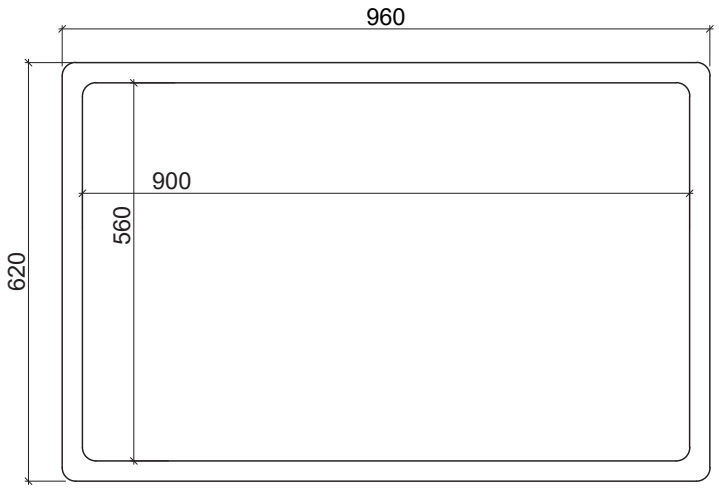

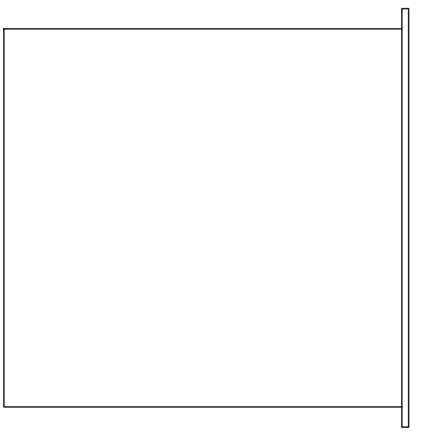

LOCALI TECNICI ASSEMBLATI 1.4

MINI - AD USO PRIVATO

CODICE		DESCRIZIONE		IMPIANTO ARIA	MAND.		IMPIANTO ACQUA	ASP.		MAND.		PREZZO
MONOFASE	TRIFASE	LOCALE	TIPOLOGIA	SOFFIANTE	n.	ø	POMPA	n.	ø	n.	ø	
1017400	1017401	MINI	Aria	ALLUMINIO 0,55 kW	1	50	-	-	-	-	-	1.976,00
1017402	1017403	MINI	Aria	ALLUMINIO 0,85 kW	1	50	-	-	-	-	-	2.028,00
1017404	1017405	MINI	Aria	ALLUMINIO 1,10 kW	1	50	-	-	-	-	-	2.247,00
1017406	1017407	MINI	Aria	ALLUMINIO 1,50 kW	1	50	-	-	-	-	-	2.504,00
1017408	1017409	MINI	Aria	ALLUMINIO 2,20 kW	1	50	-	-	-	-	-	2.784,00
1017410	1017411	MINI	Acqua	-	-	-	EOS 1100 Q=20m3/h H=7,5m	1	50	1	50	1.404,00
1017412	1017413	MINI	Acqua / Aria	ALLUMINIO 0,55 kW	1	50	EOS 1100 Q=20m3/h H=7,5m	1	50	1	50	2.498,00
1017414	1017415	MINI	Acqua / Aria	ALLUMINIO 0,85 kW	1	50	EOS 1100 Q=20m3/h H=7,5m	1	50	1	50	2.552,00
1017416	1017417	MINI	Acqua	-	-	-	TAURUS 2200 Q=49m3/h H=8m	1	75	1	75	2.575,00
1017418	1017419	MINI	Acqua / Aria	ALLUMINIO 1,10 kW	1	50	TAURUS 2200 Q=49m3/h H=8m	1	75	1	75	3.944,00
1017420	1017421	MINI	Acqua / Aria	ALLUMINIO 1,50 kW	1	50	TAURUS 2200 Q=49m3/h H=8m	1	75	1	75	4.200,00
1017422	1017423	MINI	Acqua / Aria	ALLUMINIO 2,20 kW	1	50	TAURUS 2200 Q=49m3/h H=8m	1	75	1	75	4.479,00
1017424	1017425	MINI	Acqua	-	-	-	TAURUS 3000 Q=67m3/h H=8m	1	75	1	75	2.595,00
-	1017427	MINI	Acqua / Aria	ALLUMINIO 1,10 kW	1	50	TAURUS 3000 Q=67m3/h H=8m	1	75	1	75	3.960,00
-	1017429	MINI	Acqua / Aria	ALLUMINIO 1,50 kW	1	50	TAURUS 3000 Q=67m3/h H=8m	1	75	1	75	4.220,00
-	1017431	MINI	Acqua / Aria	ALLUMINIO 2,20 kW	1	50	TAURUS 3000 Q=67m3/h H=8m	1	75	1	75	4.500,00
1017432	1017433	MINI	-	-	-	-	PRISMA 1500 Q=28,5m3/h H=8m	1	63	1	63	1.680,00
1017434	1017435	MINI	Acqua / Aria	ALLUMINIO 1,10 kW	1	50	PRISMA 1500 Q=28,5m3/h H=8m	1	63	1	63	4.248,00
1017436	1017437	MINI	Acqua / Aria	ALLUMINIO 1,50 kW	1	50	PRISMA 1500 Q=28,5m3/h H=8m	1	63	1	63	3.304,00
1017438	1017439	MINI	Acqua / Aria	ALLUMINIO 2,20 kW	1	50	PRISMA 1500 Q=28,5m3/h H=8m	1	63	1	63	3.585,00

*Portata nominale del filtro installato

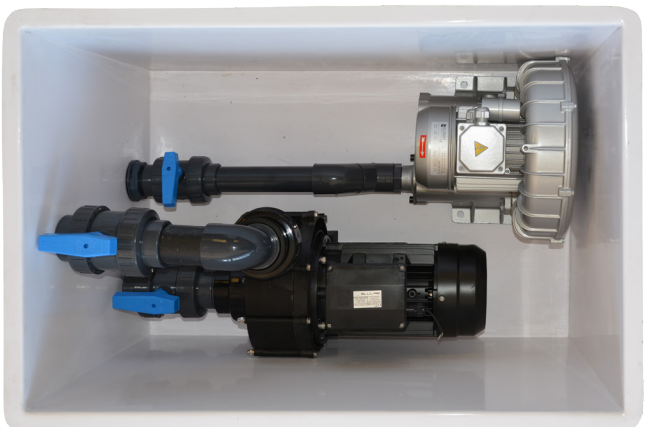



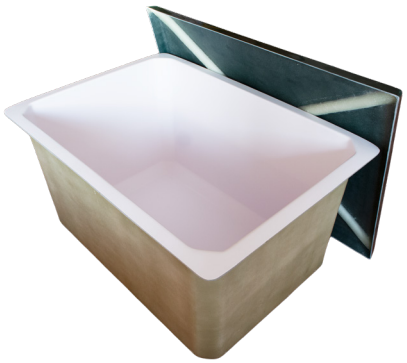

MINI SPA

Locale tecnico MINI in vetroresina completo di coperchio con superficie antisdrucciolo.
Può essere fornito vuoto o con tutte le apparecchiature compreso di pompa idromassaggio e/o soffiante blower (sia per uso privato che in ghisa per uso continuo) e un quadro con trasduttore pneumatico e piezoelettrico.
E' idoneo anche per l'alloggiamento delle pompe per nuoto controcorrente.

NB: Quadro elettrico non incluso

CODICE	DESCRIZIONE	PREZZO (€)
1003800	Locale Tecnico MINI SPA con coperchio (vuoto)	649,00
1003801	Coperchio per Locale Tecnico MINI SPA	209,00

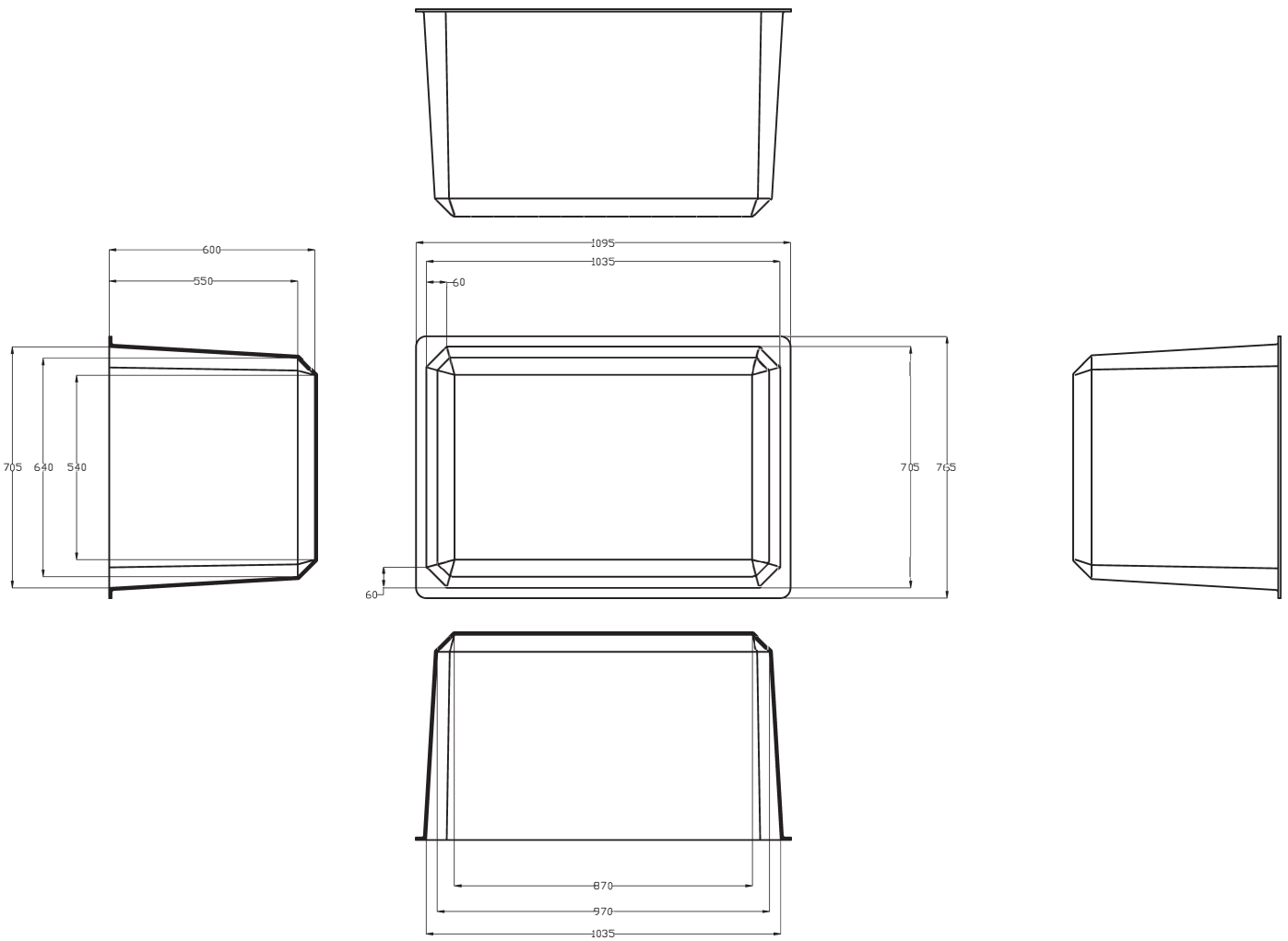

LOCALI TECNICI ASSEMBLATI 1.4

MINI SPA - AD USO PRIVATO

CODICE		DESCRIZIONE		IMPIANTO ARIA	MAND.		IMPIANTO ACQUA	ASP.		MAND.		PREZZO
MONOFASE	TRIFASE	LOCALE	TIPOLOGIA	SOFFIANTE	n.	ø	POMPA	n.	ø	n.	ø	
1013122	1013123	MINI SPA	Aria	ALLUMINIO 0,55 kW	1	50	-	-	-	-	-	2.066,00
1013124	1013125	MINI SPA	Aria	ALLUMINIO 0,85 kW	1	50	-	-	-	-	-	2.118,00
1013126	1013127	MINI SPA	Aria	ALLUMINIO 1,10 kW	1	50	-	-	-	-	-	2.338,00
1013128	1013129	MINI SPA	Aria	ALLUMINIO 1,50 kW	1	50	-	-	-	-	-	2.595,00
1013130	1013131	MINI SPA	Aria	ALLUMINIO 2,20 kW	1	50	-	-	-	-	-	2.874,00
1013100	1013101	MINI SPA	Acqua	-	-	-	EOS 1100 Q=20m3/h H=7,5m	1	50	1	50	1.494,00
1013102	1013103	MINI SPA	Acqua / Aria	ALLUMINIO 0,55 kW	1	50	EOS 1100 Q=20m3/h H=7,5m	1	50	1	50	2.589,00
1013104	1013105	MINI SPA	Acqua / Aria	ALLUMINIO 0,85 kW	1	50	EOS 1100 Q=20m3/h H=7,5m	1	50	1	50	2.642,00
1013106	1013107	MINI SPA	Acqua	-	-	-	TAURUS 2200 Q=49m3/h H=8m	1	75	1	75	2.666,00
1013108	1013109	MINI SPA	Acqua / Aria	ALLUMINIO 1,10 kW	1	50	TAURUS 2200 Q=49m3/h H=8m	1	75	1	75	4.034,00
1013110	1013111	MINI SPA	Acqua / Aria	ALLUMINIO 1,50 kW	1	50	TAURUS 2200 Q=49m3/h H=8m	1	75	1	75	4.290,00
1013112	1013113	MINI SPA	Acqua / Aria	ALLUMINIO 2,20 kW	1	50	TAURUS 2200 Q=49m3/h H=8m	1	75	1	75	4.569,00
-	1013115	MINI SPA	Acqua	-	-	-	TAURUS 3000 Q=67m3/h H=8m	1	75	1	75	2.685,00
-	1013117	MINI SPA	Acqua / Aria	ALLUMINIO 1,10 kW	1	50	TAURUS 3000 Q=67m3/h H=8m	1	75	1	75	4.053,00
-	1013119	MINI SPA	Acqua / Aria	ALLUMINIO 1,50 kW	1	50	TAURUS 3000 Q=67m3/h H=8m	1	75	1	75	4.310,00
-	1013121	MINI SPA	Acqua / Aria	ALLUMINIO 2,20 kW	1	50	TAURUS 3000 Q=67m3/h H=8m	1	75	1	75	4.590,00
1013132	1013133	MINI SPA	Acqua	-	-	-	PRISMA 1500 Q=28,5m3/h H=8m	1	63	1	63	1.771,00
1013134	1013135	MINI SPA	Acqua / Aria	ALLUMINIO 1,10 kW	1	50	PRISMA 1500 Q=28,5m3/h H=8m	1	63	1	63	3.139,00
1013136	1013137	MINI SPA	Acqua / Aria	ALLUMINIO 1,50 kW	1	50	PRISMA 1500 Q=28,5m3/h H=8m	1	63	1	63	3.396,00
1013142	1013143	MINI SPA	Acqua / Aria	ALLUMINIO 2,20 kW	1	50	PRISMA 1500 Q=28,5m3/h H=8m	1	63	1	63	3.675,00
1013138	1013139	MINI SPA	Acqua / Aria	ALLUMINIO 0,50 kW	1	50	PRISMA 1500 Q=28,5m3/h H=8m EOS 1100 Q=20m3/h H=7,5m	1 1	63 50	1 1	63 50	3.396,00
1013140	1013141	MINI SPA	Acqua / Aria	ALLUMINIO 0,85 kW	1	50	PRISMA 1500 Q=28,5m3/h H=8m EOS 1100 Q=20m3/h H=7,5m	1 1	63 50	1 1	63 50	3.448,00
1013144	1013145	MINI SPA	Acqua / Aria	ALLUMINIO 0,85 kW	1	50	PRISMA 1500 Q=28,5m3/h H=8m EOS 1100 Q=20m3/h H=7,5m	1 1	63 50	1 1	63 50	3.669,00

*Portata nominale del filtro installato



CILINDRO

Locale tecnico CILINDRO in vetroresina completo di coperchio con superficie antisdrucciolo.
Può essere fornito vuoto o con tutte le apparecchiature compreso bypass per elettrolisi e/o pompa di calore.
Personalizzabile secondo le esigenze del cliente e studiato per alloggiare un impianto di filtrazione.

NB: Quadro elettrico e sabbia non inclusi

CODICE	DESCRIZIONE	PREZZO (€)
1003980	Locale Tecnico CILINDRO con coperchio (vuoto)	1.042,00
1003981	Coperchio per Locale Tecnico CILINDRO	263,00

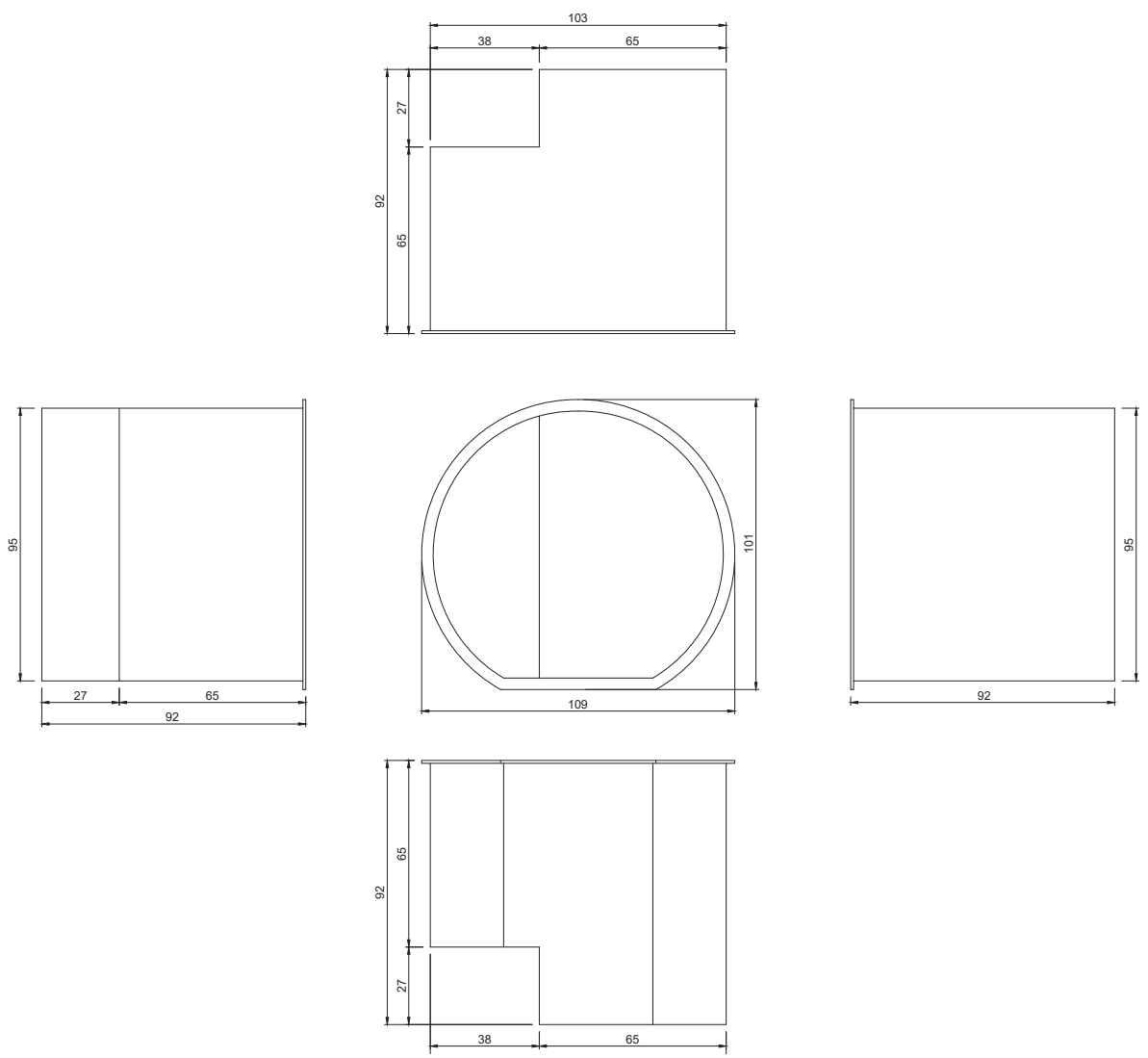

LOCALI TECNICI ASSEMBLATI 1.4

CILINDRO - AD USO PRIVATO

CODICE		DESCRIZIONE				ASP.		MAND.		PREZZO
MONOFASE	TRIFASE	LOCALE	PORTATA (m³/h)*	FILTRO	POMPA	n.	ø	n.	ø	(€)
1013216	-	CILINDRO	6	D-400 TOP	MATERIA 450	1	50	1	50	2.700,00
1017450	-	CILINDRO	6	D-400 TOP	NITRO 370	1	50	1	50	2.407,00
1017451	-	CILINDRO	10	D-500 TOP	NITRO 550	2	50	2	50	2.587,00
1017452	-	CILINDRO	6	MIURA 400	MATERIA 450	1	50	1	50	2.627,00
1017453	-	CILINDRO	6	MIURA 400	NITRO 370	2	50	2	50	2.782,00
1017454	-	CILINDRO	10	TEMERARIO 500	NITRO 550	2	50	2	50	3.100,00
1017455	-	CILINDRO	10	TEMERARIO 500	NITRO 550	3	50	2	50	3.200,00

*Portata nominale del filtro installato





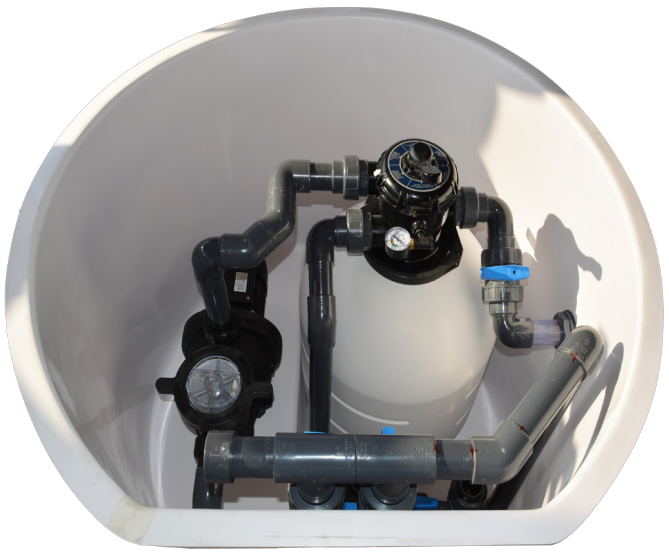



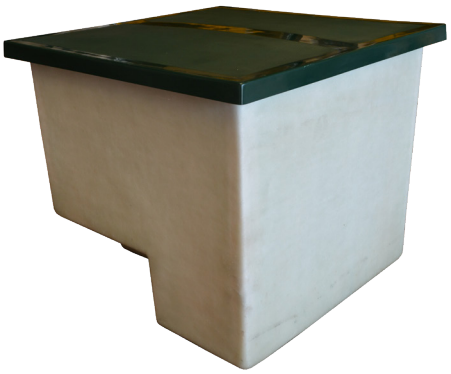

TEXAS MINI

Locale tecnico TEXAS MINI in vetroresina completo di coperchio con superficie antisdrucciolo.
Può essere fornito vuoto o con tutte le apparecchiature compreso bypass per elettrolisi e/o pompa di calore.
Personalizzabile secondo le esigenze del cliente e studiato per alloggiare un impianto di filtrazione.

NB: Quadro elettrico e sabbia non inclusi

CODICE	DESCRIZIONE	PREZZO (€)
1004650	Locale Tecnico Texas mini con coperchio (vuoto)	1.164,00
1004651	Coperchio per Locale Tecnico 1 X 1	372,00

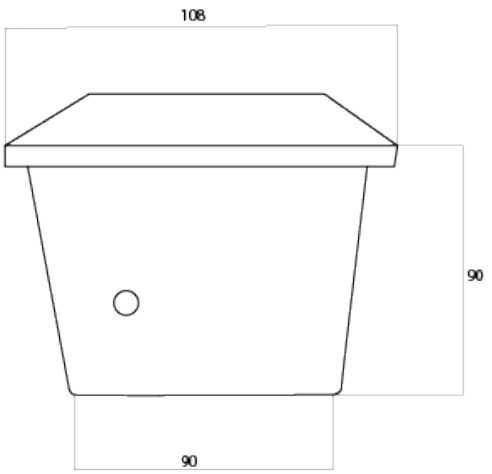

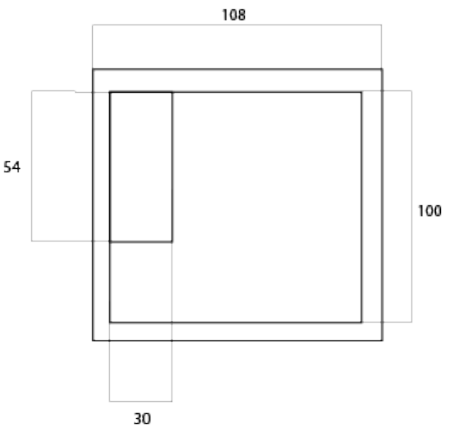

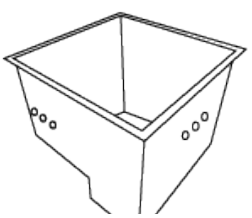

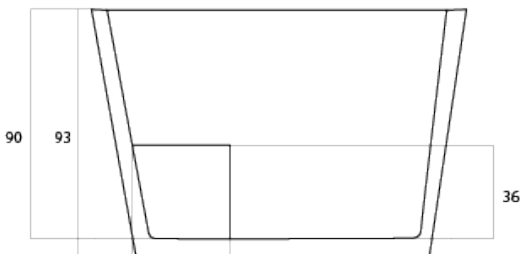

LOCALI TECNICI ASSEMBLATI 1.4

TEXAS MINI - AD USO PRIVATO

CODICE		DESCRIZIONE				ASP.		MAND.		PREZZO (€)
MONOFASE	TRIFASE	LOCALE	PORTATA (m^3/h)*	FILTRO	POMPA	n.	ø	n.	ø	
1017504	-	TEXAS MINI	10	D-500 TOP	NITRO 370	2	50	2	50	3.283,00
1017505	1017506	TEXAS MINI	10	D-500 TOP	NITRO 550	2	50	2	50	3.298,00
1017507	-	TEXAS MINI	10	MIURA 500	NITRO 370	2	50	1	50	3.612,00
1017508	1017509	TEXAS MINI	10	MIURA 500	NITRO 550	2	50	2	50	3.767,00
1017510	1017513	TEXAS MINI	15	MIURA 600	NITRO 550	3	50	2	50	3.850,00
1017511	1017512	TEXAS MINI	15	MIURA 600	NITRO 750	3	50	3	50	3.900,00
		TEXAS MINI	10	TEMERARIO 500	NITRO 370	2	50	1	50	3.416,00
1017516	1017517	TEXAS MINI	10	TEMERARIO 500	NITRO 550	3	50	2	50	3.650,00
1015718	1017519	TEXAS MINI	15	TEMERARIO 600	NITRO 750	3	50	3	50	3.800,00

*Portata nominale del filtro installato





TEXAS

Locale tecnico TEXAS in vetroresina completo di coperchio con superficie antisdrucciolo.
Può essere fornito vuoto o con tutte le apparecchiature compreso bypass per elettrolisi e/o pompa di calore.
Personalizzabile secondo le esigenze del cliente e studiato per alloggiare un impianto di filtrazione.

NB: Quadro elettrico e sabbia non inclusi

CODICE	DESCRIZIONE	PREZZO (€)
1003900	Locale Tecnico TEXAS con coperchio (vuoto)	1.280,00
1003901	Coperchio per Locale Tecnico TEXAS	466,00

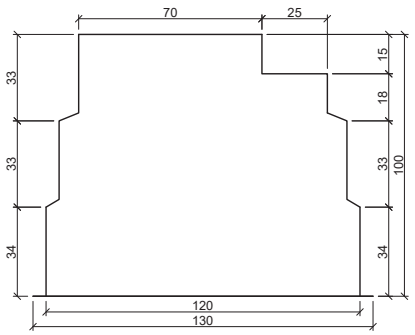

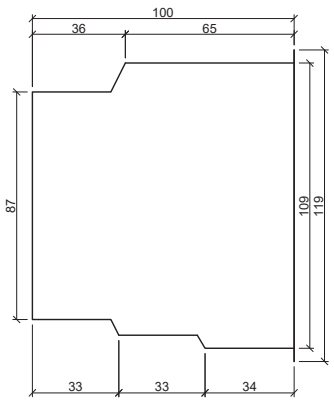

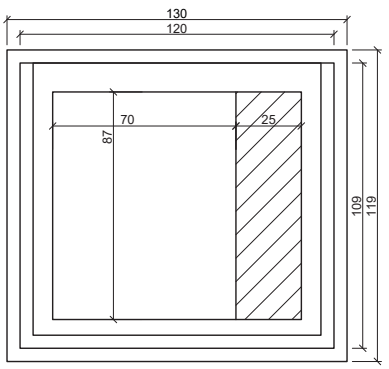

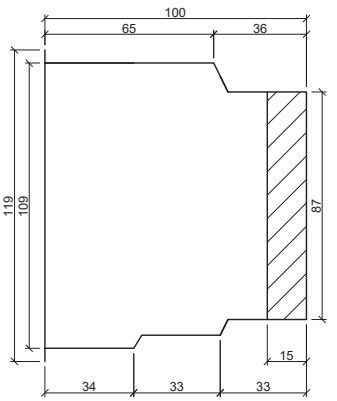

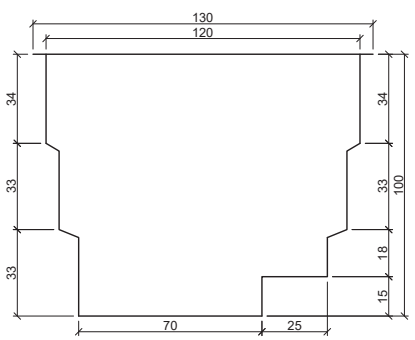

LOCALI TECNICI ASSEMBLATI 1.4

TEXAS - AD USO PRIVATO

CODICE		DESCRIZIONE				ASP.		MAND.		PREZZO (€)
MONOFASE	TRIFASE	LOCALE	PORTATA (m^3/h)*	FILTRO	POMPA	n.	ø	n.	ø	
1013322	-	TEXAS	10	D-500 TOP	NITRO 370	1	50	2	50	2.750,00
1013335	1013336	TEXAS	10	D-500 TOP	NITRO 550	3	50	2	50	2.890,00
1013337	1013338	TEXAS	14	D-600 TOP	NITRO 750	3	50	3	50	2.960,00
1013339	-	TEXAS	10	MIURA 500	NITRO 370	2	50	1	50	3.307,00
1013330	1013331	TEXAS	10	MIURA 500	NITRO 550	2	50	2	50	3.320,00
1013314	-	TEXAS	15	MIURA 600	NITRO 550	2	50	2	50	3.330,00
1013340	-	TEXAS	15	MIURA 600	NITRO 750	3	50	3	50	3.450,00
	-	TEXAS	10	TEMERARIO 500	NITRO 370	2	50	1	50	3.111,00
1013342	-	TEXAS	10	TEMERARIO 500	NITRO 550	3	50	2	50	3.100,00
		TEXAS	15	TEMERARIO 600	NITRO 550	2	50	2	50	3.210,00
1013343	-	TEXAS	15	TEMERARIO 600	NITRO 750	3	50	3	50	3.150,00

*Portata nominale del filtro installato





TEXAS MAXI

Locale tecnico TEXAS MAXI in vetroresina completo di coperchio con superficie antisdrucciolo.
Può essere fornito vuoto o con tutte le apparecchiature compreso bypass per elettrolisi e/o pompa di calore.
Personalizzabile secondo le esigenze del cliente e studiato per alloggiare un impianto di filtrazione.

NB: Quadro elettrico e sabbia non inclusi

CODICE	DESCRIZIONE	PREZZO (€)
1004790	Locale Tecnico TEXAS MAXI con coperchio (vuoto)	1.786,00
1004791	Coperchio per Locale Tecnico TEXAS MAXI	598,00

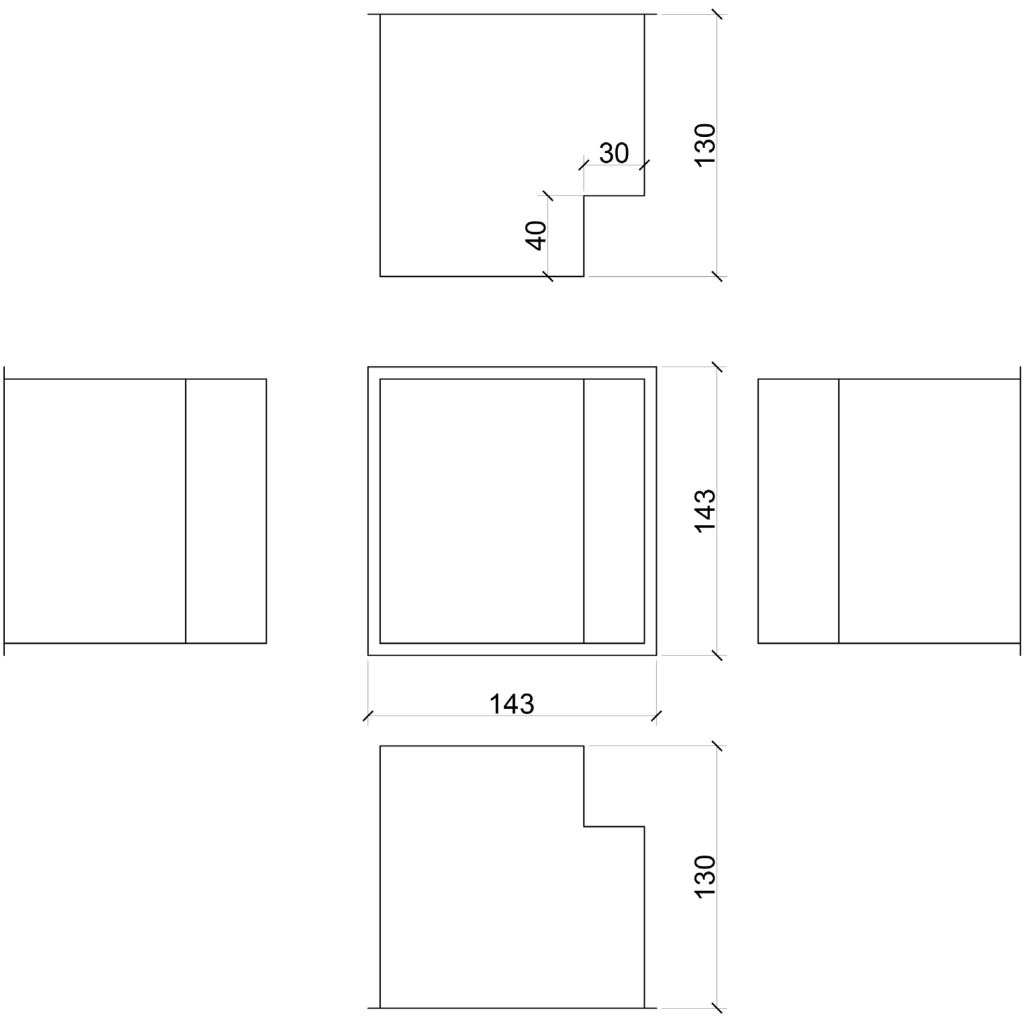

LOCALI TECNICI ASSEMBLATI 1.4

TEXAS MAXI - AD USO PRIVATO

CODICE		DESCRIZIONE				ASP.		MAND.		PREZZO (€)
MONOFASE	TRIFASE	LOCALE	PORTATA (m^3/h)*	FILTRO	POMPA	n.	ø	n.	ø	
1004794	1004795	TEXAS MAXI	14	D-600 TOP	NITRO 750	3	50	2	50	4.208,00
1017555	-	TEXAS MAXI	15	TEMERARIO 600	NITRO 750	3	50	3	50	4.300,00
1017556	-	TEXAS MAXI	22	TEMERARIO 760	NITRO 1100	3	50	3	50	4.490,00
1004876	-	TEXAS MAXI	22	TEMERARIO 760	SUPERAMERICA 1100	4+1	50+63	4	50	5.300,00
1004866	1004867	TEXAS MAXI	15	MIURA 600	NITRO 750	3	50	3	50	4.536,00
1004870	1004871	TEXAS MAXI	22	MIURA 760	PATRIOT 1500	4+1	50+63	4	50	5.703,00
1004872	1004873	TEXAS MAXI	22	MIURA 760	SUPERAMERICA 1100	4+1	50+63	4	50	5.775,00

*Portata nominale del filtro installato





RANGER

Locale tecnico RANGER in vetroresina completo di coperchio con superficie antisdrucciolo.
Può essere fornito vuoto o con tutte le apparecchiature compreso bypass per elettrolisi e/o pompa di calore.
Personalizzabile secondo le esigenze del cliente e studiato per alloggiare un impianto di filtrazione.
Il coperchio è dotato di cerniere in PVC con arco di movimento di 180° e asta di supporto.

NB: Quadro elettrico e sabbia non inclusi

CODICE	DESCRIZIONE	PREZZO (€)
1004000	Locale Tecnico RANGER con coperchio (vuoto)	1.920,00
1004001	Coperchio per Locale Tecnico RANGER	730,00

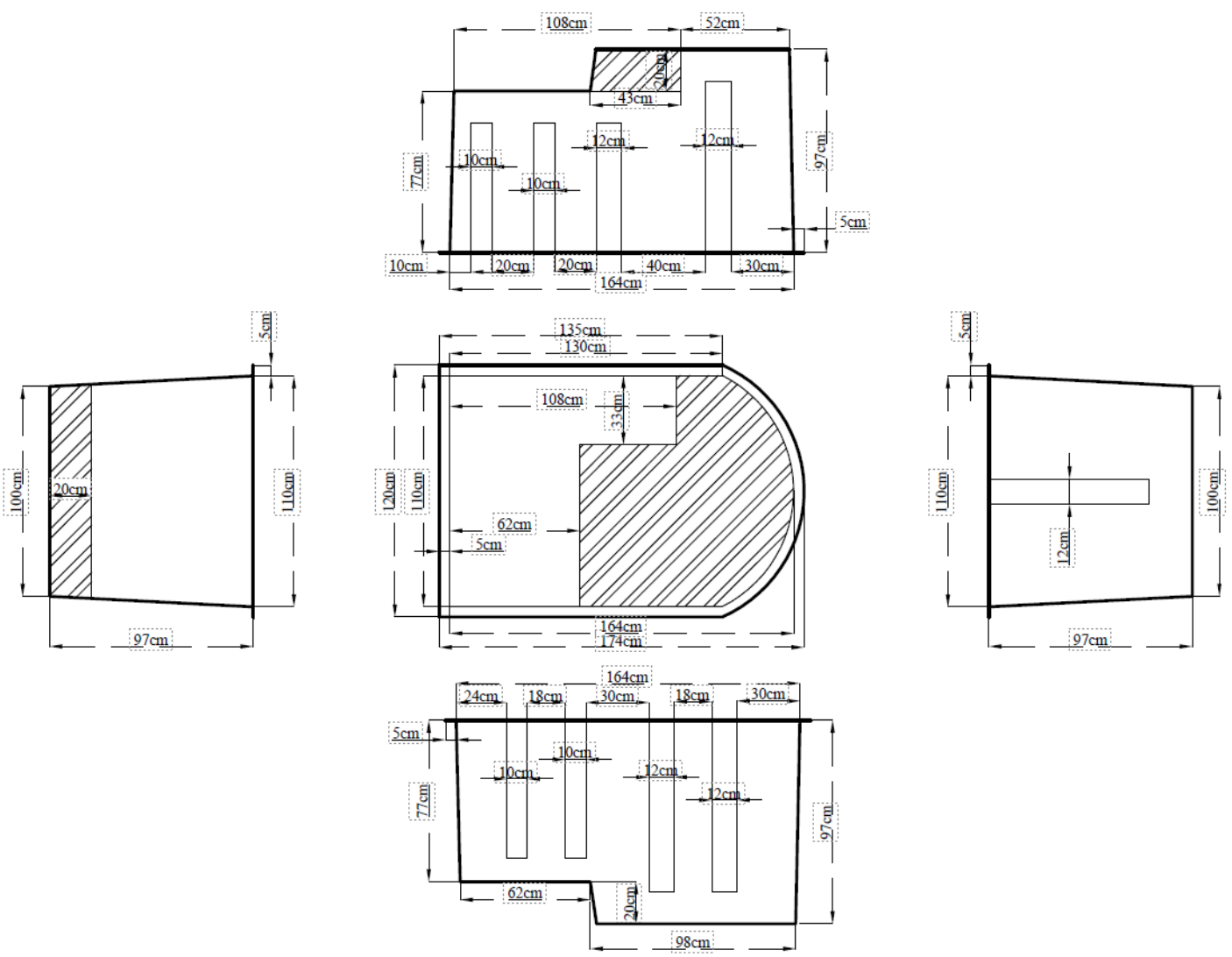

LOCALI TECNICI ASSEMBLATI 1.4

RANGER - AD USO PRIVATO

CODICE		DESCRIZIONE				ASP.		MAND.		PREZZO (€)
MONOFASE	TRIFASE	LOCALE	PORTATA (m³/h)*	FILTRO	POMPA	n.	ø	n.	ø	
1013656	1013657	RANGER	22	TEMERARIO 760	SUPERAMERICA 1100	4	50	3	50	4.740,00
1017608	-	RANGER	15	MIURA 600	NITRO 750	3	50	2	50	4.650,00
1013658	1013659	RANGER	15	MIURA 600	NITRO 750	3	50	2	50	4.700,00
1017609	-	RANGER	15	MIURA 600	ECOTWIST 750	4+1	50+63	4	50	6.055,00
1013662	1013663	RANGER	22	MIURA 760	PATRIOT 1500	4+1	50+63	4	50	5.844,00
1013664	1013665	RANGER	22	MIURA 760	SUPERAMERICA 1100	4+1	50+63	4	50	5.916,00
1013668	-	RANGER	22	MIURA 760	ECOELITE 1100	4+1	50+63	4	50	7.207,00

*Portata nominale del filtro installato







RANGER MAXI

Locale tecnico RANGER MAXI in vetroresina completo di coperchio con superficie antisdrucciolo.
Può essere fornito vuoto o con tutte le apparecchiature compreso bypass per elettrolisi e/o pompa di calore.
Personalizzabile secondo le esigenze del cliente e studiato per alloggiare un impianto di filtrazione.
Il coperchio è dotato di cerniere in PVC con arco di movimento di 180° e asta di supporto.

NB: Quadro elettrico e sabbia non inclusi

CODICE	DESCRIZIONE	PREZZO (€)
1004100	Locale Tecnico RANGER MAXI con coperchio (vuoto)	2.039,00
1004101	Coperchio per Locale Tecnico RANGER MAXI	819,00

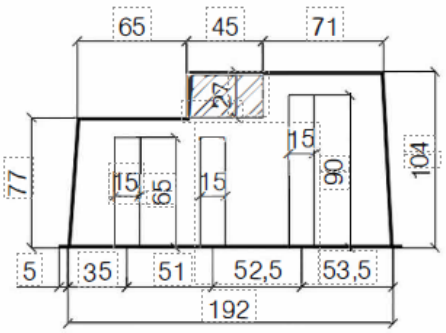

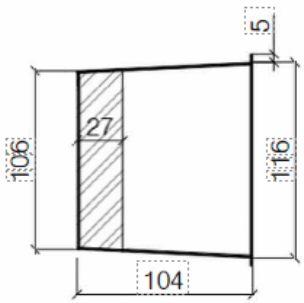

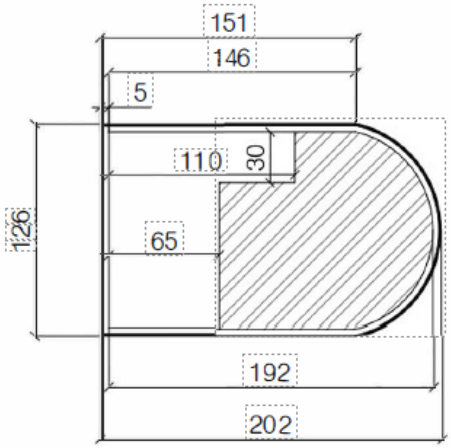

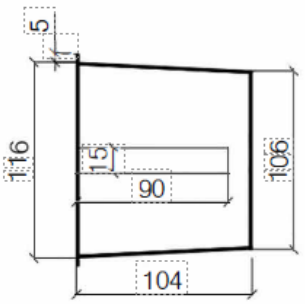

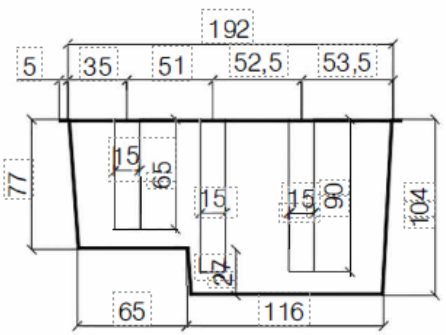

LOCALI TECNICI ASSEMBLATI 1.4

RANGER MAXI - AD USO PRIVATO

CODICE		DESCRIZIONE				ASP.		MAND.		PREZZO (€)
MONOFASE	TRIFASE	LOCALE	PORTATA (m^3/h)*	FILTRO	POMPA	n.	ø	n.	ø	
1013756	1013757	RANGER MAXI	15	TEMERARIO 600	NITRO 750	3	50	3	50	4.267,00
1013762	1013763	RANGER MAXI	22	TEMERARIO 760	SUPERAMERICA 1100	4+1	50+63	4	50	5.260,00
1013768	-	RANGER MAXI	30	TEMERARIO 900	SUPERAMERICA 1100	4+1	50+63	4	50	6.900,00
1013758	1013759	RANGER MAXI	15	MIURA 600	NITRO 750	3	50	2	50	4.357,00
1013764	1013765	RANGER MAXI	22	MIURA 760	SUPERAMERICA 1100	4+1	50+63	4	50	5.370,00
1017652	1017653	RANGER MAXI	30	MIURA 900	PATRIOT 2200	5+1	50+63	4	50	7.076,00
1013732	1013733	RANGER MAXI	30	MIURA 900	SUPERAMERICA 2200	5+1	50+63	4	50	7.144,00
1013734		RANGER MAXI	30	MIURA 900	ECOFORCE 2200	5+1	50+63	4	50	9.073,00

*Portata nominale del filtro installato





RANGER SUPERIOR

Locale tecnico RANGER SUPERIOR in vetroresina completo di coperchio con superficie antisdrucciolo.
Può essere fornito vuoto o con tutte le apparecchiature compreso bypass per elettrolisi e/o pompa di calore.
Personalizzabile secondo le esigenze del cliente e studiato per alloggiare un impianto di filtrazione.
Il coperchio è dotato di cerniere in PVC con arco di movimento di 180° e asta di supporto.

NB: Quadro elettrico e sabbia non inclusi

CODICE	DESCRIZIONE	PREZZO (€)
1004630	Locale Tecnico RANGER SUPERIOR con coperchio (vuoto)	3709,00
1004631	Coperchio per Locale Tecnico RANGER SUPERIOR	1.119,00

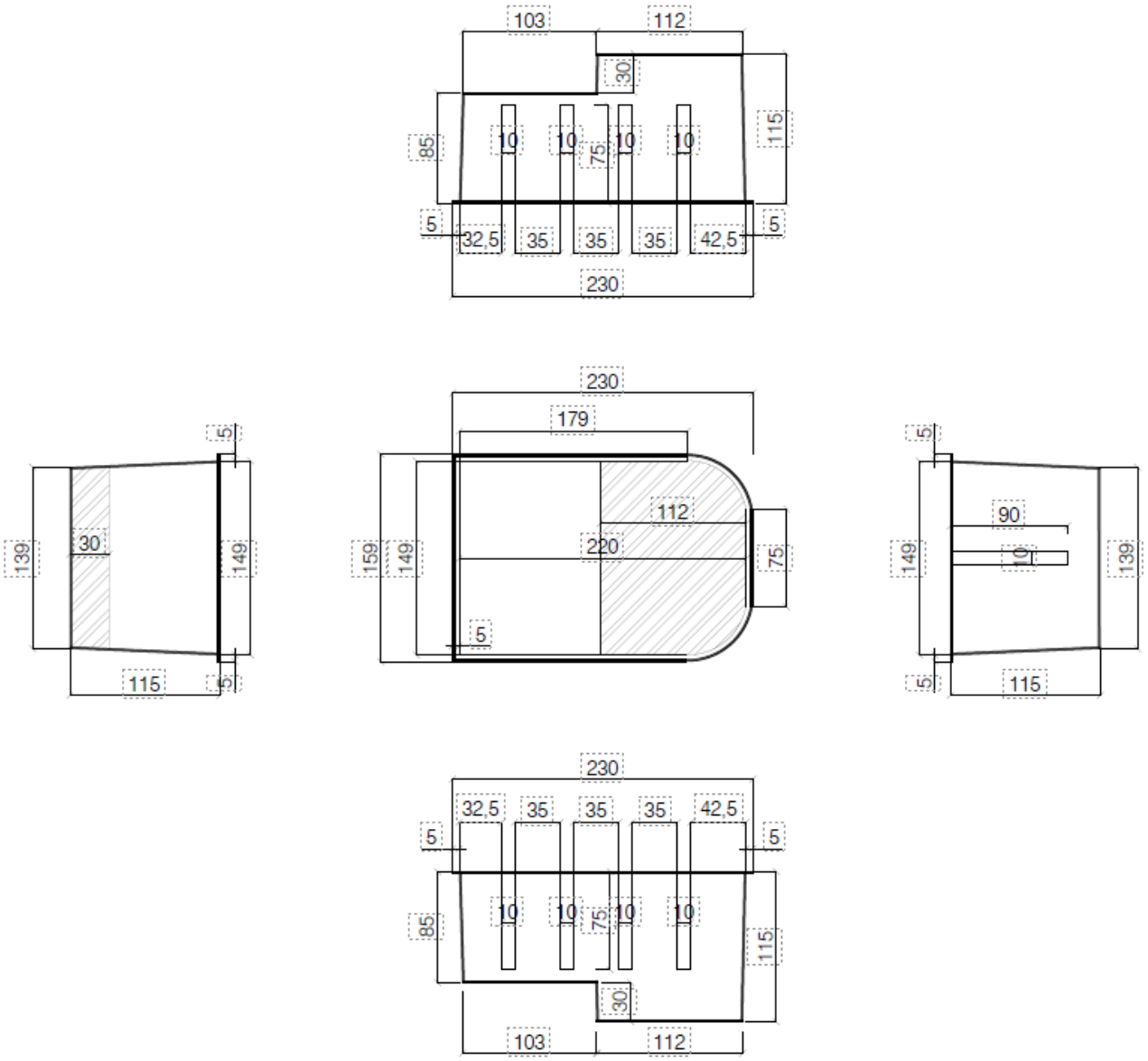

LOCALI TECNICI ASSEMBLATI 1.4

RANGER SUPERIOR - AD USO PRIVATO

CODICE		DESCRIZIONE				ASP.		MAND.		PREZZO (€)
MONOFASE	TRIFASE	LOCALE	PORTATA (m^3/h)*	FILTRO	POMPA	n.	ø	n.	ø	
1017702	-	RANGER SUPERIOR	15	TEMERARIO 600	NITRO 750	3	50	3	50	7.248,00
1013870	1013871	RANGER SUPERIOR	22	TEMERATIO 760	SUPERAMERICA 1100	4	50	3	50	7.263,00
1013887	-	RANGER SUPERIOR	30	TEMERARIO 900	SUPERAMERICA 2200	5+1	50+63	4	50	11.077,00
1013872	1013873	RANGER SUPERIOR	15	MIURA 600	NITRO 750	3	50	2	50	7.371,00
1017703	-	RANGER SUPERIOR	15	MIURA 600	ECOTWIST 750	3	50	3	50	8.662,00
1013876	1013877	RANGER SUPERIOR	22	MIURA 760	PATRIOT 1500	4+1	50+63	4	50	8.515,00
1013878	1013879	RANGER SUPERIOR	22	MIURA 760	SUPERAMERICA 1100	4+1	50+63	4	50	8.587,00
1013883	1013884	RANGER SUPERIOR	30	MIURA 900	PATRIOT 2200	5+1	50+63	4	50	9.080,00
1013885	1013886	RANGER SUPERIOR	30	MIURA 900	SUPERAMERICA 2200	5+1	50+63	4	50	9.148,00

*Portata nominale del filtro installato



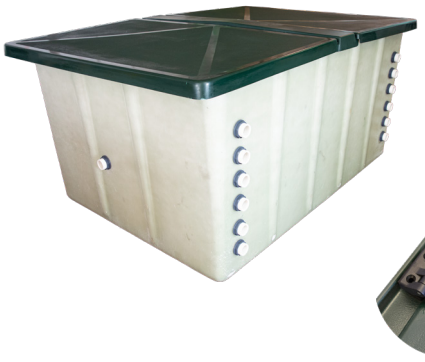

BIG

Locale tecnico BIG in vetroresina completo di coperchio con superficie antisdrucciolo.

Può essere fornito vuoto o con tutte le apparecchiature compreso bypass per elettrolisi e/o pompa di calore.

Personalizzabile secondo le esigenze del cliente per piscine private di grandi dimensioni.

Il coperchio è dotato di cerniere in PVC con arco di movimento di 180° e asta di supporto.

NB: Quadro elettrico e sabbia non inclusi

CODICE	DESCRIZIONE	PREZZO (€)
1004200	Locale Tecnico BIG con coperchio (vuoto)	7.990,00
1004201	Coperchio per Locale Tecnico BIG	2.398,00

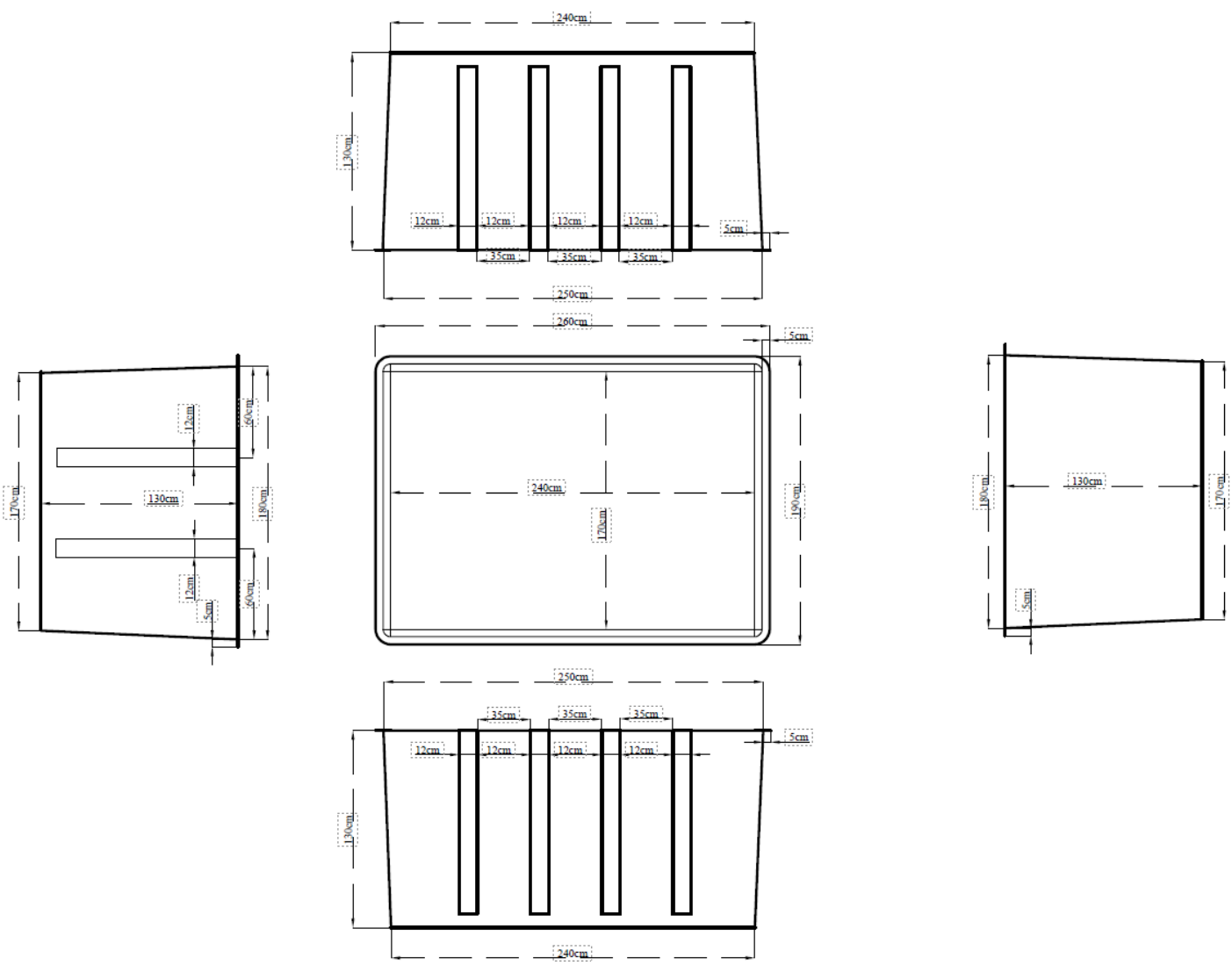

LOCALI TECNICI ASSEMBLATI 1.4

BIG - AD USO PRIVATO

CODICE		DESCRIZIONE				ASP.		MAND.		PREZZO (€)
MONOFASE	TRIFASE	LOCALE	PORTATA (m³/h)*	FILTRO	POMPA	n.	ø	n.	ø	
1014076	1014077	BIG	44	n.2 TEMERARIO 760	n.2 SUPERAMERICA 1100	4+1	50+63	4	50	16.000,00
1014072	1014073	BIG	44	n.2 MIURA 760	n.2 PATRIOT 1500	4+1	50+63	4	50	16.230,00
1014074	1014075	BIG	44	n.2 MIURA 760	n.2 SUPERAMERICA 1100	4+1	50+63	4	50	16.374,00
1014050	1014051	BIG	60	n.2 MIURA 900	n.2 PATRIOT 1500	5+1	50+63	4	50	17.229,00
1014052	1014053	BIG	60	n.2 MIURA 900	n.2 SUPERAMERICA 1100	5+1	50+63	4	50	17.366,00
1014056	1014057	BIG	60	n.2 MIURA 900	n.2 ECOELITE 1100	5+1	50+63	4	50	21.220,00

*Portata nominale del filtro installato





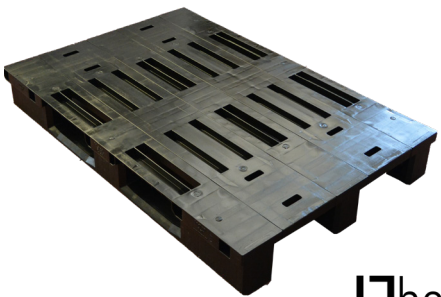

PEDANA POOLLBOX

Impianto di filtrazione installato su PEDANA POOLLBOX altamente resistente.

Tutte le nostre pedane possono essere personalizzate. Questa soluzione è studiata per collocare gli impianti di filtrazione direttamente in cantiere.

Può essere fornita vuota o completa di apparecchiature, bypass per elettrolisi e/o pompa di calore.

NB: Quadro elettrico e sabbia non inclusi

CODICE	DESCRIZIONE	PREZZO (€)
1014408	Pedana POOLLBOX 66x 120x20	230,00
1014409	Pedana POOLLBOX 80x120x20	260,00
1014410	Pedana POOLLBOX 100x120x20	300,00
1014411	Pedana POOLLBOX 120x120x20	344,00
1014412	Pedana POOLLBOX 160x120x20	384,00



LOCALI TECNICI ASSEMBLATI 1.4

PEDANA POOLLBOX - AD USO PRIVATO

CODICE		DESCRIZIONE				ASP.		MAND.		PREZZO (€)
MONOFASE	TRIFASE	LOCALE	PORTATA (m³/h)*	FILTRO	POMPA	n.	ø	n.	ø	
1018600	-	100X120	10	D-500 TOP	NITRO 370	2	50	2	50	2.662,00
1018601	1018602	100X120	10	D-500 TOP	NITRO 550	3	50	2	50	2.686,00
1018603	1018604	120X120	14	D-600 TOP	NITRO 750	3	50	3	50	2.962,00
1018606	-	100X120	10	MIURA 500	NITRO 370	2	50	2	50	3.142,00
1018607	1018608	100X120	10	MIURA 500	NITRO 550	3	50	2	50	3.156,00
1018609	1018610	120X120	15	MIURA 600	NITRO 750	3	50	3	50	3.322,00
1018612	1018613	160X120	22	MIURA 760	PATRIOT 1500	4+1	50+63	4	50	4.719,00
1018614	1018615	160X120	22	MIURA 760	SUPERAMERICA 1100	4+1	50+63	4	50	4.798,00
1018616	-	160X120	22	TEMERARIO 760	SUPERAMERICA 1100	4+1	50+63	4	50	6.082,00
1018617	1018618	160X120	30	MIURA 900	PATRIOT 2200	5+1	50+63	4	50	5.284,00
1018619	1018620	160X120	30	MIURA 900	SUPERAMERICA 2200	5+1	50+63	4	50	5.590,00
1018621	-	160X120	30	TEMERARIO 900	SUPERAMERICA 2200	5+1	50+63	4	50	7.282,00

*Portata nominale del filtro installato





MINI

Locale tecnico MINI in vetroresina completo di coperchio con superficie antisdrucciolo.
Può essere fornito vuoto o con tutte le apparecchiature compreso di pompa idromassaggio e/o soffiante blower (sia per uso privato che in ghisa per uso continuo) e un quadro con trasduttore pneumatico e piezoelettrico.
E' idoneo anche per l'alloggiamento delle pompe per nuoto controcorrente.

NB: Quadro elettrico non incluso

CODICE	DESCRIZIONE	PREZZO (€)
1017050	Locale Tecnico MINI con coperchio (vuoto)	682,00
1017051	Coperchio per Locale Tecnico MINI	262,00

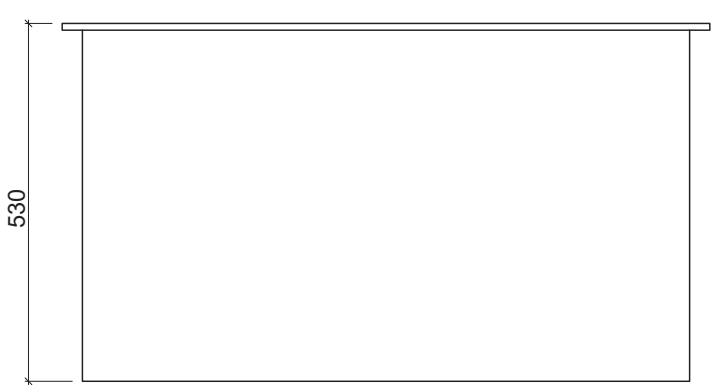

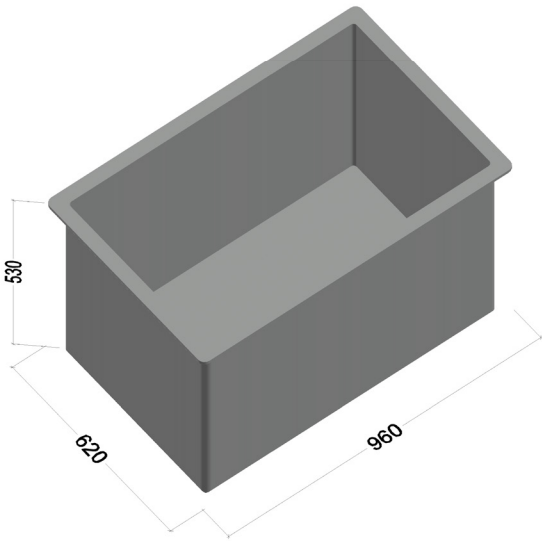

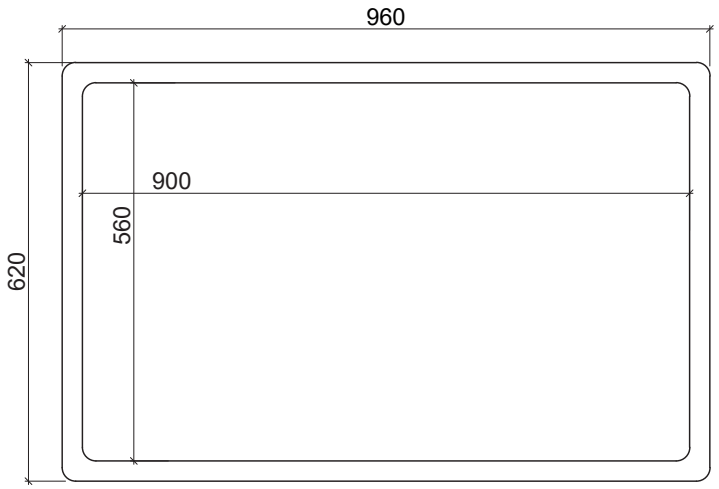

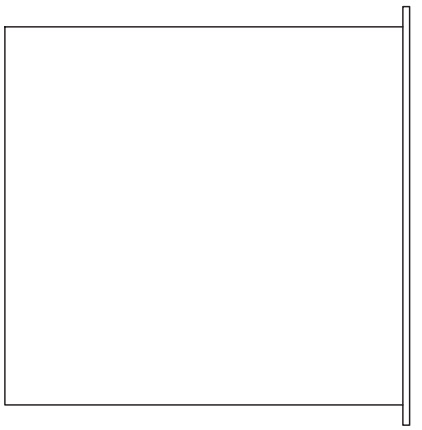

LOCALI TECNICI ASSEMBLATI 1.4

MINI - FILTRI A CARTUCCIA

CODICE		DESCRIZIONE				ASP.		MAND.		PREZZO (€)
MONOFASE	TRIFASE	LOCALE	PORTATA (m^3/h)*	FILTRO	POMPA	n.	ø	n.	ø	
1018150		MINI	4,6	GL25	NITRO 370	1	50	1	50	2.106,00

*Portata nominale del filtro installato









CILINDRO

Locale tecnico CILINDRO in vetroresina completo di coperchio con superficie antisdrucciolo.
Può essere fornito vuoto o con tutte le apparecchiature compreso bypass per elettrolisi e/o pompa di calore.
Personalizzabile secondo le esigenze del cliente e studiato per alloggiare un impianto di filtrazione.

NB: Quadro elettrico e sabbia non inclusi

CODICE	DESCRIZIONE	PREZZO (€)
1003980	Locale Tecnico CILINDRO con coperchio (vuoto)	1042,00
1003981	Coperchio per Locale Tecnico CILINDRO	263,00

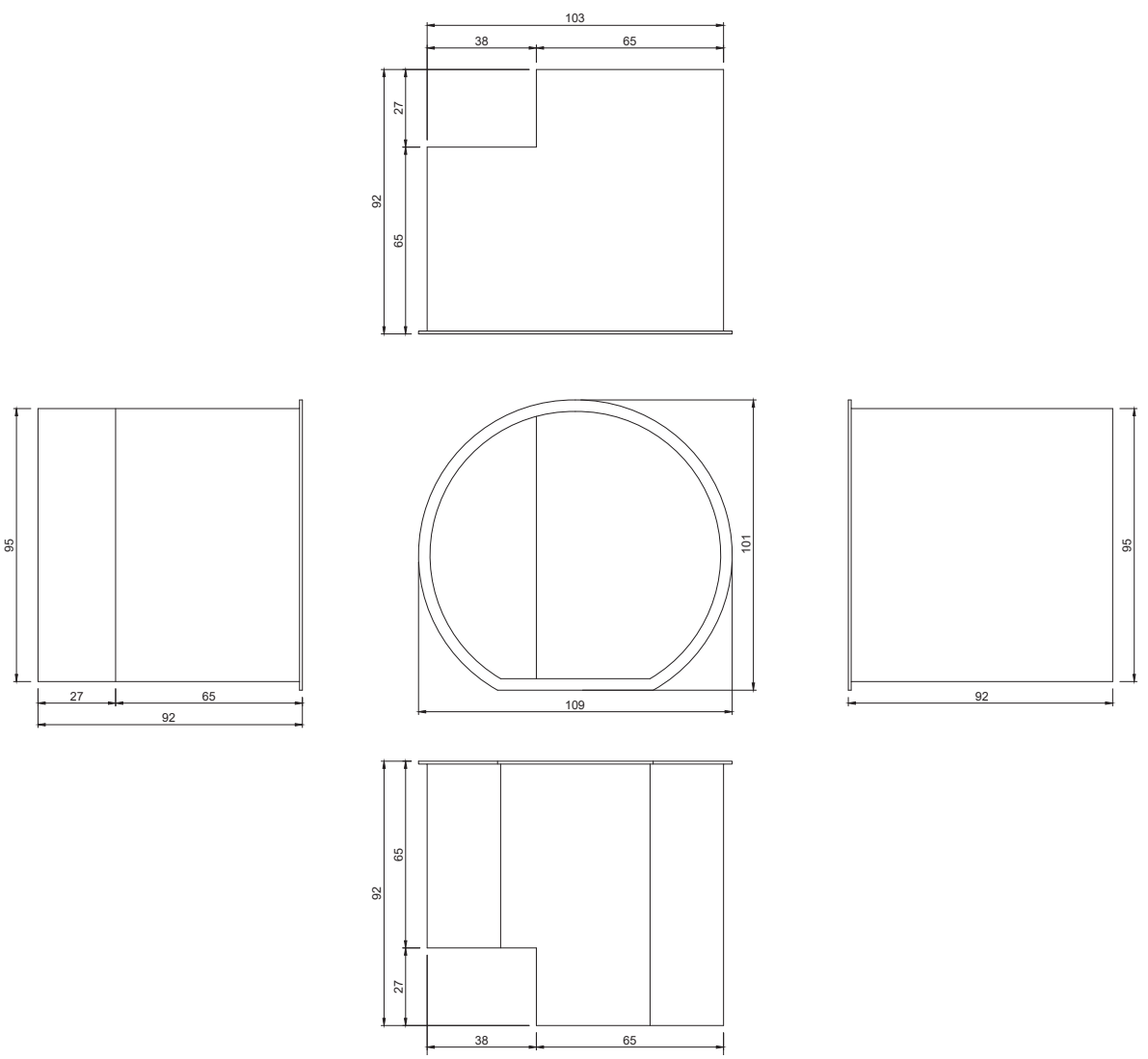

LOCALI TECNICI ASSEMBLATI 1.4

CILINDRO- FILTRI A CARTUCCIA

CODICE		DESCRIZIONE				ASP.		MAND.		PREZZO (€)
MONOFASE	TRIFASE	LOCALE	PORTATA (m^3/h)*	FILTRO	POMPA	n.	ø	n.	ø	
1016650	-	CILINDRO	4,6	GL25	MATERIA 450	1	50	1	50	2.454,00
1016652	-	CILINDRO	9,4	GL50	NITRO 370	2	50	2	50	2.782,00
1016654	1016653	CILINDRO	9,4	GL50	NITRO 550	3	50	2	50	2.854,00
1016655	-	CILINDRO	9,4	GL50	NITRO 750	3	50	3	50	3.742,00

*Portata nominale del filtro installato











TEXAS

Locale tecnico TEXAS in vetroresina completo di coperchio con superficie antisdrucciolo.
Può essere fornito vuoto o con tutte le apparecchiature compreso bypass per elettrolisi e/o pompa di calore.
Personalizzabile secondo le esigenze del cliente e studiato per alloggiare un impianto di filtrazione.

NB: Quadro elettrico e sabbia non inclusi

CODICE	DESCRIZIONE	PREZZO (€)
1003900	Locale Tecnico TEXAS con coperchio (vuoto)	1.280,00
1003901	Coperchio per Locale Tecnico TEXAS	466,00

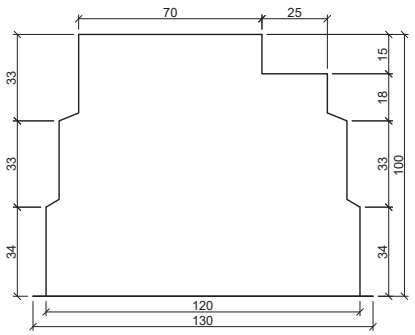

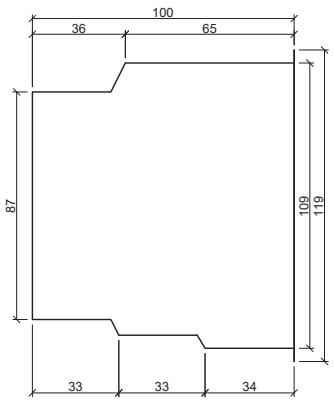

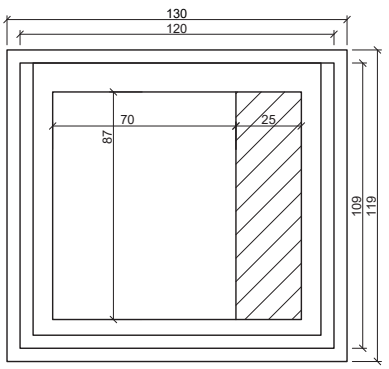

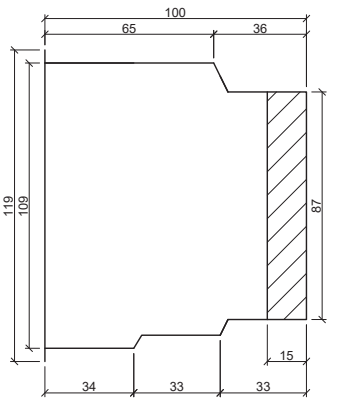

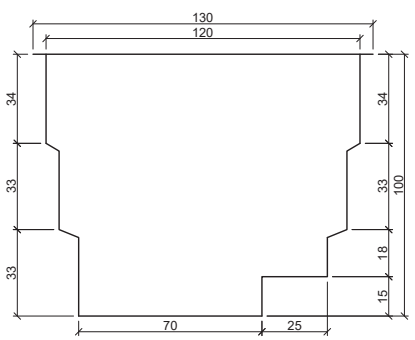

LOCALI TECNICI ASSEMBLATI 1.4

TEXAS- FILTRI A CARTUCCIA

CODICE		DESCRIZIONE				ASP.		MAND.		PREZZO (€)
MONOFASE	TRIFASE	LOCALE	PORTATA (m³/h)*	FILTRO	POMPA	n.	ø	n.	ø	
1016700	-	TEXAS	4,6	GL 25	MATERIA 450	1	50	1	50	2.698,00
1016701	-	TEXAS	9,4	GL50	NITRO 370	2	50	2	50	3.054,00
1016702	1016703	TEXAS	9,4	GL50	NITRO 550	3	50	2	50	3.142,00
1016704	-	TEXAS	9,4	GL50	NITRO 750	3	50	3	50	4.018,00
1016705	1016706	TEXAS	18,6	GL100	PATRIOT 1500	4	50	3	50	3.658,00
1016707	1016708	TEXAS	18,6	GL100	SUPERAMERICA 1100	4	50	3	50	3.718,00
1016709	-	TEXAS	18,6	GL100	ECOELITE 1100	4	50	3	50	4.798,00

*Portata nominale del filtro installato







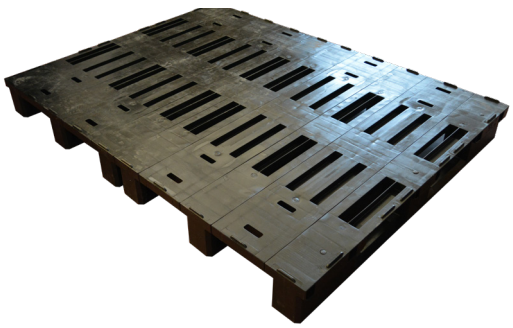

PEDANA POOLLBOX

Impianto di filtrazione installato su PEDANA POOLLBOX altamente resistente.

Tutte le nostre pedane possono essere personalizzate. Questa soluzione è studiata per collocare gli impianti di filtrazione direttamente in cantiere.

Può essere fornita vuota o completa di apparecchiature, bypass per elettrolisi e/o pompa di calore.

NB: Quadro elettrico e sabbia non inclusi

CODICE	DESCRIZIONE	PREZZO (€)
1014408	Pedana POOLLBOX 1200X666	276,00
1014409	Pedana POOLLBOX 1200X800	312,00
1014410	Pedana POOLLBOX 1200X1000	360,00
1014411	Pedana POOLLBOX 1200X1200	412,00
1014412	Pedana POOLLBOX 1200X1600	460,00



LOCALI TECNICI ASSEMBLATI 1.4

PEDANE POOLLBOX - FILTRI A CARTUCCIA

CODICE		DESCRIZIONE				ASP.		MAND.		PREZZO (€)
MONOFASE	TRIFASE	LOCALE	PORTATA (m³/h)*	FILTRO	POMPA	n.	ø	n.	ø	
1018700	-	66X120	4,6	GL25	MATERIA 450	1	50	1	50	1.478,00
1018701	-	100X120	9,4	GL50	NITRO 370	2	50	2	50	1.833,00
1018702	1018703	100X120	9,4	GL50	NITRO 550	3	50	2	50	2.901,00
1018704	-	100X120	9,4	GL50	NITRO 750	3	50	3	50	2.771,00
1018705	1018706	120X120	18,6	GL100	PATRIOT 1500	4	50	3	50	2.356,00
1018707	1018708	120X120	18,6	GL100	SUPERAMERICA 1100	4	50	3	50	2.416,00
1018709	-	120X120	18,6	GL100	NITRO 1100	4	50	3	50	3.492,00
1018710	1018711	160X120	29,7	GL320	PATRIOT 2200	4+1	50+63	4	50	3.402,00
1018712	1018713	160X120	29,7	GL320	SUPERAMERICA 2200	4+1	50+63	4	50	3.459,00
1018714	-	160X120	29,7	GL320	ECOFORCE 2200	4+1	50+63	4	50	5.065,00
1018715	1018716	160X120	39	GL420	DIABLO 3000	5+1	50+63	5	50	4.178,00
1018717	-	160X120	39	GL420	ECOFORCE 3000	5+1	50+63	5	50	5.602,00

4*Portata nominale del filtro installato





RANGER SUPERIOR

Locale tecnico RANGER SUPERIOR in vetroresina completo di coperchio con superficie antisdrucciolo.
Può essere fornito vuoto o con tutte le apparecchiature compreso bypass per elettrolisi e/o pompa di calore.
Personalizzabile secondo le esigenze del cliente e studiato per alloggiare un impianto di filtrazione.
Il coperchio è dotato di cerniere e asta di supporto.
N.B: Quadro elettrico e sabbia non inclusi

CODICE	DESCRIZIONE	PREZZO (€)
1004630	Locale Tecnico RANGER SUPERIOR con coperchio (vuoto)	4450,00
1004631	Coperchio per Locale Tecnico RANGER SUPERIOR	1.320,00

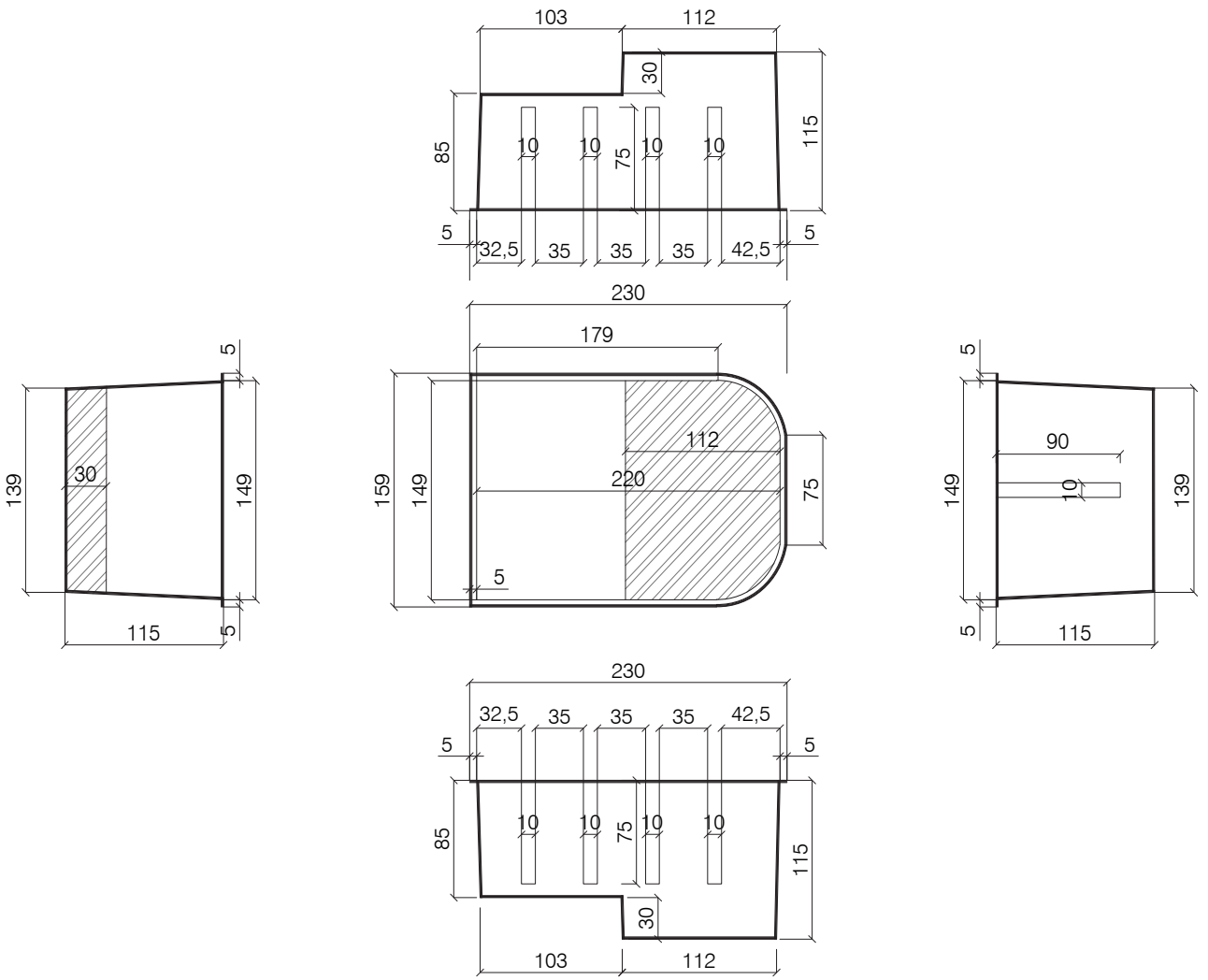

LOCALI TECNICI ASSEMBLATI 1.4

RANGER SUPERIOR - AD USO PUBBLICO

CODICE		DESCRIZIONE				ASP.		MAND.		PREZZO (€)
MONOFASE	TRIFASE	LOCALE	PORTATA (m^3/h)*	FILTRO	POMPA	n.	ø	n.	ø	
1017900	1017901	RANGER SUPERIOR	11,6	N.1 MIURA UNI 650	N.2 NITRO 550	3+1	50+63	3	50	9.994,00
1017902	-	RANGER SUPERIOR	11,6	N.1 MIURA UNI 650	N.2 ECOTWIST 750	3+1	50+63	3	50	12.082,00
1017903	1017904	RANGER SUPERIOR	23,2	N.2 MIURA UNI 650	N.3 NITRO 550	4+1	50+75	4	50	13.114,00
1017905	-	RANGER SUPERIOR	23,2	N.2 MIURA UNI 650	N.3 ECOTWIST 750	4+1	50+75	4	50	16.246,00
1017906	1017907	RANGER SUPERIOR	11,6	N.1 ALASKA UNI 650	N.2 NITRO 550	3+1	50+63	3	50	10.510,00
1017908	-	RANGER SUPERIOR	11,6	N.1 ALASKA UNI 650	N.2 ECOTWIST 750	3+1	50+63	3	50	12.598,00
1017909	1017910	RANGER SUPERIOR	23,2	N.2 ALASKA UNI 650	N.3 NITRO 550	4+1	50+75	4	50	14.14400
1017911	-	RANGER SUPERIOR	23,2	N.2 ALASKA UNI 650	N.3 ECOTWIST 750	4+1	50+75	4	50	17.276,00

*Portata nominale del filtro installato







BIG

Locale tecnico BIG in vetroresina completo di coperchio con superficie antisdrucciolo.

Può essere fornito vuoto o con tutte le apparecchiature compreso bypass per elettrolisi e/o pompa di calore.

Personalizzabile secondo le esigenze del cliente e studiato per alloggiare un impianto di filtrazione secondo la norma UNI 10637 per piscine pubbliche o per piscine private di grandi dimensioni, 2 filtri con portate fino 66m^3/h e 3 pompe.

Il coperchio è dotato di cerniere e asta di supporto.

NB: Quadro elettrico e sabbia non inclusi

CODICE	DESCRIZIONE	PREZZO (€)
1004200	Locale Tecnico BIG con coperchio (vuoto)	7.990,00
1004201	Coperchio per Locale Tecnico BIG	2.398,00

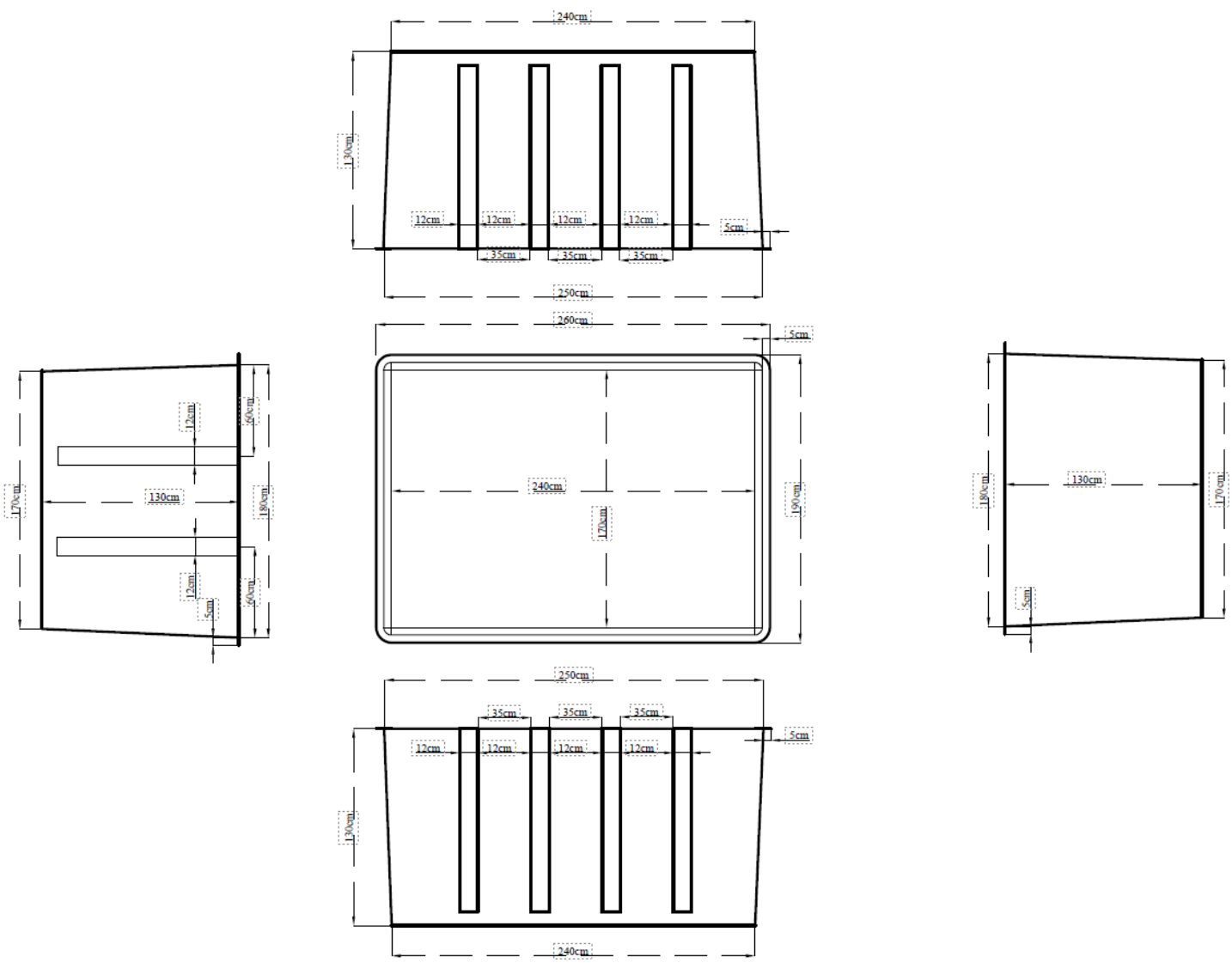

LOCALI TECNICI ASSEMBLATI 1.4

BIG - AD USO PUBBLICO

CODICE		DESCRIZIONE				ASP.		MAND.		PREZZO (€)
MONOFASE	TRIFASE	LOCALE	PORTATA (m^3/h)*	FILTRO	POMPA	n.	ø	n.	ø	
LOCALE CON FILTRO SINGOLO E DOPPIA POMPA										
1017950	1017951	BIG	11,60	MIURA 650 UNI	N.2 NITRO 550	3+1	50+63	3	50	13.995,00
1017952	-	BIG	11,60	MIURA 650 UNI	N.2 ECOTWIST 750	3+1	50+63	3	50	16.082,00
1017953	1017954	BIG	17,6	MIURA 760 XL UNI	N.2 PATRIOT 1500	4+1	50+75	4	50	15.375,00
1017955	1017956	BIG	17,6	MIURA 760 XL UNI	N.2 SUPERAMERICA 1100	4+1	50+75	4	50	15.518,00
1017957	1017958	BIG	17,6	MIURA 760 XL UNI	N.2 DIABLO 1100	4+1	50+75	4	50	15.556,00
1017959	-	BIG	17,6	MIURA 760 XL UNI	N.2 ECOELITE 1100	4+1	50+75	4	50	18.102,00
1017960	1017961	BIG	23,3	MIURA 950 UNI	N.2 PATRIOT 2200	5+1	50+75	5	50	16.460,00
1017962	1017963	BIG	23,3	MIURA 950 UNI	N.2 SUPERAMERICA 1500	5+1	50+75	5	50	16.436,00
1017964	1017965	BIG	23,3	MIURA 950 UNI	N.2 DIABLO 1500	5+1	50+75	5	50	16.548,00
1017966	-	BIG	23,3	MIURA 950 UNI	N.2 ECOFORCE 2200	5+1	50+75	5	50	20.452,00
1017967	1017968	BIG	11,6	ALASKA 650 UNI	N.2 NITRO 550	3+1	50+63	3	50	14.510,00
1017969	-	BIG	11,6	ALASKA 650 UNI	N.2 ECOTWIST 750	3+1	50+63	3	50	16.659,00
1017970	1017971	BIG	17,6	ALASKA 800 UNI	N.2 PATRIOT 1500	4+1	50+75	4	50	15.975,00
1017972	1017973	BIG	17,6	ALASKA 800 UNI	N.2 SUPERAMERICA 1100	4+1	50+75	4	50	16.118,00
1017974	1017975	BIG	17,6	ALASKA 800 UNI	N.2 DIABLO 1100	4+1	50+75	4	50	16.166,00
1017976	-	BIG	17,6	ALASKA 800 UNI	N.2 ECOELITE 1100	4+1	50+75	4	50	18.703,00
1017977	1017978	BIG	23,3	ALASKA 950 UNI	N.2 PATRIOT 2200	5+1	50+75	5	50	17.260,00
1017979	1017980	BIG	23,3	ALASKA 950 UNI	N.2 SUPERAMERICA 1500	5+1	50+75	5	50	17236,00
1017981	1017982	BIG	23,3	ALASKA 950 UNI	N.2 DIABLO 1500	5+1	50+75	5	50	17.348,00
1017983	-	BIG	23,3	ALASKA 950 UNI	N.2 ECOFORCE 2200	5+1	50+75	5	50	21.252,00

*Portata nominale del filtro installato

CODICE		DESCRIZIONE				ASP.		MAND.		PREZZO (€)
MONOFASE	TRIFASE	LOCALE	PORTATA (m^3/h)*	FILTRO	POMPA	n.	ø	n.	ø	
LOCALE CON DOPPIO FILTRO E TRIPLA POMPA										
1014060	1014061	BIG	23,2	N.2 MIURA 650 UNI	N.3 NITRO 550	4+1	50+75	4	50	17.112,00
1017984	-	BIG	23,2	N.2 MIURA 650 UNI	N.3 ECOTWIST 750	4+1	50+75	4	50	20.244,00
1017985	1017986	BIG	35,2	N.2 MIURA 760 XL UNI	N.3 PATRIOT 1500	5+1	50+75	5	50	19.012,00
1017987	1017988	BIG	35,2	N.2 MIURA 760 XL UNI	N.3 SUPERAMERICA 1100	5+1	50+75	5	50	19.228,00
1017989	1017990	BIG	35,2	N.2 MIURA 760 XL UNI	N.3 DIABLO 1100	5+1	50+75	5	50	19.300,00
1017991	-	BIG	35,2	N.2 MIURA 760 XL UNI	N.3 ECOELITE 1100	5+1	50+75	5	50	23.104,00
1017992	1017993	BIG	46,6	N.2 MIURA 950 UNI	N.3 PATRIOT 2200	6+1	50+75	6	50	20.888,00
1017994	1017995	BIG	46,6	N.2 MIURA 950 UNI	N.3 SUPERAMERICA 1500	6+1	50+75	6	50	20.852,00
1017996	1017997	BIG	46,6	N.2 MIURA 950 UNI	N.3 DIABLO 1500	6+1	50+75	6	50	21.020,00
1017998	-	BIG	46,6	N.2 MIURA 950 UNI	N.3 ECOFORCE 2200	6+1	50+75	6	50	26.876,00
1017999	1018000	BIG	23,2	N.2 ALASKA 650 UNI	N.3 NITRO 550	4+1	50+75	4	50	18.144,00
1018001	-	BIG	23,2	N.2 ALASKA 650 UNI	N.3 ECOTWIST 750	4+1	50+75	4	50	21.276,00
1018002	1018003	BIG	35,2	N.2 ALASKA 800 UNI	N.3 PATRIOT 1500	5+1	50+75	5	50	20.212,00
1018004	1018005	BIG	35,2	N.2 ALASKA 800 UNI	N.3 SUPERAMERICA 1100	5+1	50+75	5	50	20.428,00
1018006	1018007	BIG	35,2	N.2 ALASKA 800 UNI	N.3 DIABLO 1100	5+1	50+75	5	50	20.500,00
1018008	-	BIG	35,2	N.2 ALASKA 800 UNI	N.3 ECOELITE 1100	5+1	50+75	5	50	24.304,00
1018009	1018010	BIG	46,6	N.2 ALASKA 950 UNI	N.3 PATRIOT 2200	6+1	50+75	6	50	22.488,00
1018011	1018012	BIG	46,6	N.2 ALASKA 950 UNI	N.3 SUPERAMERICA 1500	6+1	50+75	6	50	22.452,00
1018013	1018014	BIG	46,6	N.2 ALASKA 950 UNI	N.3 DIABLO 1500	6+1	50+75	6	50	22.620,00
1018015	-	BIG	46,6	N.2 ALASKA 950 UNI	N.3 ECOFORCE 2200	6+1	50+75	6	50	28.476,00

*Portata nominale del filtro installato

LOCALI TECNICI ASSEMBLATI 1.4

BIG - AD USO PUBBLICO













PEDANA POOLLBOX COMPOSTA

Impianto di filtrazione installato su PEDANA in polietilene altamente resistente. Tutte le nostre pedane possono essere personalizzate. Questa soluzione è studiata per collocare gli impianti di filtrazione direttamente in cantiere. E' possibile realizzare impianti a normativa UNI 10637 fino a 66m3/h.

Può essere fornita vuota o completa di apparecchiature, bypass per elettrolisi e/o pompa di calore.

NB: Quadro elettrico e sabbia non inclusi

CODICE	DESCRIZIONE	PREZZO (€)
1014406	Pedana poollbox 320x240x20cm	2.150,00



LOCALI TECNICI ASSEMBLATI 1.4

PEDANA POOLLBOX - AD USO PUBBLICO

CODICE		DESCRIZIONE				ASP.		MAND.		PREZZO (€)
MONOFASE	TRIFASE	LOCALE	PORTATA (m³/h)*	FILTRO	POMPA	n.	ø	n.	ø	
1018050	1018051	240x240	11,60	MIURA 650 UNI	N.2 NITRO 550	3+1	50+63	3	50	6.958,00
1018052	-	240x240	11,60	MIURA 650 UNI	N.2 ECOTWIST 750	3+1	50+63	3	50	8.730,00
1018053	1018054	240x240	17,6	MIURA 760 XL UNI	N.2 PATRIOT 1500	4+1	50+75	4	50	8.934,00
1018055	1018056	240x240	17,6	MIURA 760 XL UNI	N.2 SUPERAMERICA 1100	4+1	50+75	4	50	9.058,00
1018057	1018058	240x240	17,6	MIURA 760 XL UNI	N.2 DIABLO 1100	4+1	50+75	4	50	9.126,00
1018059	-	240x240	17,6	MIURA 760 XL UNI	N.2 ECOELITE 1100	4+1	50+75	4	50	11.206,00
1018060	1018061	240x240	23,3	MIURA 950 UNI	N.2 PATRIOT 2200	5+1	50+75	5	50	9.874,00
1018062	1018063	240x240	23,3	MIURA 950 UNI	N.2 SUPERAMERICA 1500	5+1	50+75	5	50	9.934,00
1018064	1018065	240x240	23,3	MIURA 950 UNI	N.2 DIABLO 1500	5+1	50+75	5	50	9.982,00
1018066	-	240x240	23,3	MIURA 950 UNI	N.2 ECOFORCE 2200	5+1	50+75	5	50	13.294,00
1018067	1018068	240x240	11,6	ALASKA 650 UNI	N.2 NITRO 550	3+1	50+63	3	50	7.110,00
1018069	-	240x240	11,6	ALASKA 650 UNI	N.2 ECOTWIST 750	3+1	50+63	3	50	8.874,00
1018070	1018071	240x240	17,6	ALASKA 800 UNI	N.2 PATRIOT 1500	4+1	50+75	4	50	8.734,00
1018072	1018073	240x240	17,6	ALASKA 800 UNI	N.2 SUPERAMERICA 1100	4+1	50+75	4	50	8.866,00
1018074	1018075	240x240	17,6	ALASKA 800 UNI	N.2 DIABLO 1100	4+1	50+75	4	50	8.926,00
1018076	-	240x240	17,6	ALASKA 800 UNI	N.2 ECOELITE 1100	4+1	50+75	4	50	11.010,00
1018077	1018078	240x240	23,3	ALASKA 950 UNI	N.2 PATRIOT 2200	5+1	50+75	5	50	9.789,00
1018079	1018080	240x240	23,3	ALASKA 950 UNI	N.2 SUPERAMERICA 1500	5+1	50+75	5	50	9.858,00
1018081	1018082	240x240	23,3	ALASKA 950 UNI	N.2 DIABLO 1500	5+1	50+75	5	50	9.910,00
1018083	-	240x240	23,3	ALASKA 950 UNI	N.2 ECOFORCE 2200	5+1	50+75	5	50	13.218,00

*Portata nominale del filtro installato

CODICE		DESCRIZIONE				ASP.		MAND.		PREZZO (€)
MONOFASE	TRIFASE	LOCALE	PORTATA (m^3/h)*	FILTRO	POMPA	n.	ø	n.	ø	
PEDANE CON DOPPIO FILTRO E TRIPLA POMPA										
1018086	1018087	320x240	23,2	N.2 MIURA 650 UNI	N.3 NITRO 550	4+1	50+75	4	50	10.270,00
1018088	-	320x240	23,2	N.2 MIURA 650 UNI	N.3 ECOTWIST 750	4+1	50+75	4	50	12.922,00
1018089	1018090	320x240	35,2	N.2 MIURA 760 XL UNI	N.3 PATRIOT 1500	5+1	50+75	5	50	13.534,00
1018091	1018092	320x240	35,2	N.2 MIURA 760 XL UNI	N.3 SUPERAMERICA 1100	5+1	50+75	5	50	13.726,00
1018093	1018094	320x240	35,2	N.2 MIURA 760 XL UNI	N.3 DIABLO 1100	5+1	50+75	5	50	13.818,00
1018095	-	320x240	35,2	N.2 MIURA 760 XL UNI	N.3 ECOELITE 1100	5+1	50+75	5	50	16.942,00
1018096	1018097	320x240	46,6	N.2 MIURA 950 UNI	N.3 PATRIOT 2200	6+1	50+75	6	50	15.130,00
1018098	1018099	320x240	46,6	N.2 MIURA 950 UNI	N.3 SUPERAMERICA 1500	6+1	50+75	6	50	15.214,00
1018100	1018101	320x240	46,6	N.2 MIURA 950 UNI	N.3 DIABLO 1500	6+1	50+75	6	50	15.298,00
1018102	-	320x240	46,6	N.2 MIURA 950 UNI	N.3 ECOFORCE 2200	6+1	50+75	6	50	20.266,00
1018103	1018104	320x240	23,2	N.2 ALASKA 650 UNI	N.3 NITRO 550	4+1	50+75	4	50	10.558,00
1018105	-	320x240	23,2	N.2 ALASKA 650 UNI	N.3 ECOTWIST 750	4+1	50+75	4	50	13.210,00
1018106	1018107	320x240	35,2	N.2 ALASKA 800 UNI	N.3 PATRIOT 1500	5+1	50+75	5	50	13.146,00
1018108	1018109	320x240	35,2	N.2 ALASKA 800 UNI	N.3 SUPERAMERICA 1100	5+1	50+75	5	50	13.338,00
1018110	1018111	320x240	35,2	N.2 ALASKA 800 UNI	N.3 DIABLO 1100	5+1	50+75	5	50	13.438,00
1018112	-	320x240	35,2	N.2 ALASKA 800 UNI	N.3 ECOELITE 1100	5+1	50+75	5	50	16.558,00
1018113	1018114	320x240	46,6	N.2 ALASKA 950 UNI	N.3 PATRIOT 2200	6+1	50+75	6	50	14.994,00
1018115	1018116	320x240	46,6	N.2 ALASKA 950 UNI	N.3 SUPERAMERICA 1500	6+1	50+75	6	50	15.070,00
1018117	1018118	320x240	46,6	N.2 ALASKA 950 UNI	N.3 DIABLO 1500	6+1	50+75	6	50	15.154,00
1018119	-	320x240	46,6	N.2 ALASKA 950 UNI	N.3 ECOFORCE 2200	6+1	50+75	6	50	20.118,00

*Portata nominale del filtro installato

LOCALI TECNICI ASSEMBLATI 1.4

PEDANA POOLBOX - AD USO PUBBLICO





OPTIONAL AGGIUNTA ASPIRAZIONI / MANDATE

LOCALI TECNICI SERIE MINI, TEXAS, RANGER E PEDANE CON FILTRO SINGOLO

- Il numero massimo di aspirazioni e/o mandate dipende strettamente dal locale tecnico scelto, da altri optional installati e dall'impianto in generale. Si consiglia di confrontarsi con l'ufficio tecnico di BLULAB per ricevere supporto nella configurazione del locale.

CODICE	DESCRIZIONE	PREZZO (€)
1015000	Aggiunta Aspirazione Ø50	120,00
1015001	Aggiunta Aspirazione Ø63	150,00
1015002	Aggiunta Aspirazione Ø75	300,00
1015003	Aggiunta Mandata Ø50	120,00
1015004	Aggiunta Mandata Ø63	150,00
1015005	Aggiunta Mandata Ø75	300,00

LOCALI TECNICI SERIE BIG E PEDANE CON FILTRO DOPPIO

- Il numero massimo di aspirazioni e/o mandate dipende strettamente dal locale tecnico scelto, da altri optional installati e dall'impianto in generale. Si consiglia di confrontarsi con l'ufficio tecnico di BLULAB per ricevere supporto nella configurazione del locale.

CODICE	DESCRIZIONE	PREZZO (€)
1015050	Aggiunta Aspirazione Ø50	150,00
1015051	Aggiunta Aspirazione Ø63	180,00
1015052	Aggiunta Aspirazione Ø75	360,00
1015053	Aggiunta Mandata Ø50	150,00
1015054	Aggiunta Mandata Ø63	180,00
1015055	Aggiunta Mandata Ø75	360,00

LOCALI TECNICI ASSEMBLATI 1.4

OPTIONAL PER TUTTI I LOCALI TECNICI

OPTIONAL AGGIUNTA BYPASS ELETTROLISI

- L'inserimento di bypass elettrolisi dipende strettamente dal locale tecnico scelto, da altri optional installati e dall'impianto in generale. Si consiglia di confrontarsi con l'ufficio tecnico di BLULAB per ricevere supporto nella configurazione del locale tecnico.

CODICE	DESCRIZIONE	PREZZO (€)
1015100	Bypass Elettrolisi Ø50-50-50	210,00
1015101	Bypass Elettrolisi Ø50-63-50	270,00
1015102	Bypass Elettrolisi Ø63-63-63	300,00
1015103	Bypass Elettrolisi Ø50-75-50	360,00
1015104	Bypass Elettrolisi Ø63-75-63	420,00
1015105	Bypass Elettrolisi Ø50-90-50	450,00
1015106	Bypass Elettrolisi Ø63-90-63	510,00
1015107	Bypass Elettrolisi Ø75-90-75	840,00

OPTIONAL AGGIUNTA BYPASS POMPA DI CALORE

- L'inserimento di bypass pompa di calore dipende strettamente dal locale tecnico scelto, da altri optional installati e dall'impianto in generale. Si consiglia di confrontarsi con l'ufficio tecnico di BLULAB per ricevere supporto nella configurazione del locale tecnico.

CODICE	DESCRIZIONE	PREZZO (€)
1015150	Bypass Pompa di calore Ø50-50-50	240,00
1015151	Bypass Pompa di calore Ø50-63-50	300,00
1015152	Bypass Pompa di calore Ø63-63-63	330,00
1015153	Bypass Pompa di calore Ø50-75-50	390,00
1015154	Bypass Pompa di calore Ø63-75-63	450,00
1015155	Bypass Pompa di calore Ø50-90-50	480,00
1015156	Bypass Pompa di calore Ø63-90-63	540,00
1015157	Bypass Pompa di calore Ø75-90-75	870,00

QUADRO PISCINA A SKIMMER



COMPOSIZIONE:

- Cassetta stagna 12 moduli grado di protezione IP 65
- Interruttore differenziale di linea bipolare sensibilità 0,03 A 25 A
- Salvamotore protezione pompa regolabile
- Teleruttore di potenza bipolare per pompa
- Selettore Man 0 Aut scelta funzionamento pompa
- Timer a cavalieri imperdibili con riserva di carica per programma cicli di filtrazione
- Interruttore automatico 16 A per inserzione fari max 4 x 300W
- Componenti Hager e Schneider elettrico
- Quadro certificato

QUADRO ELETTRICO 1 POMPA + SALVAMOTORE + COMANDO FARI

CODICE	DESCRIZIONE	PREZZO (€)
	MONOFASE	
1003606	Q.E. Skimmer 1 pompa 0,5-1 hp	533,00
1003602	Q.E. Skimmer 1 pompa 1,5-2 hp	533,00
1003604	Q.E. Skimmer 1 pompa 2,1-3 hp	754,00
	TRIFASE	
1003607	Q.E. Skimmer 1 pompa 0,75-1 hp	605,00
1003605	Q.E. Skimmer 1 pompa 1,3-1,5 hp	605,00
1003601	Q.E. Skimmer 1 pompa 2-3 hp	605,00
1003603	Q.E. Skimmer 1 pompa 3,5-4,5 hp	605,00

COMPOSIZIONE:

- Cassetta stagna 18 moduli grado di protezione IP 65
- Interruttore differenziale di linea bipolare sensibilità 0,03 A 25 A
- N.2 Salvamotori protezione pompe regolabili
- N.2 Teleruttori di potenza bipolari per pompe
- N.2 Selettori Man 0 Aut scelta funzionamento pompe
- Timer a cavalieri imperdibili con riserva di carica per programma cicli di filtrazione
- Interruttore automatico 16 A per inserzione fari max 4 x 300W
- Componenti Hager e Schneider elettrico
- Quadro certificato



QUADRO ELETTRICO 2 POMPE + SALVAMOTORE + COMANDO FARI

CODICE	DESCRIZIONE	PREZZO (€)
	MONOFASE	
1003610	Q.E. Skimmer 2 pompe 0,75-1 hp	1.157,00
1003612	Q.E. Skimmer 2 pompe 1,3-2 hp	1.157,00
1003614	Q.E. Skimmer 2 pompe 2,1-3 hp	1.287,00
	TRIFASE	
1003616	Q.E. Skimmer 2 pompe 0,75-1 hp	1.365,00
1003615	Q.E. Skimmer 2 pompe 1,3-1,5 hp	1.365,00
1003611	Q.E. Skimmer 2 pompe 2-3 hp	1.365,00
1003613	Q.E. Skimmer 2 pompe 3,5-4,5 hp	1.365,00

QUADRI ELETTRICI 1.5



COMPOSIZIONE:

- Cassetta stagna 36 moduli grado di protezione IP 65
- Interruttore differenziale di linea bipolare sensibilità 0,03 A 25 A - 40 A
- N.3 Salvamotori protezione pompe regolabili
- N.3 Teleruttori di potenza bipolari per pompe
- N.3 Selettori Man 0 Aut scelta funzionamento pompe
- Timer a cavalieri imperdibili con riserva di carica per programma cicli di filtrazione
- Interruttore automatico 16 A per inserzione fari max 4 x 300W
- Componenti Hager e Schneider elettrico
- Quadro certificato

QUADRO ELETTRICO 3 POMPE + SALVAMOTORE + COMANDO FARI

CODICE	DESCRIZIONE	PREZZO (€)
	MONOFASE	
1003620	Q.E. Skimmer 3 pompe 0,75-1 hp	2.327,00
1003622	Q.E. Skimmer 3 pompe 1,3-2 hp	2.327,00
1003624	Q.E. Skimmer 3 pompe 2,1-3 hp	2.847,00
	TRIFASE	
1003626	Q.E. Skimmer 3 pompe 0,75-1 hp	2.457,00
1003625	Q.E. Skimmer 3 pompe 1,3-1,5 hp	2.457,00
1003621	Q.E. Skimmer 3 pompe 2-3 hp	2.457,00
1003623	Q.E. Skimmer 3 pompe 3,5-4,5 hp	2.457,00

ACCESSORI PER QUADRI



CODICE	DESCRIZIONE	PREZZO (€)
1003755	Galleggiante a pera - cavo 10 m	54,00
1003756	Microgalleggiante	104,00
1003758	Elettrosonda DIN 230 vac + 3 sonde	160-,00

QUADRO DI COMANDO CON TRASDUTTORE PNEUMATICO

QUADRO ELETTRICO DI COMANDO CON TRASDUTTORE PNEUMATICO PER 1 APPARECCHIO

CODICE MONOFASE / TRIFASE	DESCRIZIONE	PREZZO (€)
1003707	Q.E. di comando con trasduttore pneumatico 1 apparecchio Monofase 0,5 hp / Trifase 1,1 - 1,5 hp	546,00
1003700	Q.E. di comando con trasduttore pneumatico 1 apparecchio Monofase 0,75 - 1,0 hp / Trifase 2,0 - 3,0 hp	546,00
1003702	Q.E. di comando con trasduttore pneumatico 1 apparecchio Monofase 1,3 - 2,0 hp / Trifase 3,5 - 4,5 hp	546,00
1003704	Q.E. di comando con trasduttore pneumatico 1 apparecchio Monofase 2,1 - 3,0 hp/ Trifase 4,6 - 5,5 hp	767,00
1003706	Q.E. di comando con trasduttore pneumatico 1 apparecchio Monofase 4,0 hp	1.118,00
1003733	Trasduttore Pneumatico monostabile nudo (pulsante)	44,80
1003732	Trasduttore penumatico bistabile nudo (interruttore)	43,50

QUADRO DI COMANDO CON PIEZOELETTRICO

CODICE	DESCRIZIONE	PREZZO (€)
	MONOFASE	
1003710	Q.E. di comando con trasduttore piezoelettrico 1,5 - 2,0 hp	416,00
1003712	Q.E. di comando con trasduttore piezoelettrico 3,0 hp	546,00
	TRIFASE	
1003717	Q.E. di comando con trasduttore piezoelettrico 1,5 hp	507,00
1003714	Q.E. di comando con trasduttore piezoelettrico 2,0 - 3,0 hp	507,00
1002905	Pulsante elettrico a 3-6 V, con anello di fissaggio inox, con retro illuminazione Led	169,00

TRASFORMATORE IN CASSETTA STAGNA

COMPOSIZIONE
- Cassetta stagna IP 56 in ABS bianco
- Trasformatore di sicurezza con doppio isolamento ad avvolgimenti separati
- Spia presenza tensione sul primario
- Fusibile protezione circuito primario
- Pressacavi in dotazione per linea primario e secondario a seconda del modello

CARATTERISTICHE TECNICHE
- Trasformatori monofase di sicurezza
- Potenza da 50 W a 900 W a 55 C°
- Alimentazione: 230 V - 50/60 Hz- Uscite: 12 V a carico e 14 V a vuoto
- Norme applicabili: EN 61558-2-6, EN 60439-1
- Avvolgimenti separati con isolamento rinforzato secondo normativa
- Tensione di prova tra circuito primario e secondario: 5 KV
- Classe di isolamento: B
- Preparati per la classe 1 quindi dotati di morsetto di terra
- Terminali degli avvolgimenti su morsetti



CODICE	DESCRIZIONE	PREZZO (€)
1003760	Trasformatore in cassetta stagna 50W	234,00
1003761	Trasformatore in cassetta stagna 100W	267,00
1003762	Trasformatore in cassetta stagna 200W	298,00

TRASFORMATORE TOROIDALI

CARATTERISTICHE TECNICHE
Trasformatori toroidali di sicurezza per l'alimentazione di apparati di bassisima tensione Idonei a funzionare in condizioni ambientali gravose, con grado di protezione IP68 (non installare direttamnte in acqua).
Tutte le versioni sono equipaggiate con protezione termica automatica e sono costruiti i classe II di isolamento (SELV).



CODICE	DESCRIZIONE	PREZZO (€)
1003765	Trasformatore 50VA 230 Vac Box nero IP68	108,00
1003766	Trasformatore 100VA 230 Vac Box nero IP68	124,00

2.1 SERIE INCOLLAGGIO 82

GOMITO 90° PER INCOLLAGGIO 82
GOMITO 45° PER INCOLLAGGIO 82
GOMITO RIDOTTO 90° PER INCOLLAGGIO 83
CURVA 90° PER INCOLLAGGIO 83
T UGUALE FEMMINA PER INCOLLAGGIO 84
T RIDOTTO PER INCOLLAGGIO 84
CROCE 90° PER INCOLLAGGIO 85
T 45° PER INCOLLAGGIO 85
MANICOTTO PER INCOLLAGGIO 86
RIDUZIONE FEMMINA PER INCOLLAGGIO 86
RIDUZIONE FEMMINA/ MASCHIO/ FEMMINA PER INCOLLAGGIO 87
RIDUZIONE MASCHIO/ FEMMINA PER INCOLLAGGIO 88
TAPPO/ CALOTTA FEMMINA PER INCOLLAGGIO 89
DERIVAZIONE PER INCOLLAGGIO 90
COLLARE PER FLANGIA RIGATO PER INCOLLAGGIO 90
PORTAGOMME PER INCOLLAGGIO 90
FLANGIA FISSA PER INCOLLAGGIO 91
FLANGIA CIECA PER INCOLLAGGIO 91
FLANGIA LIBERA PER INCOLLAGGIO 91
BOCCHETTONE CON O-RING PER INCOLLAGGIO 92
PEZZO FOLLE PER BOCCHETTONE CON O-RING PER INCOLLAGGIO 92
GHIERA PER BOCCHETTONE CON INCOLLAGGIO 92
PEZZO FISSO PER BOCCHETTONE CON O-RING 93
GUARNIZIONE PIANA PER COLLARE 93
GUARNIZIONE O-RING PER BOCCHETTONE 93

2.2 SERIE FILETTATA 94

GOMITO 90° FILETTATO 94
GOMITO 45° FILETTATO 94
T 90° FILETTATO 94
NIPPLO FILETTATO MASCHIO 95
NIPPLO FILETTATO RIDOTTO 95
CALOTTA FILETTATO 95
MANICOTTO FILETTATO 96
RIDUZIONE MASCHIO/ FEMMINA FILETTATO 96
RIDUZIONE MASCHIO/ FEMMINA CORTA FILETTATO 97
MAGGIORATORE MASCHIO/ FEMMINA FILETTATO 97
MANICOTTO RIDOTTO FILETTATO 97
BOCCHETTONE CON O-RING FILETTATO 98
PEZZO FISSO PER BOCCHETTONE CON O-RING FILETTATO 98
TAPPO FILETTATO 98
GHIERA FILETTATA 99
PEZZO FOLLE PER BOCCHETTONE CON O-RING FILETTATO 99
PASSAPARETE FILETTATO 99
PORTAGOMME FILETTATO 101
FLANGIA FISSA FILETTATA 101
BARRA FILETTATA 101

2.3 SERIE DI PASSAGGIO 102

GOMITO 90° INCOLLAGGIO/ FILETTATO 102
GOMITO 45° INCOLLAGGIO/ FILETTATO 102
T 90° LISCIO CON BOCCA CENTRALE FILETTATA 102
T 90° RIDOTTO LISCIO CON BOCCA CENTRALE FILETTATA 103
ADATTATORE INCOLLAGGIO MASCHIO- FEMMINA/ FILETTATO FEMMINA 103

Capitolo 2
RACCORDI IN PVC

ADATTATORE INCOLLAGGIO MASCHIO/ FILETTATO MASCHIO 103
ADATTATORE INCOLLAGGIO MASCHIO- FEMMINA/ FILETTATO MASCHIO 104
ADATTATORE INCOLLAGGIO MASCHIO/ FILETTATO FEMMINA 104
RIDUZIONE INCOLLAGGIO MASCHIO/ FILETTATO FEMMINA 105
MANICOTTO INCOLLAGGIO FEMMINA/ FILETTATO FEMMINA 105
BOCCHETTONE CON O-RING INCOLLAGGIO FEMMINA/ FILETTATO MASCHIO 106
BOCCHETTONE CON O-RING INCOLLAGGIO FEMMINA/ FILETTATO MASCHIO 106
BOCCHETTONE INCOLLAGGIO FEMMINA/ FILETTATO MASCHIO CON DOPPIO O-RING 106
BOCCHETTONE INCOLLAGGIO FEMMINA/ FILETTATO FEMMINA CON DOPPIO O-RING 106
PORTAGOMME CON GHIERA 107
PASSA SERBATOIO 107

2.4 SERIE A COMPRESSIONE 108
RACCORDO MASCHIO A COMPRESSIONE 108
RACCORDO FEMMINA A COMPRESSIONE 108
MANICOTTO A COMPRESSIONE 108
GOMITO MASCHIO A COMPRESSIONE 108
GOMITO FEMMINA A COMPRESSIONE 109

2.5 VALVOLE IN PVC 110
VALVOLA A SFERA BIGHIERA CON ATTACCHI FEMMINA PER INCOLLAGGIO 110
VALVOLA A SFERA BIGHIERA CON ATTACCHI FEMMINA FILETTATI 110
VALVOLA DI RITEGNO CON ATTACCHI FEMMINA PER INCOLLAGGIO 110
VALVOLA DI RITEGNO CON ATTACCHI FEMMINA FILETTATI 111
VALVOLA DI RITEGNO CON VISORE TRASPARENTE 111
VALVOLA DI FONDO 111
VALVOLA A FARFALLA IN PVC EPDM O-RING 112
VALVOLA A FARFALLA COMPLETA 112
VALVOLA A CLAPET 112
VALVOLA CLAPET COMPLETA 112

2.6 TUBAZIONI E ACCESSORI 114
PRESE A STAFFA 114
COLLARE FERMATUBO 114
COLLARE PER TUBO 114
TUBO FLESSIBILE PLUS- CIRCOLAZIONE 115
TUBO PVC TRASPARENTE “TUBO VISORE” 115
TUBO FLESSIBILE GRIGIO- CIRCOLAZIONE 115
TUBO PVC RIGIDO (BARRE DA 3M) DA 10 BAR 115
RUBINETTO IN OTTONE CON PORTAGOMMA CON MANIGLIA E LEVA 115
COLLA BLU PER TUBI SEMIRIGIDI 116
COLLA BIANCA PER TUBI PVC RIGIDI 116
DECAPANTE 116
TEFLON 116
TURAFALLE 117
SILICONE 117
NASTRO 117
SEGA A FILO 117

GOMITO 90° PER INCOLLAGGIO



CODICE	DESCRIZIONE	PREZZO €
1003101	Gomito da incollare a 90° Ø16	1,26
1003102	Gomito da incollare a 90° Ø20	1,40
1003103	Gomito da incollare a 90° Ø25	1,68
1003104	Gomito da incollare a 90° Ø32	1,95
1003105	Gomito da incollare a 90° Ø40	3,37
1003106	Gomito da incollare a 90° Ø50	4,83
1003107	Gomito da incollare a 90° Ø63	6,98
1003108	Gomito da incollare a 90° Ø75	15,14
1003109	Gomito da incollare a 90° Ø90	19,64
1003197	Gomito da incollare a 90° Ø110	29,15
1008000	Gomito da incollare a 90° Ø125	59,91
1008001	Gomito da incollare a 90° Ø140	72,75
1008002	Gomito da incollare a 90° Ø160	113,86
1008003	Gomito da incollare a 90° Ø180	186,00
1008004	Gomito da incollare a 90° Ø200	188,03
1008005	Gomito da incollare a 90° Ø225	250,31
1008006	Gomito da incollare a 90° Ø250	420,29
1008007	Gomito da incollare a 90° Ø280	445,30
1008008	Gomito da incollare a 90° Ø315	513,99

GOMITO 45° PER INCOLLAGGIO



CODICE	DESCRIZIONE	PREZZO €
1003125	Gomito da incollare a 45° Ø16	2,30
1003126	Gomito da incollare a 45° Ø20	2,36
1003127	Gomito da incollare a 45° Ø25	2,59
1003128	Gomito da incollare a 45° Ø32	3,55
1003129	Gomito da incollare a 45° Ø40	4,29
1003130	Gomito da incollare a 45° Ø50	5,51
1003131	Gomito da incollare a 45° Ø63	8,60
1003132	Gomito da incollare a 45° Ø75	13,74
1003133	Gomito da incollare a 45° Ø90	19,44
1003198	Gomito da incollare a 45° Ø110	41,39
1008050	Gomito da incollare a 45° Ø125	54,23
1008100	Gomito da incollare a 45° Ø140	67,49
1008101	Gomito da incollare a 45° Ø160	80,42
1008102	Gomito da incollare a 45° Ø180	188,61
1008103	Gomito da incollare a 45° Ø200	161,25
1008104	Gomito da incollare a 45° Ø225	238,67
1008105	Gomito da incollare a 45° Ø250	356,62
1008106	Gomito da incollare a 45° Ø280	373,80
1008107	Gomito da incollare a 45° Ø315	454,20

GOMITO RIDOTTO 90° PER INCOLLAGGIO

CODICE	DESCRIZIONE	PREZZO €
1008260	Gomito da incollare a 90° MF Ø 50x50/40	8,00
1008261	Gomito da incollare a 90° MF Ø 63x63/50	9,50



CURVA 90° PER INCOLLAGGIO

CODICE	DESCRIZIONE	PREZZO €
1008009	Curva da incollare a 90° Ø 20	5,39
1008010	Curva da incollare a 90° Ø25	6,32
1008011	Curva da incollare a 90° Ø32	8,01
1008012	Curva da incollare a 90° Ø40	10,76
1008013	Curva da incollare a 90° Ø50	15,21
1008014	Curva da incollare a 90° Ø63	20,11
1008015	Curva da incollare a 90° Ø75	44,25
1008016	Curva da incollare a 90° Ø90	54,95
1008017	Curva da incollare a 90° Ø110	89,04



GOMITO A 3 VIE PER INCOLLAGGIO

CODICE	DESCRIZIONE	PREZZO €
1008030	Gomito a 3 vie a 90° Ø50	8,00
1008031	Gomito a 3 vie a 90° Ø63	9,50



T UGUALE FEMMINA PER INCOLLAGGIO



CODICE	DESCRIZIONE	PREZZO €
1003117	T uguale femm da incollare Ø20	1,86
1003118	T uguale femm da incollare Ø25	1,99
1003119	T uguale femm da incollare Ø32	2,59
1003120	T uguale femm da incollare Ø40	4,16
1003121	T uguale femm da incollare Ø50	5,98
1003122	T uguale femm da incollare Ø63	8,90
1003123	T uguale femm da incollare Ø75	16,56
1003124	T uguale femm da incollare Ø90	23,60
1003199	T uguale femm da incollare Ø110	28,80
1008300	T uguale femm da incollare Ø125	79,53
1008301	T uguale femm da incollare Ø140	118,75
1008302	T uguale femm da incollare Ø160	136,80
1008303	T uguale femm da incollare Ø180	205,50
1008304	T uguale femm da incollare Ø200	206,65
1008305	T uguale femm da incollare Ø225	271,27
1008306	T uguale femm da incollare Ø250	531,48
1008307	T uguale femm da incollare Ø280	558,05
1008308	T uguale femm da incollare Ø315	585,95

T RIDOTTO PER INCOLLAGGIO



CODICE	DESCRIZIONE	PREZZO €
1003140	T ridotto da incollare 32 x 20 x 32	3,16
1003141	T ridotto da incollare 50 x 20 x 50	6,24
1003142	T ridotto da incollare 50 x 32 x 50	6,24
1003143	T ridotto da incollare 63 x 20 x 63	9,67
1003144	T ridotto da incollare 63 x 32 x 63	9,67
1003145	T ridotto da incollare 63 x 50 x 63	9,67
1003146	T ridotto da incollare 75 x 50 x 75	20,18
1003147	T ridotto da incollare 75 x 63 x 75	20,18
1003148	T ridotto da incollare 90 x 50 x 90	26,41
1003149	T ridotto da incollare 90 x 63 x 90	26,41
1003150	T ridotto da incollare 90 x 75 x 90	26,41
1008600	T ridotto da incollare 110 x 50 x 110	40,37
1008601	T ridotto da incollare 110 x 63 x 110	40,37
1008602	T ridotto da incollare 110 x 75 x 110	40,37
1008603	T ridotto da incollare 110 x 90 x 110	40,37
1008604	T ridotto da incollare 125 x 63 x 125	112,90
1008605	T ridotto da incollare 125 x 75 x 125	112,90
1008606	T ridotto da incollare 125 x 90 x 125	112,90
1008607	T ridotto da incollare 125 x 110 x 125	112,90
1008608	T ridotto da incollare 140 x 75 x 140	158,92
1008609	T ridotto da incollare 140 x 90 x 140	158,92
1008610	T ridotto da incollare 140 x 110 x 140	158,92

1008611	T ridotto da incollare 140 x 125 x 140	158,92
1008612	T ridotto da incollare 160 x 90 x 160	167,65
1008613	T ridotto da incollare 160 x 110 x 160	167,65
1008614	T ridotto da incollare 160 x 125 x 160	167,65
1008615	T ridotto da incollare 160 x 140 x 160	167,65
1008616	T ridotto da incollare 200 x 90 x 200	369,06
1008617	T ridotto da incollare 200 x 110 x 200	369,06
1008618	T ridotto da incollare 200 x 160 x 200	369,06
1008619	T ridotto da incollare 225 x 90 x 225	397,58
1008620	T ridotto da incollare 225 x 110 x 225	397,58
1008621	T ridotto da incollare 225 x 160 x 225	397,58
1008622	T ridotto da incollare 250 x 110 x 250	617,62
1008623	T ridotto da incollare 250 x 160 x 250	617,62
1008624	T ridotto da incollare 250 x 200 x 250	617,62



CROCE 90° PER INCOLLAGGIO

CODICE	DESCRIZIONE	PREZZO €
1008352	Croce a 90° da incollare Ø20	3,81
1008353	Croce a 90° da incollare Ø25	4,82
1008354	Croce a 90° da incollare Ø32	5,50
1008355	Croce a 90° da incollare Ø40	8,24
1008356	Croce a 90° da incollare Ø50	10,31
1008357	Croce a 90° da incollare Ø63	15,21
1008358	Croce a 90° da incollare Ø75	53,51
1008359	Croce a 90° da incollare Ø90	70,61
1008360	Croce a 90° da incollare Ø110	101,62



T 45° PER INCOLLAGGIO

CODICE	DESCRIZIONE	PREZZO €
1008390	T a 45° da incollare Ø20	5,11
1008391	T a 45° da incollare Ø25	5,61
1008392	T a 45° da incollare Ø32	6,45
1008393	T a 45° da incollare Ø40	8,59
1008394	T a 45° da incollare Ø50	11,27
1008395	T a 45° da incollare Ø63	15,42
1008396	T a 45° da incollare Ø75	55,74
1008397	T a 45° da incollare Ø90	83,39
1008398	T a 45° da incollare Ø110	170,84
1008399	T a 45° da incollare Ø160	278,79



MANICOTTO PER INCOLLAGGIO



CODICE	DESCRIZIONE	PREZZO €
1003151	Manicotto da incollare Ø20	1,15
1003152	Manicotto da incollare Ø25	1,15
1003153	Manicotto da incollare Ø32	1,61
1003154	Manicotto da incollare Ø40	2,06
1003155	Manicotto da incollare Ø50	2,65
1003156	Manicotto da incollare Ø63	3,64
1003157	Manicotto da incollare Ø75	8,68
1003158	Manicotto da incollare Ø90	14,22
1008800	Manicotto da incollare Ø110	19,81
1008801	Manicotto da incollare Ø125	33,00
1008802	Manicotto da incollare Ø140	43,01
1008803	Manicotto da incollare Ø160	51,15
1008804	Manicotto da incollare Ø180	143,78
1008805	Manicotto da incollare Ø200	122,82
1008806	Manicotto da incollare Ø225	115,78
1008807	Manicotto da incollare Ø250	215,58
1008808	Manicotto da incollare Ø280	225,75
1008809	Manicotto da incollare Ø315	237,00
1008810	Manicotto da incollare Ø355	248,88
1008811	Manicotto da incollare Ø400	261,33

RIDUZIONE FEMMINA PER INCOLLAGGIO



CODICE	DESCRIZIONE	PREZZO €
1008051	Riduzione femmina da incollare 20 x 16	1,04
1008052	Riduzione femmina da incollare 25 x 20	1,22
1008053	Riduzione femmina da incollare 32 x 25	1,72
1008054	Riduzione femmina da incollare 40 x 32	2,17
1008055	Riduzione femmina da incollare 50 x 40	2,99
1008056	Riduzione femmina da incollare 63 x 50	4,19
1008057	Riduzione femmina da incollare 75 x 63	8,38
1008058	Riduzione femmina da incollare 90 x 75	13,48
1008059	Riduzione femmina da incollare 110 x 90	20,34
1008060	Riduzione femmina da incollare 125 x 110	32,31
1008061	Riduzione femmina da incollare 140 x 110	40,64
1008062	Riduzione femmina da incollare 140 x 125	49,84
1008063	Riduzione femmina da incollare 160 x 110	68,15
1008064	Riduzione femmina da incollare 160 x 140	68,15
1008065	Riduzione femmina da incollare 200 x 160	136,24
1008066	Riduzione femmina da incollare 225 x 200	154,19

RIDUZIONE FEMMINA /MASCHIO- FEMMINA PER INCOLLAGGIO



CODICE	DESCRIZIONE	PREZZO €
1008152	Riduzione da incollare M/F - F 20 x 25 x 16	1,22
1008153	Riduzione da incollare M/F - F 20 x 25 x 20	1,22
1008154	Riduzione da incollare M/F - F 25 x 32 x 16	1,32
1008155	Riduzione da incollare M/F - F 25 x 32 x 20	1,32
1008156	Riduzione da incollare M/F - F 32 x 40 x 20	1,72
1008157	Riduzione da incollare M/F - F 32 x 40 x 25	1,72
1008158	Riduzione da incollare M/F - F 32 x 40 x 32	1,72
1008159	Riduzione da incollare M/F - F 40 x 50 x 20	2,17
1008160	Riduzione da incollare M/F - F 40 x 50 x 25	2,17
1008161	Riduzione da incollare M/F - F 40 x 50 x 32	2,17
1008162	Riduzione da incollare M/F - F 40 x 50 x 40	2,17
1008163	Riduzione da incollare M/F - F 50 x 63 x 25	3,26
1008164	Riduzione da incollare M/F - F 50 x 62 x 32	3,26
1008165	Riduzione da incollare M/F - F 50 x 63 x 40	3,26
1008166	Riduzione da incollare M/F - F 50 x 63 x 50	3,26
1008167	Riduzione da incollare M/F - F 63 x 75 x 32	5,85
1008168	Riduzione da incollare M/F - F 63 x 75 x 40	5,85
1008169	Riduzione da incollare M/F - F 63 x 75 x 50	5,85
1008170	Riduzione da incollare M/F - F 63 x x75 x 63	5,85
1008171	Riduzione da incollare M/F - F 75 x 90 x 40	9,10
1008172	Riduzione da incollare M/F - F 75 x 90 x 50	9,10
1008173	Riduzione da incollare M/F - F 75 x 90 x 63	9,10
1008174	Riduzione da incollare M/F - F 75 x x90 x 75	9,10
1008175	Riduzione da incollare M/F - F 90 x 110 x 40	13,48
1008176	Riduzione da incollare M/F - F 90 x 110 x 50	13,48
1008177	Riduzione da incollare M/F - F 90 x 110 x 63	13,48
1008178	Riduzione da incollare M/F - F 90 x 110 x 75	13,48
1008179	Riduzione da incollare M/F - F 90 x 110 x 90	13,48
1008180	Riduzione da incollare M/F - F 110 x 125 x 50	20,34
1008181	Riduzione da incollare M/F - F 110 x 125 x 63	20,34
1008182	Riduzione da incollare M/F - F 110 x 125 x 75	20,34
1008183	Riduzione da incollare M/F - F 110 x 125 x 90	20,34
1008184	Riduzione da incollare M/F - F 110 x 125 x 110	20,34
1008185	Riduzione da incollare M/F - F 125 x 140 x 90	32,31
1008186	Riduzione da incollare M/F - F 125 x 140 x 110	32,31
1008187	Riduzione da incollare M/F - F 125 x 140 x 125	32,31
1008188	Riduzione da incollare M/F - F 140 x 160 x 90	40,89
1008189	Riduzione da incollare M/F - F 140 x 160 x 110	40,89
1008190	Riduzione da incollare M/F - F 140 x 160 x 125	50,20
1008191	Riduzione da incollare M/F - F 140 x 160 x 140	56,16

RIDUZIONE MASCHIO / FEMMINA DA INCOLLARE



CODICE	DESCRIZIONE	PREZZO €
1008690	Riduzione M/F da incollare 20 x 16	0,90
1008691	Riduzione M/F da incollare 25 x 16	1,04
1003173	Riduzione M/F da incollare 25 x 20	1,04
1008692	Riduzione M/F da incollare 32 x 16	1,32
1003174	Riduzione M/F da incollare 32 x 20	1,32
1008693	Riduzione M/F da incollare 32 x 25	1,32
1008694	Riduzione M/F da incollare 40 x 20	1,49
1008695	Riduzione M/F da incollare 40 x 25	1,49
1003175	Riduzione M/F da incollare 40 x 32	1,49
1008729	Riduzione M/F da incollare 50 x 20	1,75
1003176	Riduzione M/F da incollare 50 x 25	1,75
1003177	Riduzione M/F da incollare 50 x 32	1,75
1003178	Riduzione M/F da incollare 50 x 40	1,75
1008696	Riduzione M/F da incollare 63 x 25	2,76
1008697	Riduzione M/F da incollare 63 x 32	2,76
1003179	Riduzione M/F da incollare 63 x 40	2,76
1003180	Riduzione M/F da incollare 63 x 50	2,76
1008698	Riduzione M/F da incollare 75 x 32	4,56
1008699	Riduzione M/F da incollare 75 x 40	4,56
1003181	Riduzione M/F da incollare 75 x 50	4,56
1003182	Riduzione M/F da incollare 75 x 63	4,56
1003183	Riduzione M/F da incollare 90 x 50	7,41
1003184	Riduzione M/F da incollare 90 x 63	7,41
1008700	Riduzione M/F da incollare 90 x 75	7,41
1008701	Riduzione M/F da incollare 110 x 50	10,65
1008702	Riduzione M/F da incollare 110 x 63	10,65
1008703	Riduzione M/F da incollare 110 x 75	10,65
1008704	Riduzione M/F da incollare 110 x 90	10,65
1008705	Riduzione M/F da incollare 125 x 75	19,85
1008706	Riduzione M/F da incollare 125 x 90	19,85
1008707	Riduzione M/F da incollare 125 x 110	19,85
1008708	Riduzione M/F da incollare 140 x 90	27,97
1008709	Riduzione M/F da incollare 140 x 110	27,97
1008710	Riduzione M/F da incollare 140 x 125	27,97
1008711	Riduzione M/F da incollare 160 x 90	31,21
1008712	Riduzione M/F da incollare 160 x 110	31,21
1008713	Riduzione M/F da incollare160 x 125	31,21
1008714	Riduzione M/F da incollare 160 x 140	31,21
1008715	Riduzione M/F da incollare 180 x 125	34,29
1008716	Riduzione M/F da incollare 180 x 140	34,29
1008717	Riduzione M/F da incollare 180 x 160	34,29
1008718	Riduzione M/F da incollare 200 x 110	46,86
1008719	Riduzione M/F da incollare 200 x -125	46,86
1008720	Riduzione M/F da incollare 200 x 140	46,86
1008721	Riduzione M/F da incollare 200 x 160	46,86

1008722	Riduzione M/F da incollare 200 x 180	46,86
1008723	Riduzione M/F da incollare 225 x 140	76,35
1008724	Riduzione M/F da incollare 225 x 160	76,35
1008725	Riduzione M/F da incollare 225 x 200	76,35
1008726	Riduzione M/F da incollare 250 x 160	211,90
1008727	Riduzione M/F da incollare 250 x 200	211,90
1008728	Riduzione M/F da incollare 250 x 225	211,90
1008732	Riduzione M/F da incollare 280 x 225	221,55
1008733	Riduzione M/F da incollare 280 x 250	221,55
1008734	Riduzione M/F da incollare 315 x 200	234,62
1008735	Riduzione M/F da incollare 315 x 225	234,62
1008736	Riduzione M/F da incollare 315 x 250	234,62
1008737	Riduzione M/F da incollare 315 x 280	234,62
1008738	Riduzione M/F da incollare 400 x 250	247,70
1008739	Riduzione M/F da incollare 400 x 315	247,70
1008740	Riduzione M/F da incollare 400 x 355	247,70



TAPPO-CALOTTA FEMMINA PER INCOLLAGGIO

CODICE	DESCRIZIONE	PREZZO €
1003100	Calotta femmina da incollare Ø 16	0,96
1003110	Calotta femmina da incollare Ø 20	1,28
1003111	Calotta femmina da incollare Ø 25	1,48
1003112	Calotta femmina da incollare Ø 32	1,77
1003113	Calotta femmina da incollare Ø 40	2,17
1003114	Calotta femmina da incollare Ø 50	3,03
1003115	Calotta femmina da incollare Ø 63	4,43
1003116	Calotta femmina da incollare Ø 75	10,76
1003232	Calotta femmina da incollare Ø 90	14,51
1008200	Calotta femmina da incollare Ø 110	20,82
1008201	Calotta femmina da incollare Ø 125	35,23
1008202	Calotta femmina da incollare Ø 140	47,00
1008203	Calotta femmina da incollare Ø 160	47,00
1008204	Calotta femmina da incollare Ø 200	137,79
1008205	Calotta femmina da incollare Ø 225	153,10
1008206	Calotta femmina da incollare Ø 250	292,73

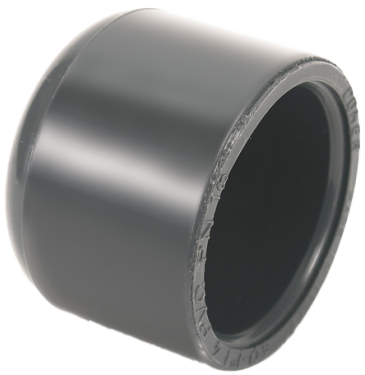

DERIVAZIONE DA INCOLLARE



CODICE	DESCRIZIONE	PREZZO €
1009441	Derivazione da incollare Ø 75 x 50 x 63	17,64
1009443	Derivazione da incollare Ø 90 x 63 x 75	21,09
1009445	Derivazione da incollare Ø 110 x 50 x 63	17,64
1009447	Derivazione da incollare Ø 125 x 50 x 63	21,09
1009450	Derivazione da incollare Ø 200 x 63 x 75	19,57
1009451	Derivazione da incollare Ø 225 x 63 x 75	23,40

COLLARE PER FLANGIA RIGATO DA INCOLLARE



CODICE	DESCRIZIONE	PREZZO €
1009401	Collare per flangia da incollare Ø 20	1,11
1009402	Collare per flangia da incollare Ø 25	1,32
1009403	Collare per flangia da incollare Ø 32	1,44
1009404	Collare per flangia da incollare Ø 40	2,26
1009405	Collare per flangia da incollare Ø 50	3,35
1009406	Collare per flangia da incollare Ø 63	6,11
1009407	Collare per flangia da incollare Ø 75	9,36
1009408	Collare per flangia da incollare Ø 90	11,27
1009409	Collare per flangia da incollare Ø 110	15,28
1009410	Collare per flangia da incollare Ø 125	31,56
1009411	Collare per flangia da incollare Ø 140	34,66
1009412	Collare per flangia da incollare Ø 160	39,09
1009413	Collare per flangia da incollare Ø 200	75,33
1009414	Collare per flangia da incollare Ø 225	80,09
1009415	Collare per flangia da incollare Ø 250	65,74
1009416	Collare per flangia da incollare Ø 280	124,28
1009417	Collare per flangia da incollare Ø 315	143,41
1009418	Collare per flangia da incollare Ø 355	223,87
1009419	Collare per flangia da incollare Ø 400	259,08

PORTAGOMME PER INCOLLAGGIO



CODICE	DESCRIZIONE	PREZZO €
1009870	Portagomme da incollare Ø 12	1,00
1009871	Portagomme da incollare Ø 16	1,22
1009872	Portagomme da incollare Ø 20	1,54
1009873	Portagomme da incollare Ø 25	1,80
1009874	Portagomme da incollare Ø 32	2,06
1008975	Portagomme da incollare Ø 40	2,51
1008976	Portagomme da incollare Ø 50	3,61
1008977	Portagomme da incollare Ø 63	5,99

FLANGIA FISSA PER INCOLLAGGIO

CODICE	DESCRIZIONE	PREZZO €
1010250	Flangia fissa da incollare Ø 20	4,65
1010251	Flangia fissa da incollare Ø 25	6,11
1010252	Flangia fissa da incollare Ø 32	7,29
1010253	Flangia fissa da incollare Ø 40	9,47
1010254	Flangia fissa da incollare Ø 50	11,27
1010255	Flangia fissa da incollare Ø 63	14,10
1010256	Flangia fissa da incollare Ø 75	17,58
1010257	Flangia fissa da incollare Ø 90	21,87
1010258	Flangia fissa da incollare Ø 110	28,67



FLANGIA CIECA PER INCOLLAGGIO

CODICE	DESCRIZIONE	PREZZO €
1010350	Flangia cieca da incollare Ø 20	4,89
1010351	Flangia cieca da incollare Ø 25	5,50
1010352	Flangia cieca da incollare Ø 32	7,41
1010353	Flangia cieca da incollare Ø 40	9,53
1010354	Flangia cieca da incollare Ø 50	11,72
1010355	Flangia cieca da incollare Ø 63	14,45
1010356	Flangia cieca da incollare Ø 75	19,12
1010357	Flangia cieca da incollare Ø 90	22,35
1010358	Flangia cieca da incollare Ø 110	28,94
1010359	Flangia cieca da incollare Ø 125	33,45
1010360	Flangia cieca da incollare Ø 140	39,55
1010361	Flangia cieca da incollare Ø 160	44,25
1010362	Flangia cieca da incollare Ø 200	85,45
1010363	Flangia cieca da incollare Ø 225	88,20



FLANGIA LIBERA PER INCOLLAGGIO

CODICE	DESCRIZIONE	PREZZO €
1010550	Flangia libera da incollare Ø 20	4,05
1010551	Flangia libera da incollare Ø 25	4,42
1010552	Flangia libera da incollare Ø 32	5,15
1010553	Flangia libera da incollare Ø 40	7,17
1010554	Flangia libera da incollare Ø 50	7,97
1010555	Flangia libera da incollare Ø 63	9,19
1010556	Flangia libera da incollare Ø 75	11,96
1010557	Flangia libera da incollare Ø 90	14,10
1010558	Flangia libera da incollare Ø 110	16,83
1010559	Flangia libera da incollare Ø 125	22,09
1010560	Flangia libera da incollare Ø 140	25,25
1010561	Flangia libera da incollare Ø 160	31,68
1010562	Flangia libera da incollare Ø 200	62,76
1010563	Flangia libera da incollare Ø 225	66,95



BOCCHETTONE CON O- RING PER INCOLLAGGIO



CODICE	DESCRIZIONE	PREZZO €
1003208	Bocchettone con O-ring incoll. Ø 20	5,12
1003209	Bocchettone con O-ring incoll. Ø 25	5,49
1003210	Bocchettone con O-ring incoll. Ø 32	7,31
1003211	Bocchettone con O-ring incoll. Ø 40	9,17
1003212	Bocchettone con O-ring incoll. Ø 50	12,11
1003213	Bocchettone con O-ring incoll. Ø 63	16,82
1003214	Bocchettone con O-ring incoll. Ø 75	52,42
1003215	Bocchettone con O-ring incoll. Ø 90	60,53
1003223	Bocchettone con O-ring incoll. Ø 110	65,04

PEZZO FOLLE PER BOCCHETTONE O-RING PER INCOLLAGGIO



CODICE	DESCRIZIONE	PREZZO €
1010650	Pezzo folle per bocchettone incoll. Ø 16	1,04
1010651	Pezzo folle per bocchettone incoll. Ø 20	1,22
1010652	Pezzo folle per bocchettone incoll. Ø 25	1,32
1010653	Pezzo folle per bocchettone incoll. Ø 32	1,80
1010654	Pezzo folle per bocchettone incoll. Ø 40	2,17
1010655	Pezzo folle per bocchettone incoll. Ø 50	2,87
1010656	Pezzo folle per bocchettone incoll. Ø 63	4,05
1010657	Pezzo folle per bocchettone incoll. Ø 75	10,89
1010658	Pezzo folle per bocchettone incoll. Ø 90	13,25
1010659	Pezzo folle per bocchettone incoll. Ø 110	15,79

GHIERA PER BOCCHETTONI PER INCOLLAGGIO



CODICE	DESCRIZIONE	PREZZO €
1010850	Ghiera per bocchettone incoll. Ø 16	1,75
1010851	Ghiera per bocchettone incoll. Ø 20	1,84
1010852	Ghiera per bocchettone incoll. Ø 25	2,06
1010853	Ghiera per bocchettone incoll. Ø 32	2,87
1010854	Ghiera per bocchettone incoll. Ø 40	3,61
1010855	Ghiera per bocchettone incoll. Ø 50	4,82
1010856	Ghiera per bocchettone incoll. Ø 63	6,81
1010857	Ghiera per bocchettone incoll. Ø 75	20,52
1010858	Ghiera per bocchettone incoll. Ø 90	27,51
1010859	Ghiera per bocchettone incoll. Ø 110	28,67

PEZZO FISSO PER BOCCHETTONE O-RING

CODICE	DESCRIZIONE	PREZZO €
1011800	Pezzo fisso per bocchettone con O- Ring da incollare Ø 16	1,44
1011801	Pezzo fisso per bocchettone con O- Ring da incollare Ø 20	1,72
1011802	Pezzo fisso per bocchettone con O- Ring da incollare Ø 25	1,90
1011803	Pezzo fisso per bocchettone con O- Ring da incollare Ø 32	2,64
1011804	Pezzo fisso per bocchettone con O- Ring da incollare Ø 40	3,26
1011805	Pezzo fisso per bocchettone con O- Ring da incollare Ø 50	4,32
1011806	Pezzo fisso per bocchettone con O- Ring da incollare Ø 63	5,75
1011807	Pezzo fisso per bocchettone con O- Ring da incollare Ø 75	15,86
1011808	Pezzo fisso per bocchettone con O- Ring da incollare Ø 90	16,99
1011808	Pezzo fisso per bocchettone con O- Ring da incollare Ø 110	20,44



GUARNIZIONE PIANA PER COLLARE

CODICE	DESCRIZIONE	PREZZO €
1012050	Guarnizione piana per collare Ø 20	0,87
1012051	Guarnizione piana per collare Ø 25	0,87
1012052	Guarnizione piana per collare Ø 32	0,87
1012053	Guarnizione piana per collare Ø 40	1,44
1012054	Guarnizione piana per collare Ø 50	1,72
1012055	Guarnizione piana per collare Ø 63	2,02
1012056	Guarnizione piana per collare Ø 75	2,88
1012057	Guarnizione piana per collare Ø 90	3,44
1012058	Guarnizione piana per collare Ø 110	4,01
1012059	Guarnizione piana per collare Ø 125	6,86
1012060	Guarnizione piana per collare Ø 140	8,58
1012061	Guarnizione piana per collare Ø 160	9,72
1012062	Guarnizione piana per collare Ø 200	12,66
1012063	Guarnizione piana per collare Ø 225	15,42
1012064	Guarnizione piana per collare Ø 250	22,87
1012065	Guarnizione piana per collare Ø 280	22,87
1012066	Guarnizione piana per collare Ø 315	28,60



GUARNIZIONE O-RING PER BOCCHETTONE

CODICE	DESCRIZIONE	PREZZO €
1013050	Guarnizione O-ring per bocchettone Ø 16	0,56
1013051	Guarnizione O-ring per bocchettone Ø 20	0,56
1013052	Guarnizione O-ring per bocchettone Ø 25	0,61
1013053	Guarnizione O-ring per bocchettone Ø 32	0,70
1013054	Guarnizione O-ring per bocchettone Ø 40	1,22
1013055	Guarnizione O-ring per bocchettone Ø 50	1,60
1013056	Guarnizione O-ring per bocchettone Ø 63	1,70
1013057	Guarnizione O-ring per bocchettone Ø 75	2,23
1013058	Guarnizione O-ring per bocchettone Ø 90	2,30
1013059	Guarnizione O-ring per bocchettone Ø 110	4,64



GOMITO A 90° FILETTATO



CODICE	DESCRIZIONE	PREZZO €
1008270	Gomito filettato a 90° 3/8”	1,50
1008271	Gomito filettato a 90° 1/2”	1,55
1008272	Gomito filettato a 90° 3/4”	2,00
1008273	Gomito filettato a 90° 1”	2,50
1008274	Gomito filettato a 90° 1” 1/4	3,90
1008275	Gomito filettato a 90° 1” 1/2	5,90
1008276	Gomito filettato a 90° 2”	11,50
1008277	Gomito filettato a 90° 2” 1/2	22,00
1008278	Gomito filettato a 90° 3”	32,00
1008279	Gomito filettato a 90° 4”	59,00

GOMITO A 45° FILETTATO



CODICE	DESCRIZIONE	PREZZO €
1013150	Gomito filettato a 45° 3/8”	3,94
1013151	Gomito filettato a 45° 1/2”	4,05
1013152	Gomito filettato a 45° 3/4”	4,32
1013153	Gomito filettato a 45° 1”	5,39
1013154	Gomito filettato a 45° 1” 1/4	7,17
1013155	Gomito filettato a 45° 1” 1/2	9,53
1013156	Gomito filettato a 45° 2”	14,24
1013157	Gomito filettato a 45° 2” 1/2	35,63
1013158	Gomito filettato a 45° 3”	44,59
1013159	Gomito filettato a 45° 4”	68,15

T A 90° FILETTATO



CODICE	DESCRIZIONE	PREZZO €
1013350	T a 90° uguale filettato 3/8”	2,17
1013351	T a 90° uguale filettato 1/2”	2,26
1013352	T a 90° uguale filettato 3/4”	2,99
1013353	T a 90° uguale filettato 1”	3,71
1013354	T a 90° uguale filettato 1” 1/4	5,15
1013355	T a 90° uguale filettato 1” 1/2	7,88
1013356	T a 90° uguale filettato 2”	11,58
1013357	T a 90° uguale filettato 2” 1/2	28,94
1013358	T a 90° uguale filettato 3”	37,28
1013359	T a 90° uguale filettato 4”	66,95

NIPPLO FILETTATO MASCHIO

CODICE	DESCRIZIONE	PREZZO €
1003270	Nipplo filettato maschio 1/4”	1,30
1003271	Nipplo filettato maschio 3/8”	1,49
1003272	Nipplo filettato maschio 1/2”	1,61
1003273	Nipplo filettato maschio 3/4”	1,98
1003274	Nipplo filettato maschio 1”	2,43
1003275	Nipplo filettato maschio 1” 1/4	3,06
1003276	Nipplo filettato maschio 1” 1/2	3,61
1003277	Nipplo filettato maschio 2”	5,07
1003278	Nipplo filettato maschio 2” 1/2	13,03
1003279	Nipplo filettato maschio 3”	18,05
1003280	Nipplo filettato maschio 4”	27,97



NIPPLO FILETTATO RIDOTTO

CODICE	DESCRIZIONE	PREZZO €
1003281	Nipplo filettato ridotto 1/2” x 3/8”	2,26
1003282	Nipplo filettato ridotto 3/4” x 1/2”	2,51
1003283	Nipplo filettato ridotto 1” x 3/4	3,26
1003284	Nipplo filettato ridotto 1”1/4 x 1”	4,05
1003285	Nipplo filettato ridotto 1”1/2 x 1”	4,89
1003286	Nipplo filettato ridotto 1” 1/2 x 1” 1/4	4,89
1003287	Nipplo filettato ridotto 2” x 1” 1/2	7,35
1003288	Nipplo filettato ridotto 2” 1/2 x 2”	14,24
1003289	Nipplo filettato ridotto 3” x 2” 1/2	17,34
1003290	Nipplo filettato ridotto 4” x 3”	26,86



CALOTTA FILETTATA

CODICE	DESCRIZIONE	PREZZO €
1003134	Calotta filettata 3/8”	1,54
1003135	Calotta filettata 1/2”	1,80
1003136	Calotta filettata 3/4”	2,06
1003137	Calotta filettata 1”	2,26
1008209	Calotta filettata 1” 1/4	3,35
1003138	Calotta filettata 1” 1/2	3,81
1003139	Calotta filettata 2”	5,39
1008210	Calotta filettata 2” 1/2	18,05
1008211	Calotta filettata 3”	24,39
1008212	Calotta filettata 4”	30,61



MANICOTTO FILETTATO



CODICE	DESCRIZIONE	PREZZO €
1003350	Manicotto filettato 3/8”	1,84
1003351	Manicotto filettato 1/2”	1,98
1003168	Manicotto filettato 3/4”	2,23
1003169	Manicotto filettato 1”	2,51
1003352	Manicotto filettato 1” 1/4	3,61
1003170	Manicotto filettato 1” 1/2	5,21
1003171	Manicotto filettato 2”	6,95
1003172	Manicotto filettato 2” 1/2	19,94
1003353	Manicotto filettato 3”	24,39
1003354	Manicotto filettato 4”	34,66

RIDUZIONE MASCHIO/ FEMMINA FILETTATO



CODICE	DESCRIZIONE	PREZZO €
1013450	Riduzione maschio /femmina filettato 1/2” x 3/8”	1,72
1013451	Riduzione maschio /femmina filettato 3/4” x 3/8”	1,75
1013452	Riduzione maschio /femmina filettato 3/4” x 1/2”	1,75
1013453	Riduzione maschio /femmina filettato 1” x 3/8”	2,26
1013454	Riduzione maschio /femmina filettato 1” x 1/2”	2,26
1013455	Riduzione maschio /femmina filettato 1” x 3/4”	2,26
1013456	Riduzione maschio /femmina filettato 1” 1/4 x 1/2”	3,12
1013457	Riduzione maschio /femmina filettato 1” 1/4 x 3/4”	3,12
1013458	Riduzione maschio /femmina filettato 1” 1/4 x 1”	3,12
1013459	Riduzione maschio /femmina filettato 1” 1/2 x 3/4”	4,13
1013460	Riduzione maschio /femmina filettato 1” 1/2 x 1”	4,13
1013461	Riduzione maschio /femmina filettato 1” 1/2 x 1” 1/4	4,13
1013462	Riduzione maschio /femmina filettato 2” x 1”	5,55
1013463	Riduzione maschio /femmina filettato 2” x 1” 1/4	5,55
1013464	Riduzione maschio /femmina filettato 2” x 1” 1/2	5,55
1013465	Riduzione maschio /femmina filettato 2” 1/2 x 1” 1/4	11,33
1013466	Riduzione maschio /femmina filettato 2” 1/2 x 1” 1/2	11,33
1013467	Riduzione maschio /femmina filettato 2” 1/2 x 2”	11,33
1013468	Riduzione maschio /femmina filettato 3” x 1” 1/2	17,21
1013469	Riduzione maschio /femmina filettato 3” x 2”	17,21
1013470	Riduzione maschio /femmina filettato 3” x 2” 1/2	17,21
1013471	Riduzione maschio /femmina filettato 4” x 2”	28,08
1013472	Riduzione maschio /femmina filettato 4” x 2” 1/2	28,08
1013473	Riduzione maschio /femmina filettato 4” x 3”	28,08

RIDUZIONE MASCHIO/ FEMMINA CORTA FILETTATA

CODICE	DESCRIZIONE	PREZZO €
1013550	Riduzione maschio /femmina corta filettato 3/4" x 1/2"	1,30
1013551	Riduzione maschio /femmina corta filettato 1" x 3/4"	1,49
1013552	Riduzione maschio /femmina corta filettato 1" 1/2 x 1" 1/4	1,61
1013553	Riduzione maschio /femmina corta filettato 2" x 1" 1/2	1,98
1013554	Riduzione maschio /femmina corta filettato 2" 1/2 x 2"	2,43
1013555	Riduzione maschio /femmina corta filettato 3" x 2" 1/2	3,06
1013556	Riduzione maschio /femmina corta filettato 4" x 3"	3,61



MAGGIORATORE MASCHIO/ FEMMINA FILETTATO

CODICE	DESCRIZIONE	PREZZO €
1013950	Maggioratore maschio /femmina filettato 3/8" x 1/2"	3,12
1013951	Maggioratore maschio /femmina filettato 1/2" x 3/4"	3,30
1013952	Maggioratore maschio /femmina filettato 3/4" x 1"	3,47
1013953	Maggioratore maschio /femmina filettato 1" x 1" 1/4	3,71
1013954	Maggioratore maschio /femmina filettato 1" 1/4 x 1" 1/2	4,32
1013955	Maggioratore maschio /femmina filettato 1" 1/2 x 2"	5,61
1013956	Maggioratore maschio /femmina filettato 2" x 2" 1/2	12,71
1013957	Maggioratore maschio /femmina filettato 2" 1/2 x 3"	15,42
1013958	Maggioratore maschio /femmina filettato 3" x 4"	26,38



MANICOTTO RIDOTTO FILETTATO

CODICE	DESCRIZIONE	PREZZO €
1014450	Manicotto ridotto filettato 1/2" x 3/8"	3,47
1014451	Manicotto ridotto filettato 3/4" x 1/2"	3,61
1014452	Manicotto ridotto filettato 1" x 3/4"	3,71
1014453	Manicotto ridotto filettato 1" 1/4" x 1"	4,82
1014454	Manicotto ridotto filettato 1" 1/2 x 1" 1/4	6,69
1014455	Manicotto ridotto filettato 2" x 1" 1/2	9,53
1014456	Manicotto ridotto filettato 2" 1/2 x 2"	20,44
1014457	Manicotto ridotto filettato 3" x 2" 1/2	24,65
1014458	Manicotto ridotto filettato 4" x 3"	35,14



BOCCHETTONE CON O-RING FILETTATO



CODICE	DESCRIZIONE	PREZZO €
1014500	Bocchettone con O- ring filettato 3/8”	5,85
1014501	Bocchettone con O- ring filettato 1/2”	6,45
1014502	Bocchettone con O- ring filettato 3/4”	7,29
1014503	Bocchettone con O- ring filettato 1”	9,47
1014504	Bocchettone con O- ring filettato 1” 1/4”	11,72
1014505	Bocchettone con O- ring filettato 1” 1/2”	15,86
1014506	Bocchettone con O- ring filettato 2”	21,62
1014507	Bocchettone con O- ring filettato 2” 1/2	60,49
1014508	Bocchettone con O- ring filettato 3”	69,33
1014509	Bocchettone con O- ring filettato 4”	80,09

PEZZO FISSO PER BOCCHETTONE O- RING FILETTATO



CODICE	DESCRIZIONE	PREZZO €
1414550	Pezzo fisso per bocchettone O- ring filettato 3/8”	2,06
1414551	Pezzo fisso per bocchettone O- ring filettato 1/2”	2,26
1414552	Pezzo fisso per bocchettone O- ring filettato 3/4”	2,64
1414553	Pezzo fisso per bocchettone O- ring filettato 1”	3,35
1414554	Pezzo fisso per bocchettone O- ring filettato 1” 1/4	4,05
1414555	Pezzo fisso per bocchettone O- ring filettato 1“1/2	5,61
1414556	Pezzo fisso per bocchettone O- ring filettato 2”	7,76
1414557	Pezzo fisso per bocchettone O- ring filettato 2” 1/2	22,73
1414558	Pezzo fisso per bocchettone O- ring filettato 3”	26,30
1414559	Pezzo fisso per bocchettone O- ring filettato 4”	28,82

TAPPO FILETTATO



CODICE	DESCRIZIONE	PREZZO €
1414600	Tappo filettato 3/8”	1,26
1414601	Tappo filettato 1/2”	1,26
1414602	Tappo filettato 3/4”	1,54
1414603	Tappo filettato 1”	1,90
1414604	Tappo filettato 1” 1/4	2,87
1414605	Tappo filettato 1” 1/2	3,35
1414606	Tappo filettato 2”	4,42
1414607	Tappo filettato 2” 1/2	15,69
1414608	Tappo filettato 3”	18,29
1414609	Tappo filettato 4”	31,41

GHIERA FILETTATA

CODICE	DESCRIZIONE	PREZZO €
1014650	Ghiera filettata 3/8”	1,54
1014651	Ghiera filettata 1/2”	1,90
1014652	Ghiera filettata 3/4”	2,26
1014653	Ghiera filettata 1”	2,99
1014654	Ghiera filettata 1” 1/4	4,32
1014655	Ghiera filettata 1” 1/2	4,89
1014656	Ghiera filettata 2”	7,17
1014657	Ghiera filettata 2” 1/2	12,90
1014658	Ghiera filettata 3”	17,83
1014659	Ghiera filettata 4”	23,90



PEZZO FOLLE PER BOCCHETTONE O- RING FILETTATO

CODICE	DESCRIZIONE	PREZZO €
1014700	Pezzo folle per bocchettone O- ring filettato 3/8”	1.90
1014701	Pezzo folle per bocchettone O- ring filettato 1/2”	2,06
1014702	Pezzo folle per bocchettone O- ring filettato 3/4”	2,36
1014703	Pezzo folle per bocchettone O- ring filettato 1”	3,26
1014704	Pezzo folle per bocchettone O- ring filettato 1” 1/4	3,81
1014705	Pezzo folle per bocchettone O- ring filettato 1” 1/2	5,26
1014706	Pezzo folle per bocchettone O- ring filettato 2”	7,17
1014707	Pezzo folle per bocchettone O- ring filettato 2” 1/2	17,92
1014708	Pezzo folle per bocchettone O- ring filettato 3”	19,12
1014709	Pezzo folle per bocchettone O- ring filettato 4”	22,73



PASSA PARETE FILETTATO

CODICE	DESCRIZIONE	PREZZO €
1014750	Passa parete filettato 1/2”	9,39
1014751	Passa parete filettato 3/4”	10,40
1014752	Passa parete filettato 1”	13,81
1014753	Passa parete filettato 1” 1/4	18,83
1014754	Passa parete filettato 1” 1/2	21,32
1014755	Passa parete filettato 2”	26,68
1014756	Passa parete filettato 2” 1/2	41,86
1014757	Passa parete filettato 3”	55,57
1014758	Passa parete filettato 4”	76,67





PORTAGOMMA FILETTATO

CODICE	DESCRIZIONE	PREZZO €
1014800	Portagomma filettato 1/4”	1,11
1014801	Portagomma filettato 3/8”	1,26
1014802	Portagomma filettato 1/2”	1,61
1014803	Portagomma filettato 3/4”	1,90
1014804	Portagomma filettato 1”	2,23
1014805	Portagomma filettato 1” 1/4	3,26
1014806	Portagomma filettato 1” 1/2	4,18
1014807	Portagomma filettato 2”	6,62
1009400	Portagomma filettato 1”1/2 x 32/38	5,25



FLANGIA FISSA FILETTATA

CODICE	DESCRIZIONE	PREZZO €
1014850	Flangia fissa filettata 1/2”	7,07
1014851	Flangia fissa filettata 3/4”	8,17
1014852	Flangia fissa filettata 1”	9,00
1014853	Flangia fissa filettata 1” 1/4	13,16
1014854	Flangia fissa filettata 1” 1/2	17,66
1014855	Flangia fissa filettata 2”	21,54
1014856	Flangia fissa filettata 2” 1/2	29,30
1014857	Flangia fissa filettata 3”	35,87
1014858	Flangia fissa filettata 4”	44,25



BARRA FILETTATA

CODICE	DESCRIZIONE	PREZZO €
1014900	Barra filettata 1/2”	4,33
1014901	Barra filettata 3/4”	4,56
1014902	Barra filettata 1”	6,38
1014903	Barra filettata 1” 1/4	7,59
1014904	Barra filettata 1” 1/2	8,01
1014905	Barra filettata 2”	8,63
1014906	Barra filettata 2” 1/2	11,22
1014907	Barra filettata 3”	14,95
1014908	Barra filettata 4”	18,68



GOMITO A 90° INCOLLAGGIO/ FILETTATO



CODICE	DESCRIZIONE	PREZZO €
1008244	Gomito a 90° incollaggio/ filettato Ø 16 x 3/8”	1,80
1008245	Gomito a 90° incollaggio/ filettato Ø 20 x 1/2”	2,17
1008247	Gomito a 90° incollaggio/ filettato Ø 25 x 3/4”	2,64
1008248	Gomito a 90° incollaggio/ filettato Ø 32 x 1”	3,35
1008249	Gomito a 90° incollaggio/ filettato Ø 40 x 1” 1/4	5,99
1008250	Gomito a 90° incollaggio/ filettato Ø 50 x 1” 1/2	8,14
1008251	Gomito a 90° incollaggio/ filettato Ø 63 x 2”	11,33
1008252	Gomito a 90° incollaggio/ filettato Ø 75 x 2” 1/2	24,51
1008253	Gomito a 90° incollaggio/ filettato Ø 90 x 3”	35,26
1008254	Gomito a 90° incollaggio/ filettato Ø 110 x 4”	54,26

GOMITO A 45° INCOLLAGGIO/ FILETTATO



CODICE	DESCRIZIONE	PREZZO €
1014950	Gomito a 45° incollaggio/ filettato Ø 16 x 3/8”	3,12
1014951	Gomito a 45° incollaggio/ filettato Ø 20 x 1/2”	3,26
1014952	Gomito a 45° incollaggio/ filettato Ø 25 x 3/4”	3,47
1014953	Gomito a 45° incollaggio/ filettato Ø 32 x 1”	4,32
1014954	Gomito a 45° incollaggio/ filettato Ø 40 x 1” 1/4	5,99
1014955	Gomito a 45° incollaggio/ filettato Ø 50 x 1” 1/2	7,54
1014956	Gomito a 45° incollaggio/ filettato Ø 63 x 2”	11,27
1014957	Gomito a 45° incollaggio/ filettato Ø 75 x 2” 1/2	23,79
1014958	Gomito a 45° incollaggio/ filettato Ø 90 x 3”	30,61
1014959	Gomito a 45° incollaggio/ filettato Ø 110 x 4”	54,64

T A 90°LISCIO CON BOCCA CENTRALE FILETTATA



CODICE	DESCRIZIONE	PREZZO €
1015280	T a 90° liscio con bocca centrale filettata Ø 16 x 3/8”	2,26
1015281	T a 90° liscio con bocca centrale filettata Ø 20 x 1/2”	2,51
1015282	T a 90° liscio con bocca centrale filettata Ø 25 x 3/4”	3,12
1015283	T a 90° liscio con bocca centrale filettata Ø 32 x 1”	4,05
1015284	T a 90° liscio con bocca centrale filettata Ø 40 x 1” 1/4	5,61
1015285	T a 90° liscio con bocca centrale filettata Ø 50 x 1” 1/2	8,38
1015286	T a 90° liscio con bocca centrale filettata Ø 63 x 2”	13,74
1015287	T a 90° liscio con bocca centrale filettata Ø 75 x 2” 1/2	26,30
1015288	T a 90° liscio con bocca centrale filettata Ø 90 x 3”	37,76
1015289	T a 90° liscio con bocca centrale filettata Ø 110 x 4”	62,19

T A 90° RIDOTTO LISCIO CON BOCCA CENTRALE FILETTATA

CODICE	DESCRIZIONE	PREZZO €
1015250	T a 90° ridotto liscio con bocca centrale filettata Ø 25 x 1/2”	3,43
1015251	T a 90° ridotto liscio con bocca centrale filettata Ø 32 x 1/2”	4,48
1015252	T a 90° ridotto liscio con bocca centrale filettata Ø 32 x 3/4”	4,48
1015253	T a 90° ridotto liscio con bocca centrale filettata Ø 40 x 1/2”	6,17
1015254	T a 90° ridotto liscio con bocca centrale filettata Ø 40 x 3/4”	6,17
1015255	T a 90° ridotto liscio con bocca centrale filettata Ø 40 x 1”	6,17
1015256	T a 90° ridotto liscio con bocca centrale filettata Ø 50 x 1/2”	9,19
1015257	T a 90° ridotto liscio con bocca centrale filettata Ø 50 x 3/4”	9,19
1015258	T a 90° ridotto liscio con bocca centrale filettata Ø 50 x 1”	9,19
1015259	T a 90° ridotto liscio con bocca centrale filettata Ø 50 x 1” 1/4	9,19
1015260	T a 90° ridotto liscio con bocca centrale filettata Ø 63 x 1/2”	15,15
1015261	T a 90° ridotto liscio con bocca centrale filettata Ø 63 x 3/4”	15,15
1015262	T a 90° ridotto liscio con bocca centrale filettata Ø 63 x 1”	15,15
1015263	T a 90° ridotto liscio con bocca centrale filettata Ø 63 x 1” 1/4	15,15
1015264	T a 90° ridotto liscio con bocca centrale filettata Ø 63 x 1” 1/2	15,15



ADATTATORE INCOLLAGGIO MASCHIO- FEMMINA/ FILETTATO FEMMINA

CODICE	DESCRIZIONE	PREZZO €
1015300	Adattatore incollaggio M- F/ filettato F Ø 25 x 32 x 1/2”	3,98
1015301	Adattatore incollaggio M- F/ filettato F Ø 25 x 32 x 3/4”	3,98
1015302	Adattatore incollaggio M- F/ filettato F Ø 25 x 32 x 1”	3,98
1015303	Adattatore incollaggio M- F/ filettato F Ø 32 x 40 x 1”	4,85
1015304	Adattatore incollaggio M- F/ filettato F Ø 32 x 40 x 1” 1/4	5,68
1015305	Adattatore incollaggio M- F/ filettato F Ø 40 x 50 x 1” 1/2	6,59
1015306	Adattatore incollaggio M- F/ filettato F Ø 50 x 63 x 1” 1/2	11,83
1015307	Adattatore incollaggio M- F/ filettato F Ø 50 x 63 x 2”	11,83
1015308	Adattatore incollaggio M- F/ filettato F Ø 75 x 90 x 3”	21,84



ADATTATORE INCOLLAGGIO MASCHIO/ FILETTATO MASCHIO

CODICE	DESCRIZIONE	PREZZO €
1015400	Adattatore incollaggio maschio/ filettato maschio Ø 90 x 3”	15,05
1015401	Adattatore incollaggio maschio/ filettato maschio Ø 110 x 4”	21,40
1015402	Adattatore incollaggio maschio/ filettato maschio Ø 160 x 6”	50,20



ADATTATORE INCOLLAGGIO MASCHIO- FEMMINA/ FILETTATO MASCHIO



CODICE	DESCRIZIONE	PREZZO €
1015350	Adattatore incollaggio M- F/ filettato M Ø 12 x 16 x 3/8”	1,38
1015351	Adattatore incollaggio M- F/ filettato M Ø 16 x 20 x 3/8”	1,49
1015352	Adattatore incollaggio M- F/ filettato M Ø 16 x 20 x 1/2”	1,49
1015353	Adattatore incollaggio M- F/ filettato M Ø 20 x 25 x 3/8”	1,72
1015354	Adattatore incollaggio M- F/ filettato M Ø 20 x 25 x 1/2”	1,72
1015355	Adattatore incollaggio M- F/ filettato M Ø 20 x 25 x 3/4”	1,72
1015356	Adattatore incollaggio M- F/ filettato M Ø 25 x 32 x 1/2”	1,80
1015357	Adattatore incollaggio M- F/ filettato M Ø 25 x 32 x 3/4”	1,80
1015358	Adattatore incollaggio M- F/ filettato M Ø 25 x 32 x 1”	1,80
1015359	Adattatore incollaggio M- F/ filettato M Ø 32 x 40 x 3/4”	2,26
1015360	Adattatore incollaggio M- F/ filettato M Ø 32 x 40 x 1”	2,26
1015361	Adattatore incollaggio M- F/ filettato M Ø 32 x 40 x 1”1/4	2,26
1015362	Adattatore incollaggio M- F/ filettato M Ø 40 x 50 x 1”	3,15
1015363	Adattatore incollaggio M- F/ filettato M Ø 40 x 50 x 1”1/4	3,15
1015364	Adattatore incollaggio M- F/ filettato M Ø 40 x 50 x 1”1/2	3,15
1015365	Adattatore incollaggio M- F/ filettato M Ø 50 x 63 x 1”1/4	4,82
1015366	Adattatore incollaggio M- F/ filettato M Ø 50 x 63 x 1”1/2	4,82
1015367	Adattatore incollaggio M- F/ filettato M Ø 50 x 63 x 2”	4,82
1015368	Adattatore incollaggio M- F/ filettato M Ø 63 x 75 x 1”1/2	5,61
1015369	Adattatore incollaggio M- F/ filettato M Ø 63 x 75 x 2”	5,61
1015370	Adattatore incollaggio M- F/ filettato M Ø 63 x 75 x 2”1/2	5,61
1015371	Adattatore incollaggio M- F/ filettato M Ø 75 x 90 x 2”	16,92
1015372	Adattatore incollaggio M- F/ filettato M Ø 75 x 90 x 2”1/2	16,92
1015373	Adattatore incollaggio M- F/ filettato M Ø 75 x 90 x 3”	16,92
1015374	Adattatore incollaggio M- F/ filettato M Ø 90 x 110 x 2”1/2	20,34
1015375	Adattatore incollaggio M- F/ filettato M Ø 90 x 110 x 3”	20,34
1015376	Adattatore incollaggio M- F/ filettato M Ø 90 x 110 x 4”	20,34
1015377	Adattatore incollaggio M- F/ filettato M Ø 110 x 125 x 3”	30,61
1015378	Adattatore incollaggio M- F/ filettato M Ø 110 x 125 x 4”	30,61
1015379	Adattatore incollaggio M- F/ filettato M Ø 110 x 125 x 5”	31,41

ADATTATORE INCOLLAGGIO MASCHIO/ FILETTATO FEMMINA



CODICE	DESCRIZIONE	PREZZO €
1015450	Adattatore incollaggio maschio/ filettato femmina Ø 16 x 3/8”	2,76
1015451	Adattatore incollaggio maschio/ filettato femmina Ø 16 x 1/2”	2,87
1015452	Adattatore incollaggio maschio/ filettato femmina Ø 20 x 1/2”	3,12
1015453	Adattatore incollaggio maschio/ filettato femmina Ø 20 x 3/4”	3,47
1015454	Adattatore incollaggio maschio/ filettato femmina Ø 25 x 1/2”	3,61
1015455	Adattatore incollaggio maschio/ filettato femmina Ø 25 x 3/4”	3,61
1015456	Adattatore incollaggio maschio/ filettato femmina Ø 25 x 1”	3,61
1015457	Adattatore incollaggio maschio/ filettato femmina Ø 32 x 3/4”	3,71
1015458	Adattatore incollaggio maschio/ filettato femmina Ø 32 x 1”	4,18
1015459	Adattatore incollaggio maschio/ filettato femmina Ø 40 x 1”	4,42
1015460	Adattatore incollaggio maschio/ filettato femmina Ø 40 x 1”1/4	5,15

1015461	Adattatore incollaggio maschio/ filettato femmina Ø 50 x 1”1/4	5,67
1015462	Adattatore incollaggio maschio/ filettato femmina Ø 50 x 1”1/2	5,99
1015463	Adattatore incollaggio maschio/ filettato femmina Ø 50 x 2”	8,01
1015464	Adattatore incollaggio maschio/ filettato femmina Ø 63 x 1”1/2	10,76
1015465	Adattatore incollaggio maschio/ filettato femmina Ø 63 x 2”	10,76
1015466	Adattatore incollaggio maschio/ filettato femmina Ø 75 x 2”	12,90
1015467	Adattatore incollaggio maschio/ filettato femmina Ø 75 x 2”1/2	13,74
1015468	Adattatore incollaggio maschio/ filettato femmina Ø 75 x 3”	14,01
1015469	Adattatore incollaggio maschio/ filettato femmina Ø 90 x 2”1/2	19,12
1015470	Adattatore incollaggio maschio/ filettato femmina Ø 90 x 3”	19,85
1015471	Adattatore incollaggio maschio/ filettato femmina Ø 90 x 4”	20,44
1015472	Adattatore incollaggio maschio/ filettato femmina Ø 110 x 3”	25,70
1015473	Adattatore incollaggio maschio/ filettato femmina Ø 110 x 4”	26,76



RIDUZIONE INCOLLAGGIO MASCHIO/ FILETTATO FEMMINA

CODICE	DESCRIZIONE	PREZZO €
1015500	Riduzione incollaggio maschio/ filettato femmina Ø 25 x 1/2”	2,17
1015501	Riduzione incollaggio maschio/ filettato femmina Ø 32 x 3/4”	2,51
1015502	Riduzione incollaggio maschio/ filettato femmina Ø 40 x 1”	3,94
1015503	Riduzione incollaggio maschio/ filettato femmina Ø 50 x 1”1/4	5,07
1015504	Riduzione incollaggio maschio/ filettato femmina Ø 63 x 1”1/2	6,62
1015505	Riduzione incollaggio maschio/ filettato femmina Ø 75 x 2”	15,05
1015506	Riduzione incollaggio maschio/ filettato femmina Ø 90 x 2”1/2	20,92
1015507	Riduzione incollaggio maschio/ filettato femmina Ø 110 x 3”	33,45



MANICOTTO INCOLLAGGIO FEMMINA/ FILETTATO FEMMINA

CODICE	DESCRIZIONE	PREZZO €
1015550	Manicotto incollaggio femmina/ filettato femmina Ø 16 x 3/8”	1,90
1015551	Manicotto incollaggio femmina/ filettato femmina Ø 20 x 1/2”	2,06
1015552	Manicotto incollaggio femmina/ filettato femmina Ø 25 x 3/4”	2,17
1015553	Manicotto incollaggio femmina/ filettato femmina Ø 32 x 1”	2,51
1015554	Manicotto incollaggio femmina/ filettato femmina Ø 40 x 1”1/4	3,61
1015555	Manicotto incollaggio femmina/ filettato femmina Ø 50 x 1”1/2	5,50
1015556	Manicotto incollaggio femmina/ filettato femmina Ø 63 x 2”	7,17
1015557	Manicotto incollaggio femmina/ filettato femmina Ø 75 x 2”1/2	21,54
1015558	Manicotto incollaggio femmina/ filettato femmina Ø 90 x 3”	24,39
1015559	Manicotto incollaggio femmina/ filettato femmina Ø 110 x 4”	35,40
1015560	Manicotto incollaggio femmina/ filettato femmina Ø 125 x 5”	47,81



BOCCHETTONE CON O-RING INCOLLAGGIO FEMMINA / FILETTATO MASCHIO



CODICE	DESCRIZIONE	PREZZO €
1015600	Bocchettone con O-ring incollaggio F/ filettato M Ø 20 x 1/2”	4,31
1015601	Bocchettone con O-ring incollaggio F/ filettato M Ø 25 x 3/4”	4,95
1015602	Bocchettone con O-ring incollaggio F/ filettato M Ø 32 x 1”	6,65
1015603	Bocchettone con O-ring incollaggio F/ filettato M Ø 40 x 1” 1/4	8,03
1015604	Bocchettone con O-ring incollaggio F/ filettato M Ø 50 x 1” 1/2	10,76
1015605	Bocchettone con O-ring incollaggio F/ filettato M Ø 50 x 2”	10,76
1015606	Bocchettone con O-ring incollaggio F/ filettato M Ø 63 x 2”	14,94

BOCCHETTONE CON O-RING INCOLLAGGIO FEMMINA / FILETTATO FEMMINA



CODICE	DESCRIZIONE	PREZZO €
1015650	Bocchettone con O-ring incollaggio F/ filettato F Ø 16 x 3/8”	5,50
1015651	Bocchettone con O-ring incollaggio F/ filettato F Ø 20 x 1/2”	6,81
1015652	Bocchettone con O-ring incollaggio F/ filettato F Ø 25 x 3/4”	7,76
1015653	Bocchettone con O-ring incollaggio F/ filettato F Ø 32 x 1”	10,31
1015654	Bocchettone con O-ring incollaggio F/ filettato F Ø 40 x 1” 1/4	11,96
1015655	Bocchettone con O-ring incollaggio F/ filettato F Ø 50 x 1” 1/2	16,99
1015656	Bocchettone con O-ring incollaggio F/ filettato F Ø 63 x 2”	22,23
1015657	Bocchettone con O-ring incollaggio F/ filettato F Ø 75 x 2”1/2	53,64
1015658	Bocchettone con O-ring incollaggio F/ filettato F Ø 90 x 3”	61,55
1015659	Bocchettone con O-ring incollaggio F/ filettato F Ø 110 x 4”	72,23

BOCCHETTONE INCOLLAGGIO FEMMINA / FILETTATO MASCHIO CON DOPPIO O-RING



CODICE	DESCRIZIONE	PREZZO €
1017200	Bocchettone incollaggio F/ filettato M Ø 50 x1”1/2 con doppio o-ring (interno ed esterno)	11,90
1017201	Bocchettone incollaggio F/ filettato M Ø 63 x2” con doppio o-ring (interno ed esterno)	16,90

BOCCHETTONE INCOLLAGGIO FEMMINA / FILETTATO FEMMINA CON DOPPIO O-RING



CODICE	DESCRIZIONE	PREZZO €
1017150	Bocchettone incollaggio F/ filettato F Ø 50 x1”1/2 con doppio o-ring (interno ed esterno)	20,90
1017151	Bocchettone incollaggio F/ filettato F Ø 63 x2” con doppio o-ring (interno ed esterno)	26,40

PORTAGOMMA CON GHIERA

CODICE	DESCRIZIONE	PREZZO €
1015700	Portagomma con ghiera Ø 16 x 3/4”	5,50
1015701	Portagomma con ghiera Ø 20 x 1”	6,81
1015702	Portagomma con ghiera Ø 25 x 1”1/4	7,76
1015703	Portagomma con ghiera Ø 30 x 1”1/2	10,31
1015704	Portagomma con ghiera Ø 40 x 2”	11,96
1015705	Portagomma con ghiera Ø 50 x 2”1/4	16,99
1015706	Portagomma con ghiera Ø 60 x 2”3/4	22,23



PASSA SERBATOIO

CODICE	DESCRIZIONE	PREZZO €
1009473	Passa serbatoio Ø 50- 2”-Ø 50	16,27
1009474	Passa serbatoio Ø 63- 2”1/2 -Ø 63	26,00
1009472	Passa serbatoio Ø 75- 3”- Ø 75	38,56



RACCORDO MASCHIO A COMPRESSIONE



CODICE	DESCRIZIONE	PREZZO €
1008950	Raccordo maschio a compressione 50 x 1”1/2	9,15
1008951	Raccordo maschio a compressione 63 x 2”	14,36

RACCORDO FEMMINA A COMPRESSIONE



CODICE	DESCRIZIONE	PREZZO €
1008150	Raccordo femmina a compressione 50 x 1”1/2	12,04
1008151	Raccordo femmina a compressione 63 x 2”	16,74

MANICOTTO A COMPRESSIONE



CODICE	DESCRIZIONE	PREZZO €
1008350	Manicotto femmina a compressione 50	15,37
1008351	Manicotto femmina a compressione 63	21,25

GOMITO MASCHIO A COMPRESSIONE



CODICE	DESCRIZIONE	PREZZO €
1008450	Gomito maschio a compressione 50 x 1”1/2	11,29
1008451	Gomito maschio a compressione 63 x 2”	20,03

GOMITO FEMMINA A COMPRESSIONE

CODICE	DESCRIZIONE	PREZZO €
1008550	Gomito femmina a compressione 50 x 1"1/2	16,83
1008551	Gomito femmina a compressione 63 x 2"	19,44



VALVOLA A SFERA BIGHIERA CON ATTACCHI FEMMINA PER INCOLLAGGIO



CODICE	DESCRIZIONE	PREZZO €
1015750	Valvola a sfera F incollaggio Ø 16	12,71
1015751	Valvola a sfera F incollaggio Ø 20	12,90
1015752	Valvola a sfera F incollaggio Ø 25	13,74
1015753	Valvola a sfera F incollaggio Ø 32	20,34
1015754	Valvola a sfera F incollaggio Ø 40	25,25
1015755	Valvola a sfera F incollaggio Ø 50	29,89
1015756	Valvola a sfera F incollaggio Ø 63	47,91
1015757	Valvola a sfera F incollaggio Ø 75	143,35
1015758	Valvola a sfera F incollaggio Ø 90	193,75
1015759	Valvola a sfera F incollaggio Ø 110	252,23

VALVOLA A SFERA BIGHIERA CON ATTACCHI FEMMINA FILETTATI



CODICE	DESCRIZIONE	PREZZO €
1015900	Valvola a sfera F filettata 3/8”	13,74
1015901	Valvola a sfera F filettata 1/2”	14,01
1015902	Valvola a sfera F filettata 3/4”	15,21
1015903	Valvola a sfera F filettata 1”	21,62
1015904	Valvola a sfera F filettata 1” 1/4	27,04
1015905	Valvola a sfera F filettata 1”1/2	32,51
1015906	Valvola a sfera F filettata 2”	50,44
1015907	Valvola a sfera F filettata 2”1/2	152,30
1015908	Valvola a sfera F filettata 3”	206,28
1015909	Valvola a sfera F filettata 4”	264,15

VALVOLA DI RITEGNO CON ATTACCHI FEMMINA PER INCOLLAGGIO



CODICE	DESCRIZIONE	PREZZO €
1016150	Valvola di ritegno F incollaggio Ø 16	23,98
1016151	Valvola di ritegno F incollaggio Ø20	23,98
1016152	Valvola di ritegno F incollaggio Ø 25	26,81
1016153	Valvola di ritegno F incollaggio Ø 32	29,16
1016154	Valvola di ritegno F incollaggio Ø 40	36,21
1016155	Valvola di ritegno F incollaggio Ø 50	46,73
1016156	Valvola di ritegno F incollaggio Ø 63	63,00
1016157	Valvola di ritegno F incollaggio Ø 75	147,29
1016158	Valvola di ritegno F incollaggio Ø 90	186,51
1016159	Valvola di ritegno F incollaggio Ø 110	294,62

VALVOLA DI RITEGNO CON ATTACCHI FEMMINA FILETTATI

CODICE	DESCRIZIONE	PREZZO €
1016250	Valvola di ritegno F filettata 3/8”	25,45
1016251	Valvola di ritegno F filettata 1/2”	25,45
1016252	Valvola di ritegno F filettata 3/4”	28,47
1016253	Valvola di ritegno F filettata 1”	30,79
1016254	Valvola di ritegno F filettata 1” 1/4	37,97
1016255	Valvola di ritegno F filettata 1”1/2	48,57
1016256	Valvola di ritegno F filettata 2”	65,24
1016257	Valvola di ritegno F filettata 2”1/2	163,15
1016258	Valvola di ritegno F filettata 3”	208,11
1016259	Valvola di ritegno F filettata 4”	337,66



VALVOLA DI RITEGNO CON VISORE TRASPARENTE

CODICE	DESCRIZIONE	PREZZO €
1003325	Valvola di ritegno visore trasp. Ø 50	128,95
1003326	Valvola di ritegno visore trasp. Ø 63	149,60
1003327	Valvola di ritegno visore trasp. Ø 75	179,90
1008504	Valvola di ritegno visore trasp. Ø 90	425,40
1003328	Valvola di ritegno visore trasp. Ø 110	475,75
1003329	Valvola di ritegno visore trasp. Ø 125	572,00
1008500	Valvola di ritegno visore trasp. Ø 140	1.045,00
1008501	Valvola di ritegno visore trasp. Ø 160	1.155,00
1008502	Valvola di ritegno visore trasp. Ø 200	1.424,50
1008503	Valvola di ritegno visore trasp. Ø 225	1.452,00



VALVOLA DI FONDO

CODICE	DESCRIZIONE	PREZZO €
1003166	Valvola di Fondo Ø 90	269,67
1003167	Valvola di Fondo Ø 110	308,31
1003268	Valvola di Fondo Ø 125	355,01



VALVOLA A FARFALLA IN PVC EPDM O-RING



CODICE	DESCRIZIONE	PREZZO €
1016400	Valvola a farfalla in PVC EPDM O- ring Ø 63- 75	136,69
1016401	Valvola a farfalla in PVC EPDM O- ring Ø 90	156,10
1016402	Valvola a farfalla in PVC EPDM O- ring Ø 110	179,53
1016403	Valvola a farfalla in PVC EPDM O- ring Ø 125	217,55
1016404	Valvola a farfalla in PVC EPDM O- ring Ø 140	217,55
1016405	Valvola a farfalla in PVC EPDM O- ring Ø 160	245,81
1016406	Valvola a farfalla in PVC EPDM O- ring Ø 200- 225	351,12

VALVOLA A FARFALLA COMPLETA

Composta da: collari, flangie, valvola a farfalla, guarnizioni, dadi e bulloni



CODICE	DESCRIZIONE	PREZZO €
1016500	Valvola a farfalla completa Ø 63	173,92
1016501	Valvola a farfalla completa Ø 75	185,96
1016502	Valvola a farfalla completa Ø 90	233,24
1016503	Valvola a farfalla completa Ø 110	283,95
1016504	Valvola a farfalla completa Ø 125	366,50
1016505	Valvola a farfalla completa Ø 140	378,91
1016506	Valvola a farfalla completa Ø 160	455,65
1016507	Valvola a farfalla completa Ø 200	695,60
1016508	Valvola a farfalla completa Ø 225	782,40

VALVOLA A CLAPET



CODICE	DESCRIZIONE	PREZZO €
1003319	Valvole a clapet Ø 75	93,20
1003320	Valvole a clapet Ø 90	104,90
1003321	Valvole a clapet Ø 110	128,30
1003322	Valvole a clapet Ø 125	152,60
1003331	Valvole a clapet Ø 140	164,50
1003323	Valvole a clapet Ø 160	172,80
1003324	Valvole a clapet Ø 200	222,60

VALVOLA CLAPET COMPLETA

Composta da: collari, flangie, valvola a farfalla, guarnizioni, dadi e bulloni



CODICE	DESCRIZIONE	PREZZO €
1016550	Valvola clapet completa Ø 75	140,92
1016551	Valvola clapet completa Ø 90	177,31
1016552	Valvola clapet completa Ø 110	214,19
1016553	Valvola clapet completa Ø 125	295,22
1016556	Valvola clapet completa Ø140	345,20
1016554	Valvola clapet completa Ø 160	373,07
1016555	Valvola clapet completa Ø 200	562,93

VALVOLE IN PVC 2.5



PRESA A STAFFA



CODICE	DESCRIZIONE	PREZZO €
1003420	Presa a staffa Ø 25x 1/2“	3,67
1003421	Presa a staffa Ø 32x 1/2“	4,07
1003423	Presa a staffa Ø 50x 3/4”	4,83
1003422	Presa a staffa Ø 50x 1/2“	4,83
1003424	Presa a staffa Ø 50x1”	4,83
1003426	Presa a staffa Ø 63x 3/4”	7,60
1003425	Presa a staffa Ø 63x1/2“	7,60
1003427	Presa a staffa Ø 63x1”	7,60
1003428	Presa a staffa Ø 63x1” 1/2	7,60
1003452	Presa a staffa Ø 75x3/4”	12,00
1003451	Presa a staffa Ø 75x1/2”	12,00
1003450	Presa a staffa Ø 75x1” 1/2	12,00
1003453	Presa a staffa Ø 90x1/2”	12,50
1003454	Presa a staffa Ø 90x1”	12,50
1003454	Presa a staffa Ø 90x1”1/2	12,50

COLLARE FERMATUBO



CODICE	DESCRIZIONE	PREZZO €
1003586	Collare fermatubo Ø 20	1,70
1003587	Collare fermatubo Ø 25	1,73
1003588	Collare fermatubo Ø 32	1,79
1003589	Collare fermatubo Ø 40	1,88
1003524	Collare fermatubo Ø 50	4,14
1003525	Collare fermatubo Ø 63	4,57
1003526	Collare fermatubo Ø 75	8,41
1003527	Collare fermatubo Ø 90	9,11
1003528	Collare fermatubo Ø 110	9,87
1003592	Collare fermatubo Ø 125	10,90
1003593	Collare fermatubo Ø 140	13,50
1003594	Collare fermatubo Ø 160	15,45

COLLARE PER TUBO

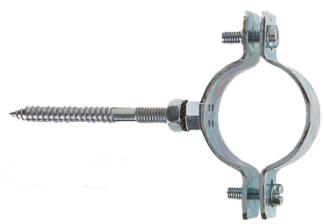

CODICE	DESCRIZIONE	PREZZO €
1003507	Collare tubo plastica 40 c/tassello	3,71
1003508	Collare tubo plastica 50 c/tassello	3,76
1003509	Collare tubo plastica 63 c/tassello	4,03
1003510	Collare tubo plastica 75 c/tassello	4,10
1003511	Collare tubo plastica 90 c/tassello	4,13
1003512	Collare tubo plastica 110 c/tassello	4,40
1003513	Collare tubo plastica 125 c/tassello	5,21
1003514	Collare tubo plastica 140 c/tassello	6,04
1003515	Collare tubo plastica 160 c/tassello	6,16
1003516	Collare tubo plastica 200 c/tassello	8,64

TUBO FLESSIBILE PLUS - CIRCOLAZIONE

CODICE	DESCRIZIONE	PREZZO €
1007410	Ø 50 mm in rotoli da 25 m - al m	9,90
1007411	Ø 63 mm in rotoli da 25 m - al m	15,70



TUBO PVC TRASPARENTE "TUBO VISORE"

CODICE	DESCRIZIONE	PREZZO €
1007420	Tubo PVC trasparente Ø 50mm	29,50
1007421	Tubo PVC trasparente Ø 63mm	31,50



TUBO FLESSIBILE GRIGIO- CIRCOLAZIONE

CODICE	DESCRIZIONE	PREZZO €
1003500	Ø 20 mm in rotoli da 50 m al m - Grigio	6,80
1003501	Ø 25 mm in rotoli da 50 m al m - Grigio	6,80
1003502	Ø 32 mm in rotoli da 50 m al m - Grigio	7,95
1003504	Ø 50 mm in rotoli da 50 m al m - Grigio	7,95
1003505	Ø 63 mm in rotoli da 50 m al m - Grigio	9,10
1003506	Ø 75 mm in rotoli da 25 m al m - Grigio	25,78
1003555	Ø 90 mm in rotoli da 25 m al m - Grigio	38,55
1003556	Ø 110 mm in rotoli da 25 m al m - Grigio	46,40



TUBO PVC RIGIDO (BARRE DA 3M) DA 10 BAR

CODICE	DESCRIZIONE	PREZZO €
1003517	Tubo PVC rigido Ø 20 mm al m	3,59
1003518	Tubo PVC rigido Ø 25 mm al m	4,90
1003519	Tubo PVC rigido Ø 32 mm al m	5,40
1003520	Tubo PVC rigido Ø 50 mm al m	6,74
1003521	Tubo PVC rigido Ø 63 mm al m	10,41
1003522	Tubo PVC rigido Ø 75 mm al m	17,00
1003523	Tubo PVC rigido Ø 90 mm al m	22,33
1003540	Tubo PVC rigido Ø 110 mm al m	30,56
1003541	Tubo PVC rigido Ø 125 mm al m	39,22
1002303	Tubo PVC rigido Ø 140 mm al m	49,60
1002304	Tubo PVC rigido Ø 160 mm al m	65,07
1002305	Tubo PVC rigido Ø 200 mm al m	95,80
1002306	Tubo PVC rigido Ø 225 mm al m	120,91
1002307	Tubo PVC rigido Ø 250 mm al m	149,37



RUBINETTO IN OTTONE CON PORTAGOMMA CON MANIGLIA E LEVA

CODICE	DESCRIZIONE	PREZZO €
1003380	Rubinetto in ottone con portagomma da 1/2"	10,90
1003381	Rubinetto in ottone con portagomma da 3/4"	16,30
1003382	Rubinetto in ottone con portagomma da 1"	24,90



COLLA BLU PER TUBI SEMIRIGIDI



CODICE	DESCRIZIONE	PREZZO (€)
1003529	Colla BLU per tubi PVC semirigido - 0,25 lt con pennello	29,00
1003530	Colla BLU per tubi PVC semirigido - 0,5 lt con pennello	39,00

COLLA BIANCA PER TUBI PVC RIGIDI



CODICE	DESCRIZIONE	PREZZO (€)
1003533	Colla BIANCA per tubi PVC rigido - 0,5lt con pennello	45,00
1003534	Colla BIANCA per tubi PVC rigido - 1,0lt con pennello	73,00
1003536	Colla BIANCA per tubi PVC rigido - 0,5lt senza pennello	40,00
1003532	Colla BIANCA per tubi PVC rigido - 1,0lt senza pennello	70,00

DECAPANTE



CODICE	DESCRIZIONE	PREZZO (€)
1003535	Barattolo di decapante - 1,0lt	44,10

TEFLON



CODICE	DESCRIZIONE	PREZZO (€)
1003539	Rotolo nastro professionale - 0,2 mm x 19mm x 15mm	6,15
1003538	Rotolo nastro professionale - 0,1 mm x 12mm x 12mm	1,35

TURAFALLE

CODICE	DESCRIZIONE	PREZZO (€)
1003580	Fix A Leak - Sigillante	130,00



SILICONE

CODICE	DESCRIZIONE	PREZZO (€)
1003571	Silicone sigillante Poly Max Express Trasparente cartuccia 300gr	32,90
1003575	Silicone sigillante Aqua Max Express Bianco cartuccia 425gr	30,50



NASTRO

CODICE	DESCRIZIONE	PREZZO (€)
1003545	Griffon STF - 101 Repair Natro 25mm x 3 mt	33,50



SEGA A FILO

CODICE	DESCRIZIONE	PREZZO (€)
1003547	Griffon Sega a filo BL-1	29,90

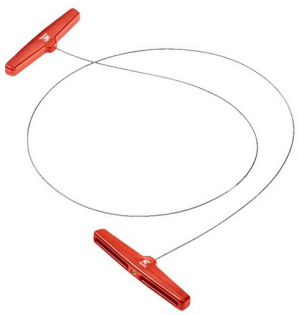

3.1 POMPE DI DOSAGGIO 120

EVO PH- POMPA DI DOSAGGIO ACIDO REGOLAZIONE PH 120
EVO PH 4LT 120
EVO RX POMPA DI DOSAGGIO CLORO LIQUIDO REDOX 121
POMPA ELETTROMAGNETICA PH/ REDOX 121
POMPA DOSAGGIO ANTIALGHE/ FLOCCULANTE/ OSSIGENO 1,5 LT/H 123
POMPA DOSAGGIO ANTIALGHE/ FLOCCULANTE/ OSSIGENO 10 LT/H / 22 LT/H 123
KIT DECLORANTE 123

3.2 PANNELLI DI DOSAGGIO 124

PANNELLO EVO PH/ RX 124
EASY PANNEL PH/RX 124
EASY PANNEL PH/ CLORO LIBERO 125
PANNELLO DAYTONA PH/ CLORO LIBERO 125

3.3 LOCALI TECNICI DI DOSAGGIO 126

MINI- MINI 126

3.4 ELETTROLISI 128

STERIL 128
ACQUASFERA 129

3.5 STERILIZZATORI UV-C 130

PURIQ 130

3.6 ACCESSORI PER POMPE 132

ACCESSORI PER POMPE 132

Capitolo 3
SISTEMI DI DOSAGGIO

EVO PH - POMPA DOSAGGIO ACIDO REGOLAZIONE PH



- Pompa peristaltica con strumento di controllo PH integrato
- Portata 1,5lt/h
- Adatta a dosare prodotti acidi
- Programmazione del Set Point facilitata su un intervallo compreso fra 6,0 e 8,0 PH
- Calibrazione semi automatica su un solo valore di 7,00 PH
- Visualizzazione del valore del PH su display
- Dosaggio proporzionale al Set Point definito
- Funzione ON / OFF
- Cassa in PP rinforzato
- Pannello frontale in policarbonato
- Corpo pompante con spurgo manuale
- Protezione IP 55
- Alimentazione standard 230 Vac
- 100 % Made in Italy
- In conformità con le normative CE

CODICE	DESCRIZIONE	PREZZO (€)
1005801	EVO pH - Pompa dosaggio pH 1,5lt/h	430,00

EVO PH 4LT - POMPA DOSAGGIO ACIDO REGOLAZIONE PH



- Portata 4lt/h
- Pompa peristaltica digitale a dosaggio proporzionale
- Strumento di controllo PH integrato a bordo
- Visualizzazione istantanea del valore PH della piscina
- Riconoscimento automatico dell'efficienza della sonda PH
- Adatta a dosare prodotti PH + e PH – (acidi e basici) da software
- Programmazione su tutta la scala del PH 0-14
- Definizione del range di proporzionalità
- Definizione del numero di impulsi all'interno del range di proporzionalità
- Cassa in PP rinforzato
- Pannello frontale in policarbonato
- Display digitale a segmenti con bottone di stand-by e 5 led di stato
- Corpo pompante con spurgo manuale
- Protezione IP 55
- Alimentazione standard 230 Vac
- 100 % Made in Italy
- In conformità con le normative CE

CODICE	DESCRIZIONE	PREZZO (€)
1005802	EVO pH 4lt - Pompa dosaggio pH 4lt/h	490,00

EVO RX POMPA DOSAGGIO CLORO LIQUIDO REDOX

- Pompa peristaltica con strumento di controllo REDOX / ORP integrato
- Portata 3,0lt/h
- Adatta a dosare prodotti ossidanti
- Programmazione del Set Point facilitata su un intervallo compreso fra 300 e 900 mV
- Calibrazione semi automatica su un solo valore di 468 mV
- Visualizzazione del Redox su display
- Dosaggio proporzionale al Set Point definito
- Funzione ON / OFF
- Cassa in PP rinforzato
- Pannello frontale in policarbonato
- Corpo pompante con spurgo manuale
- Protezione IP 55
- Alimentazione standard 230 Vac
- 100% Made in Italy
- In conformità con le normative CE



CODICE	DESCRIZIONE	PREZZO (€)
1005806	EVO Rx - Pompa dosaggio cloro liquido redox 3lt/h	430,00

POMPA ELETTROMAGNETICA PH/ REDOX

- Pompa elettromagnetica digitale a dosaggio proporzionale
- Portata 22lt/h
- Strumento di pH integrato a bordo, visualizzazione istantanea del valore del pH della piscina
- Riconoscimento automatico dell'efficienza della sonda del pH
- Allarme di sovradosaggio integrato nel software per evitare eccessi di prodotto chimico in vasca, adatta a dosare prodotti pH + e pH – (acidi e basici) da software
- Programmazione su tutta la scala del ph 0-14, definizione del range di proporzionalità, definizione del numero di impulsi all'interno del range di proporzionalità
- Cassa in PP caricato con 30% talco, pannello frontale in policarbonato
- Display digitale a segmenti con bottone di stand-by e nr. 5 led di stato, corpo pompante con spurgo manuale, corpo pompante in PVDF, spina SCHUKO, Interruttore ON / OFF, sonda livello, protezione IP 65
- Alimentazione standard 230 Vac - Made in Italy



CODICE	DESCRIZIONE	PREZZO (€)
1005821	Pompa elettromagnetica digitale a dosaggio proporzionale pH 22lt/h	780,00
1005823	Pompa elettromagnetica digitale a dosaggio proporzionale Redox 22lt/h	780,00



POMPA DOSAGGIO ANTIALGHE/FLOCCULANTE/OSSIGENO

- Pompa peristaltica temporizzata adatta al dosaggio di flocculante, antialghe e ossigeno
- Portata 1,5lt/h
- Regolazione dei tempi di dosaggio
- Ritardo di accensione fisso di 30 minuti
- Funzione di ripristino dei parametri di default
- Controllo di abilitazione al dosaggio
- Controllo di livello “Fine prodotto”
- Funzione di Stand by
- Funzione di Priming (adescamento)
- Funzione di visualizzazione della programmazione
- Cassa in PP rinforzato
- Pannello frontale in policarbonato
- Protezione IP 55
- Alimentazione standard 230 V 50-60 Hz



CODICE	DESCRIZIONE	PREZZO (€)
1005807	Pompa peristaltica dosaggio antialghe/flocculante/ossigeno 1,5lt/h	270,00

POMPA DOSAGGIO ANTIALGHE/FLOCCULANTE/OSSIGENO

- Pompa peristaltica a portata regolabile max 10lt/h
- Regolazione tramite trimmer frontale
- Cassa in PP rinforzato
- Pannello frontale in policarbonato
- Alimentazione standard 230 Vac
- Regolazione 0-100%
- Tubo silicone o santoprene
- 100% Made in Italy
- In conformità con le normative CE
- Fornita standard senza corredo



CODICE	DESCRIZIONE	PREZZO (€)
1005808	Pompa peristaltica dosaggio antialghe/flocculante/ossigeno 10lt/h	180,00
	OPZIONI	
1005850	Sensore di flusso per dosaggio prodotto	135,00

KIT DECLORANTE

Kit declorante composto da:
- Sensore di flusso
- Pompa dosatrice Basic
  Due prese a syaffa Ø50

Questo sistema basato su un sensori di flusso e una pompa dosatrice con ricevente è l'ideale per economicità e praticità per essere installato quando è richiesto l'abbattimento del cloro nell'acqua di scarico della piscina in fognatura.



CODICE	DESCRIZIONE	PREZZO €
1005924	KIT declorante	310,00

PANNELLO EVO PH/RX- PANNELLO DOSAGGIO PH E RX



- Pannello termo formato cablato elettricamente
- Pompa dosatrice con strumento di ORP / REDOX integrato a bordo modello EVO Rx proporzionale al set point fissato, portata 3lt/h
- Pompa dosatrice con strumento di PH integrato a bordo modello EVO pH proporzionale al set point fissato, portata 1,5lt/h
- Porta-sonda a deflusso con pre-filtro da 50 micron
- Rubinetto di prelievo per campionamento
- Programmazione semplificata
- Auto calibrazione su una sola soluzione tampone
- Soluzioni tampone pH 7 e 468 mV
- Elettrodo di pH e redox corpo epoxy, cavo da 1 metro
- Volume piscina consigliato max. 150m^3

CODICE	DESCRIZIONE	PREZZO €
1005815	Pannello EVO pH/Rx - regolazione e dosaggio pH-redox	1.200,00

EASY PANNEL PH/RX- PANNELLO DOSAGGIO PH E RX

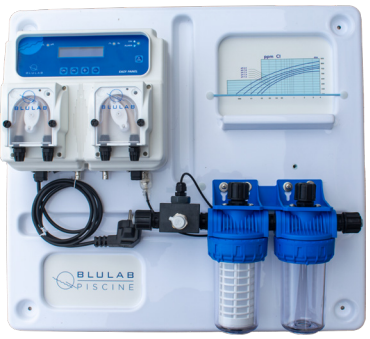

- Pannello termoformato cablato elettricamente IP65
- Sistema di dosaggio MP DUAL pH/redox con strumento integrato a bordo con visualizzazione istantanea del pH e del redox su due cifre decimali e della temperatura °C
- Display LCD retroilluminato
- Filtro da 50micron a rete lavabile alloggiato in portasonda a deflusso modello PRO-H2C
- Attacchi ingresso acqua 4 x 6 oppure 8 x 12
- Sensore di flusso per arresto del dosaggio ad impianto non in funzione
- Allarme di sovradosaggio per evitare eccesso di prodotto chimico in vasca
- Impostazione del ritardo di partenza
- Impostazione di una password di protezione
- Funzione del pH stability per evitare dosaggio di cloro con valori di pH diversi dal set point
- Segnalazione della portata visualizzata in % istantaneamente
- 3 possibili tipi di funzionamento: costante, ON / OFF, proporzionale
- Menù multilingua ITALIANO, INGLESE, FRANCESE, SPAGNOLO
- Ripristino parametri di default
- Stop dosaggio con funzione STAND_BY
- Segnale di over / under range della misura
- Portata pH 1,5lt/h
- Portata Rx 6,0lt/h
- Volume piscina consigliato max. 250m^3

CODICE	DESCRIZIONE	PREZZO €
1005816	Easy Pannel pH/Rx - regolazione e dosaggio pH-redox	1.400,00

PANNELLI DI DOSAGGIO 3.2

EASY PANNEL PH - CLORO LIBERO

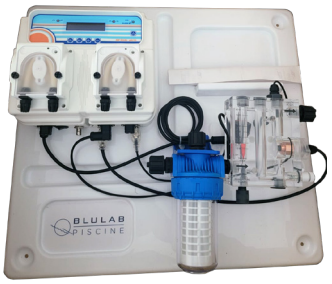

- Pannello termoformato cablato elettricamente IP 65
- Sistema di dosaggio MP DUAL pH/cloro in p.p.m. con strumento integrato a bordo con visualizzazione istantanea del pH e del cloro su due cifre decimali e della temperatura °C
- Display LCD retroilluminato
- Filtro da 50micron a rete lavabile alloggiato in portasonda a deflusso modello PRO-H2C
- Attacchi ingresso acqua 4 x 6 oppure 8 x 12
- Sensore di flusso per arresto del dosaggio ad impianto non in funzione
- Allarme di sovradosaggio per evitare eccesso di prodotto chimico in vasca
- Impostazione del ritardo di partenza
- Impostazione di una password di protezione
- Funzione del pH stability per evitare dosaggio di cloro con valori di pH diversi dal set point
- Segnalazione della portata visualizzata in % istantaneamente
- 3 possibili tipi di funzionamento: costante, ON / OFF, proporzionale
- Menù multilingua ITALIANO, INGLESE, FRANCESE, SPAGNOLO
- Ripristino parametri di default
- Stop dosaggio con funzione STAND_BY
- Segnale di over / under range della misura
- Portata pH 1,5lt/h
- Portata Cl 6,0lt/h
- Volume piscina consigliato max. 250m^3

CODICE	DESCRIZIONE	PREZZO €
1005817	Easy Pannel pH / Cl - regolzione e dosaggio pH- Cloro libero	2.900,00

PANNELLO DAYTONA PH - CLORO LIBERO



- Pannello termoformato cablato elettricamente con cassetta IP 65
- Adatto tramite lo strumento multi parametro VMS per la misurazione del PH ed a scelta un altro parametro tra cloro, conducibilità e redox tramite le diverse sonde a disposizione
- Lo strumento sarà in grado di gestire nr. 1 uscita digitale in frequenza lancia impulsi, nr. 2 relè e due uscite 4-20 mA. Ogni uscita sarà liberamente programmabile su set point diversi.
- Le uscite relè potranno essere impostabili con ritardi di partenza o accensione
- Pompe dosatrici modello ME3-mA controllata direttamente dallo strumento V-MS per un dosaggio proporzionale del prodotto chimico
- Filtro da 50micron a rete lavabile e porta-sonda a deflusso
- Nella versione con sonde potenziostatiche PRO-CP e PROCG-CL3 è previsto un porta-sonda a deflusso in plexiglass con sensore di flusso per arresto del dosaggio
- Portata pH 1,5lt/h
- Portata Cl 6,0lt/h
- Volume piscina consigliato max. 450m^3

CODICE	DESCRIZIONE	PREZZO €
1005826	Pannello Daytona pH/Cl - regolazione e dosaggio pH-Cloro libero	3.700,00

LOCALE TECNICO DI DOSAGGIO E STOCCAGGIO



MINIMINI

Locali tecnico MINI in vetroresina completi di coperchio con superficie antisdrucciolo.
Situati uno accanto all'altra e collegati insieme ospitano rispettivamente un pannello di dosaggio e lo stoccaggio di prodotti chimici.

CODICE	LOCALE TECNICO	PANNELLO	PREZZO €
1017100	n.2 MINI	PANNELLO EVO PH/RX- PANNELLO DOSAGGIO PH E RX	2.586,00
1017101	n.2 MINI	EASY PANNEL PH/RX- PANNELLO DOSAGGIO PH E RX	2.836,00
1017102	n.2 MINI	EASY PANNEL PH - CLORO LIBERO	3.786,00

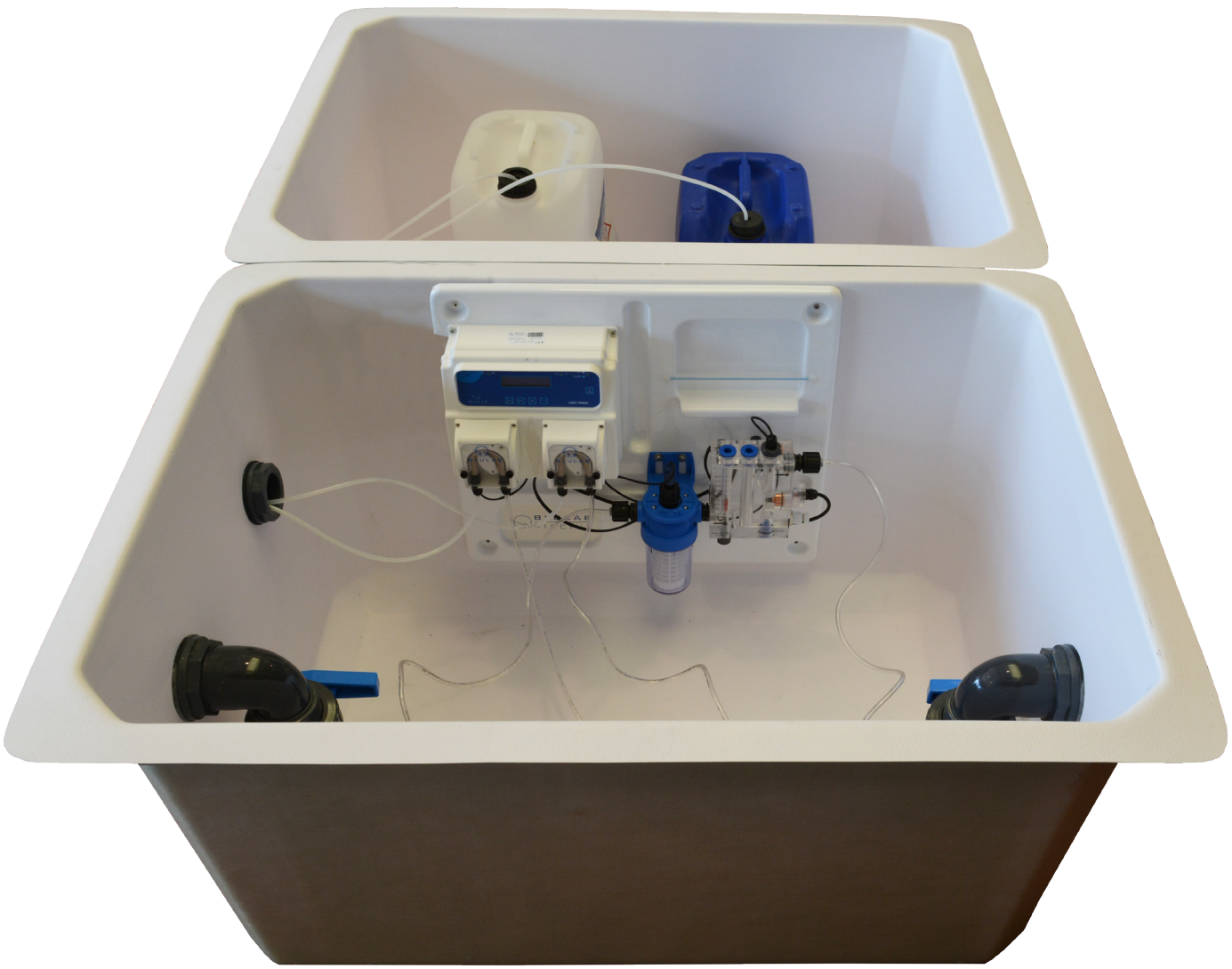

LOCALI TECNICI DI DOSAGGIO 3.3

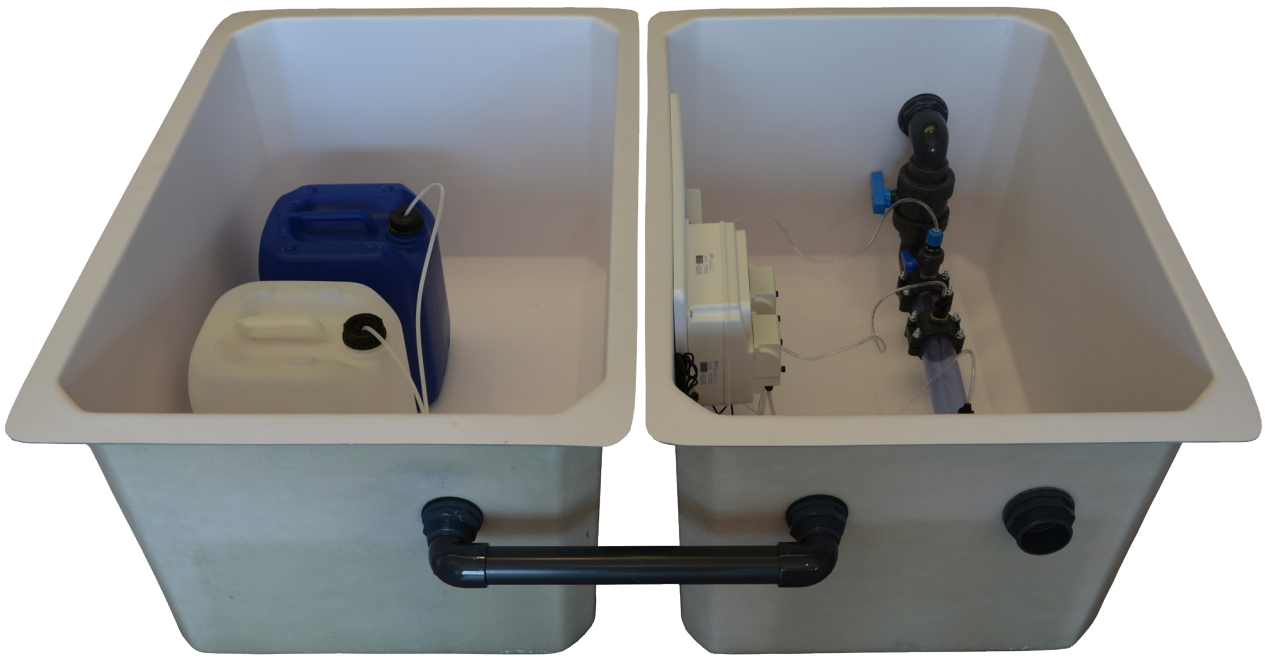

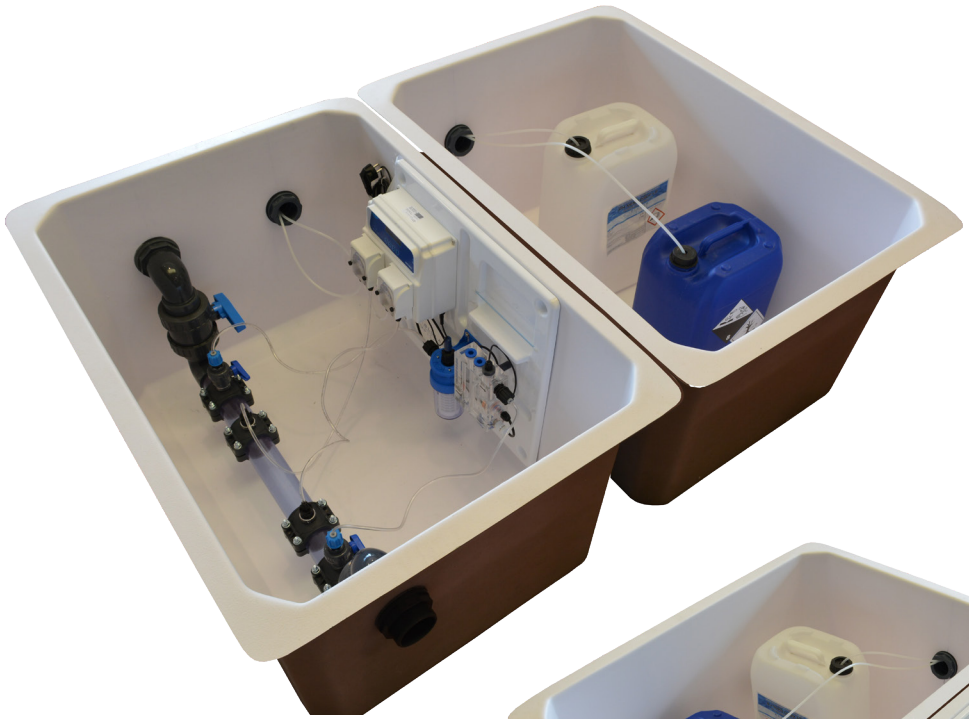



STERIL



CARATTERISTICHE TECNICHE	STERIL 15 S	STERIL 20 S	STERIL 35 S
Corrente massima cellula	15A	20A	35A
Produzione (g/h)	15g	20g	35g
Volume piscina	80m³	120m³	220m³
Potenza massima	112w	150w	263w
Tensione di alimentazione	230Vac - 50/60 Hz		
Tensione cellula	7.Sv		
Quantità sale	4g/l		
Dimensione centralina	250 x 208 x 89 mm		

- Risparmio energetico grazie al basso consumo elettrico
- Peso ridotto
- Alto grado di protezione (IP65)
- Funzionamento anche con temperature basse dell'acqua
- Sistema compatto, installazione semplificate nei pozzetti piscina
- Alto rendimento nella produzione del cloro grazie all'alimentatore switching di ultima generazione
- Alta durata della cellula grazie all'inversione di polarità
- Alta funzionalità grazie al microprocessore interno che gestisce le ore di funzionamento grazie all'inversione di polarità

CODICE	DESCRIZIONE	VOLUME PISCINE M³	PRODUZIONE CLORO G/H	PREZZO €
1019200	STERIL 15 S	fino a 80 m³	15 g/h	1550,00
1019201	STERIL 20 S	fino a 120 m³	20 g/h	1868,00
1019202	STERIL 35 S	fino a 220 m³	35 g/h	2199,00

CODICE	DESCRIZIONE	PREZZO €
1019210	Cellula di ricambio STERIL 15 S	949,00
1019211	Cellula di ricambio STERIL 20 S	995,00
1019212	Cellula di ricambio STERIL 35 S	1350,00
1019215	Cella trasparente per Steril	183,00

ELETTROLISI 3.4

ACQUASFERA



Grazie alla sua tecnologia di generazione del cloro a partire dal sale comune, il sistema di elettrolisi salina Acquasfera elimina la necessità di manipolare prodotti chimici tradizionali, offrendo un'esperienza di balneazione più sana, senza odori aggressivi né irritazioni alla pelle e agli occhi.
Il suo design compatto in linea permette di integrarlo facilmente nel circuito idraulico esistente senza complicazioni tecniche.
Questo clorinatore salino è ottimizzato per lavorare con piscine fino a 75 m³, coprendo un ampio ventaglio di esigenze; si adatta sia a piscine fuori terra che interrate, mantenendo una prestazione costante anche in condizioni di uso intensivo durante i mesi più caldi.
La produzione di cloro è continua, omogenea e perfettamente regolabile, il che si traduce in una qualità dell'acqua superiore e stabile.
Inoltre, il sistema si distingue per il suo approccio all'efficienza energetica e alla sicurezza, incorporando protezioni attive, sensori e allarmi visivi che garantiscono un funzionamento controllato in ogni momento.
La produzione è calcolata su un funzionamento standard di 8 ore giornaliere insieme al sistema di filtrazione, a una temperatura di riferimento dell'acqua tra 25 e 28 °C; grazie a questo equilibrio il cloro si genera in modo costante, mantenendo livelli stabili e riducendo i picchi che solitamente si producono con sistemi manuali o dosatori tradizionali.
La possibilità di regolare il tempo di produzione tra 1 e 12 ore, con incrementi di un'ora, permette di adattare il funzionamento dell' apparecchio al periodo dell'anno, alla temperatura dell'acqua e alle preferenze del proprietario.
Questo non solo migliora la qualità dell'acqua, ma ottimizza il consumo elettrico e prolunga la vita utile dei componenti interni del sistema.

- Produzione di cloro di 15 g/h a seconda del modello.
- Funziona con soli 3 g/L di sale (consumo molto basso).
- Schermo LCD con lettura in tempo reale della salinità e della temperatura.
- Compatibile con tubi da 50 mm e tubi flessibili da 32/38 mm.
- Elettrodi in titanio con durata stimata di 7.000 ore.
- Design compatto con dimensioni di 191 mm x 178 mm x 132 mm.
- Include fissaggio a parete, adattatori, connettori da 50 mm e tappo di tenuta.

CODICE	DESCRIZIONE	VOLUME PISCINE M³	PRODUZIONE CLORO G/H	PREZZO €
1019150	ACQUASFERA	fino a 75 m³	15 g/h	799,00

CODICE	DESCRIZIONE	PREZZO €
1019155	Kit attacco	34,90

PURIQ

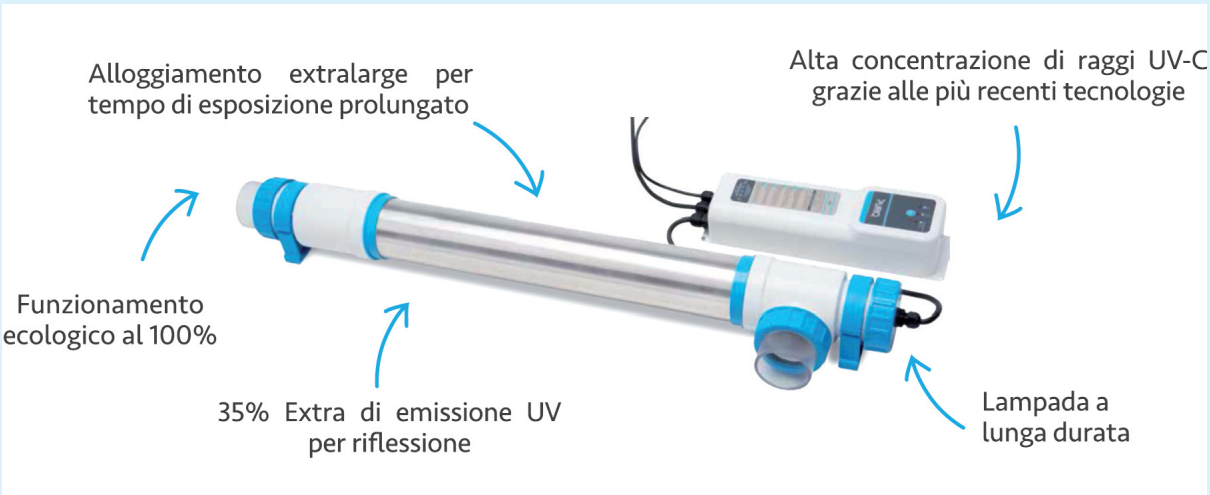

Sistema di purificazione acqua PURIQ serie Bright UV-C: limpido e cristallino. Con i purificatori PURIQ Serie Bright UV-C si ha la garanzia di acqua cristallina. Avvalendosi della più recente tecnologia la lampada produce luce UV-C con lunghezza d'onda di 253,7 nm che neutralizza tutti i batteri, virus, alghe e muschi. Il sistema PURIQ consente di ridurre l'utilizzo di cloro e altri additivi chimici fino all'80%.

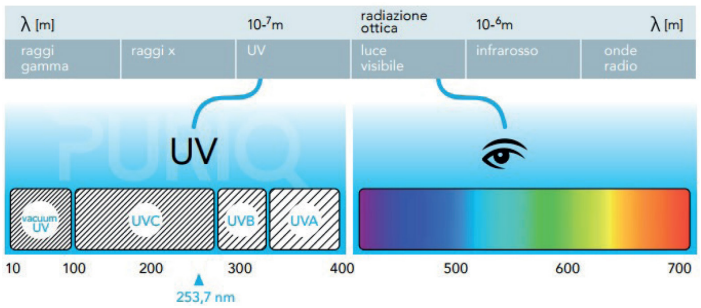

COME FUNZIONA LA DISINFEZIONE UV-C?

L'UV-C è composta da radiazioni elettromagnetiche Invisibili con un range di lunghezze d'onda compresa tra 100 e 280 nanometri (nm). Le qualità disinfettanti della luce UV-C sono basate sui danni che le radiazioni causano al DNA de microorganismi. Il DNA assorbe i raggi UV-C e la reazione fotochimica che ne consegue rende innocuo il microorganismo che non riesce a moltiplicarsi.

I BENEFICI

- Riduce l'uso di cloro e altri prodotti chimici fino all'80%
- Produce raggi UV-C avvalendosi della tecnologia più recente
- Agisce sui batteri resistenti a trattamenti chimici (incluso la legionella)
- Efficienza energetica e rispetto dell'ambiente
- +35% di emissione UV-C per via della riflessione
- Installazione semplice e bassi costi d'esercizio
- Prodotto europeo

STERILIZZATORI UV-C 3.5

	PURIQ 40	PURIQ 80	PURIQ 120
VOLUME MASSIMO PISCINA	40m3	80m3	120m3
WATT LAMPADA	40W	80W	120W
VITA DELLA LAMPADA	12.000 ORE	12.000 ORE	12.000 ORE
EMISSIONI UV-C	16W	27W	42W
FLUSSO CONSIGLIATO	12m3/h	18m3/h	22m3/h
PRESSIONE MASSIMA	3bar	3bar	3bar
CONNESSIONE	63mm	63mm	63mm
LUNGHEZZA	950mm	950mm	950mm
DIAMETRO	89mm	89mm	89mm

CODICE	DESCRIZIONE	PREZZO €
1002650	Sistema PURIQ per piscine fino a 40m³ (Lampada 40W)	799,00
1002651	Sistema PURIQ per piscine fino a 80m³ (Lampada 80W)	879,00
1002652	Sistema PURIQ per piscine fino a 120m³ (Lampada 120W)	1.579,00
	RICAMBI PURIQ	
1002660	Lampada 40W di ricambio	110,00
1002661	Lampada 80W di ricambio	140,00
1002662	Lampada 120W di ricambio	620,00

ACCESSORI PER POMPE

CODICE	DESCRIZIONE	PREZZO €
	SONDE PH, Elettrodo combinato pH corpo in materiale plastico. Elettrolita KCL 3 mol/l gel. Range ÷ 14pH. Temperatura di lavoro 0÷50°C. Pressione di lavoro 2bar	
1005901	Sonda pH e cavo L=3m - per pompe di dosaggio	100,00
	SONDE RX, Elettrodo combinato redox corpo in materiale plastico. Elettrolita KCL 3 mol/l gel. Range +/- 2000mv +/- 20mv. Temperatura di lavoro 0÷50°C. Pressione di lavoro 2 bar	
1005904	Sonda Rx e cavo L=3m - per pompe per dosaggio	111,00
	PORTA SONDA A DEFLUSSO PER ELETTRODI PH E REDOX IN POLIPROPILENE. Temperatura max 90°C. Pressione Massima 3bar. Raccordi per tubazione da 1/2"	
1005907	Porta sonda a deflusso per due elettrodi, filtro e staffa doppia	165,00
1005908	Porta sonda a deflusso per un elettrodo, con filtro e staffa singola	95,00
1005940	Porta sonda a deflusso per un elettrodo, con staffa singola	85,00
1005950	Cartuccia filtro mini PE 50u	12,50
	PORTA SONDA per tubazione da 1/2" in polipropilene. Pressione massima 3bar.	
1005909	Porta sonda pH/Rx 1/2"	13,20
	RICAMBIO POMPA DOSATRICE	
1006022	Portarullini pompa peristaltica	16,90
1006023	Corpo pompa MP2-P 4lt/h 24vdc Santoprene	96,70
	LANCIA DI ASPIRAZIONE per tanica completa di filtro di aspirazione e sonda di livello	
1005918	Lancia di aspirazione + sonda di livello h 60cm per contenitore 60/108 lt	160,00
	FILTRO FONDO in polipropilene-valvola labbro-viton talco attacchi 4x6	
1005921	Pescante Filtro fondo	13,40
	VALVOLA DI INIEZIONE 1/2" SFERA PYREX-VITON	
1005922	Valvola di iniezione 1/2" polipropilene	15,70
1005923	Valvola di iniezione 1/2" PVDF - specifico per dosaggio cloro	24,10
	SOLUZIONE TAMPONE PER PH E REDOX	
1006000	Soluzione tampone pH4 - flacone 50cc	9,50
1006001	Soluzione tampone pH7 - flacone 50cc	9,50
1006002	Soluzione tampone pH9 - flacone 50cc	9,50
1006003	Soluzione tampone Redox 468mV - flacone 50cc	13,80
1006004	Soluzione Redox 650mv - flacone 50cc	13,80
	TUBAZIONI DOSAGGIO	
1006017	Tubo trasparente in PVC flessibile - Ø4mm int. x Ø6mm est.	2,50
1006018	Tubo trasparente in PVC flessibile - Ø8mm int. x Ø12mm est.	4,20
1006019	Tubo semirigido in teflon - Ø4mm int. x Ø6mm est.	19,10
1006020	Tubo in santoprene per pompe dosatrici	13,90
1006025	Tubo in santoprene per pompe dosatrici evo elite	18,90
	RACCORDI	
1005930	Raccordo in/out 1/2" maschio con attacco 8x12	6,83
	SERBATOI	
1006040	Serbatoio prodotto chimico 110 lt	218,00
1006041	Bacino contenimento per serbatoio 110 lt	278,00
	SENSORE DI FLUSSO	
1006021	Sensore di flusso PVC con rubinetto spillo	145,80


1005940


1005908


1005909


1005923


1005921



1006002

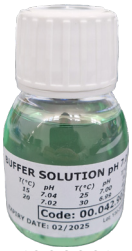

1006001

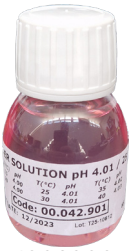

1006000



1006004



1006003


1006017


1006019


1006020


1006021


1006022


1005901 - 1005904


1005941


1006040


1005941

4.1 POMPE DI CALORE 36

MAZDA SERIES 36
MAZDA ORIGINAL 38
MAZDA CUBE 38
E- OPTIMUS 39
WPOSEIDON 39

4.2 SCAMBIATORI DI CALORE 42

SCAMBIATORE TERMICO ELETTRICO IN ACCIAIO INOX 42
SCAMBIATORE TERMICO IN TITANIO 43
SCAMBIATORE TERMICO IN ACCIAIO INOX 44

Capitolo 4
RISCALDAMENTO

POMPA DI CALORE MAZDA SERIES



- Ideale per spa e piccole piscine Certificazione CE
- Gas ecologico R32 Conforme agli standard FPP
- Controller LED Conforme agli standard ambientali
- Possibilità di connessione Bluetooth Plug & Play
- Sbrinamento automatico con controllo
- intelligente - Smart defrosting

MODALITÀ DI UTILIZZO :
Gamma reversibile caldo, freddo e automatico

PER IL CORRETTO FUNZIONAMENTO DELLA POMPA DI CALORE, È OBBLIGATORIO L'UTILIZZO DI UNA COPERTURA TERMICA

Controllo digitale intuitivo



CODICE	MODELLO	PREZZI (€)
1004432	Mazda Series 7	2.289,00
1004433	Mazda Series 9	3.229,00
1004434	Mazda Series 11	3.959,00

	MS7	MS9	MS11
Per piscine SPA	45m³	60m³	75m³
Potenza di riscaldamento Aria a 27°C, Acqua 27°C	1.5 kW- 7KW	1.8 ~ 9.3 kW	2.3 ~ 11.5 kW
Potenza di riscaldamento Aria a 15°C, Acqua 27°C	1.1 ~ 5.4 kW	1.3 ~ 6.6 kW	1.8 ~ 8.6 kW
C.O.P Aria a 27°, Acqua 27°	13.6 ~ 6.5	14.0 ~ 6.4	16.2 ~ 6.5
Potenza max assorbito	1.08 kW	1.8 kW	2.3 kW
Tipo di gas refrigerante	R32	R32	R32
Intensità massima assorbita	C 10 A	C 10 A	C 10 A
Tensione	230 V~ / 1 Ph / 50 Hz	230 V~ / 1 Ph / 50 Hz	230 V~ / 1 Ph / 50 Hz
Sezione del cavo di alimentazione	3G 2.5 mm²	3G 2.5 mm²	3G 2.5 mm²

POMPA DI CALORE MAZDA ORIGINAL

- La pompa di calore Mazda original MO 40 si integra nel tuo giardino e ti offre allo stesso tempo prestazioni ed efficacia grazie alla sua tecnologia “Full Inverter”.

MODALITÀ DI UTILIZZO :
Gamma reversibile caldo, freddo e automatico

PER IL CORRETTO FUNZIONAMENTO DELLA POMPA DI CALORE, È OBBLIGATORIO L’UTILIZZO DI UNA COPERTURA TERMICA



CODICE	MODELLO	PREZZI (€)
1004436	MAZDA ORIGINAL 40	3.599,00
1004437	MAZDA ORIGINAL 60	4.959,00
1004438	MAZDA ORIGINAL 80	5.639,00
1004439	MAZDA ORIGINAL 100	6.419,00
1004440	MAZDA ORIGINAL 120	8.749,00

	MO 40	MO 60	MO 80	MO 100	MO 120
Potenza di riscaldamento Aria a 27°C, Acqua 27°C	1.82 ~ 7.24 kW	2.23 ~ 9.00 kW	1.97 ~ 11.66 kW	3.25 ~ 16.00 kW	3.5 ~ 18.70 kW
Potenza di riscaldamento Aria a 15°C, Acqua 27°C	1.39 ~ 5.64 kW	1.58 ~ 7.00 kW	1.79 ~ 8.62 kW	2.55 ~ 12.60 kW	2.55 ~ 15.20 kW
C.O.P Aria a 27°, Acqua 27°	12.13 ~ 5.66	12.39 ~ 5.84	12.57 ~ 5.54	10.83 ~ 5.50	10.94 ~ 5.12
C.O.P Aria a 15°, Acqua 27°	5.79 ~ 4.41	5.85 ~ 4.76	6.17 ~ 4.52	5.80 ~ 4.50	5.43 ~ 4.60
Potenza max assorbito	5.66 kW	5.84 kW	5.54 kW	5.50 kW	5.12 kW
Volume piscina	40 m³	60 m³	80 m³	100 m³	120 m³
Tipo di gas refrigerante	R32	R32	R32	R32	R32
Intensità massima assorbita	C 10 A	C 10 A	C 10 A	C 16 A	C 16 A
Tensione	230V Mono	230V Mono	230V Mono	230V Mono	230V Mono
Sezione del cavo di alimentazione	3G 2.5 mm²	3G 2.5 mm²	3G 2.5 mm²	3G 2.5 mm²	3G 2.5 mm²
Compressore	Rotativo Mitsubishi				
Scambitore	Spirale in titanio				

POMPA DI CALORE MAZDA CUBE



- Ideale per spa e piccole piscine Certificazione CE
- Gas ecologico R32 Conforme agli standard FPP
- Controller LED Conforme agli standard ambientali
- Possibilità di connessione Bluetooth Plug & Play
- Sbrinamento automatico con controllo
- intelligente - Smart defrosting

MODALITÀ DI UTILIZZO :
Gamma reversibile caldo, freddo e automatico

PER IL CORRETTO FUNZIONAMENTO DELLA POMPA DI CALORE, È OBBLIGATORIO L'UTILIZZO DI UNA COPERTURA TERMICA

CODICE	MODELLO	PREZZI (€)
1004491	MAZDA CUBE 3+	1.055,00
1004492	MAZDA CUBE 4+	1.205,00
1004493	MAZDA CUBE 5+	1.239,00

	CUBE 3+	CUBE 4+	CUBE 5+
Per piscine SPA	15m^3	20m^3	25m^3
Potenza di riscaldamento Aria a 27°C, Acqua 27°C	2 kW	2,70 kW	3,30 kW
Potenza di riscaldamento Aria a 15°C, Acqua 27°C	3 kW	4 kW	5 kW
C.O.P Aria a 27°, Acqua 27°	4.84	5	5.10
Potenza max assorbito	0.56 kW	0.73 kW	0.89 kW
Tipo di gas refrigerante	R32	R32	R32
Intensità massima assorbita	C 10 A	C 10 A	C 10 A
Tensione	230V Mono	230V Mono	230V Mono
Sezione del cavo di alimentazione	3G 2.5 mm²	3G 2.5 mm²	3G 2.5 mm²

POMPA DI CALORE WPOSÈIDON

- Gamma adatta a tutte le stagioni Touch screen a colori
- Compressore inverter Conforme agli standard FPP
- Motore di ventilazione inverter
- 5G control ****
- Certificazione CE

MODALITÀ DI UTILIZZO :
Gamma reversibile caldo, freddo e automatico

PER IL CORRETTO FUNZIONAMENTO DELLA POMPA DI CALORE, È OBBLIGATORIO L'UTILIZZO DI UNA COPERTURA TERMICA



CODICE	MODELLO	PREZZI (€)
1004486	WPOSÉIDON 80	31.099,00
1004487	WPOSÉIDON 175	60.769,00

	WPOSÉIDON 80	WPOSÉIDON 175
Potenza di riscaldamento Aria a 27°C, Acqua 27°C	9.60~50.10 kW	20.20~100.00 kW
Potenza di riscaldamento Aria a 15°C, Acqua 27°C	12.20~65.00 kW	28.20~130.00 kW
C.O.P Aria a 27°, Acqua 27°	6.10~16.10	6.20~16.00
Potenza max assorbito	20.97	20.97
Volume piscina	90 m³	120 m³
Tipo di gas refrigerante	R32	R32
Portata	2.2 m3/h	2.7 m³/h
Intensità massima assorbita	C 10 A	C 10 A
Tensione	380-415V~/3Ph~	380-415V~/3Ph~
Sezione del cavo di alimentazione	3G 2.5 mm²	3G 2.5 mm²
Compressore	Rotatif Mitsubishi	
Scambitore	Spirale in titanio	

POMPA DI CALORE E- OPTIMUS



- Compressore inverter Conforme agli standard FPP (Fédération des Professionnels de la Piscine et du spa)
- Motore di ventilazione inverter Conforme agli standard ambientali
- Scheda elettronica full inverter ad alte prestazioni
- Memorizzazione e statistiche degli ultimi 30 giorni di utilizzo
- Ventilazione verticale
- Gas ecologico R32
- Struttura ASA con trattamento anti-UV
- Gamma adatta a tutte le stagioni
- Ultra silence control
- Controller touch intuitivo
- WI-FI CONTROL – Supervisione e controllo

MODALITÀ DI UTILIZZO :
Gamma reversibile caldo, freddo e automatico

PER IL CORRETTO FUNZIONAMENTO DELLA POMPA DI CALORE, È OBBLIGATORIO L'UTILIZZO DI UNA COPERTURA TERMICA

CODICE	MODELLO	PREZZI (€)
1004479	E-OPTIMUS 7	5.099,00
1004480	E-OPTIMUS 9	5.819,00
1004481	E-OPTIMUS 13	6.369,00
1004482	E-OPTIMUS 16/16T	8.349,00
1004483	E-OPTIMUS 19/19T	10.159,00
1004484	E-OPTIMUS 28T	10.879,00

	E-OPTIMUS 7	E-OPTIMUS 9	E-OPTIMUS 13	E-OPTIMUS 16/16T	E-OPTIMUS 19/19T	E-OPTIMUS 28T
Potenza di riscaldamento Aria a 27°C, Acqua 27°C	2.37 ~ 7.21 kW	2.37 ~ 10.61 kW	2.63 ~ 12.92 kW	4.15 ~ 15.53 kW 4.46 ~ 15.57 kW	4.82 ~ 18.63 kW 4.80 ~ 18.67 kW	5.58 ~ 25.60 kW
Potenza di riscaldamento Aria a 15°C, Acqua 27°C	3.08 ~ 9.67 kW	3.08 ~ 13.50 kW	3.61 ~ 16.50 kW	6.10 ~ 20.50 kW 5.29 ~ 20.64 kW	6.77 ~ 24.02 kW 6.59 ~ 24.06 kW	8.30 ~ 32.87 kW
C.O.P Aria a 27°, Acqua 27°	13.39 ~ 6.67	12.80 ~ 6.05	13.37 ~ 5.94	12.71 ~ 5.86 11.75 ~ 6.11	15.04 ~ 5.99 14.02 ~ 5.97	13.39 ~ 5.86
C.O.P Aria a 15°, Acqua 27°	6.97 ~ 4.81	6.77 ~ 4.61	6.92 ~ 4.60	6.10 ~ 4.35 6.76 ~ 4.54	7.53 ~ 4.59 7.27 ~ 4.55	7.34 ~ 4.51
Potenza max assorbito	5.61 kW	5.61 kW	5.61 kW	5.61 kW	5.61 kW	5.61 kW
Volume piscina	55 m³	75 m³	95 m³	115 m³	140 m³	170 m³
Tipo di gas refrigerante	R32	R32	R32	R32	R32	R32
Portata	2.4 m3/h	3.2 m³/h	4.1 m³/h	5.2 m³/h	5.6 m³/h	5.6 m³/h
Intensità massima assorbita	C 10 A	C 10 A	C 10 A	C 16 A	C 16 A	C 16 A
Tensione	230V Mono	230V Mono	230V Mono	230V~/50Hz 380V/3N ~/50Hz	230V~/50Hz 380V/3N ~/50Hz	230V~/50Hz 380V/3N ~/50Hz
Sezione del cavo di alimentazione	3G 2.5 mm²	3G 2.5 mm²	3G 2.5 mm²	3G 2.5 mm²	3G 2.5 mm²	3G 2.5 mm²
Compressore	Rotativo Panasonic					
Scambitore	Spirale in titanio					

POMPE DI CALORE 4.1



SCAMBIATORE TERMICO ELETTRICO IN ACCIAIO INOX



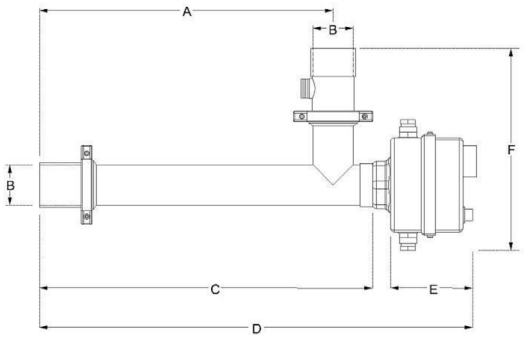

- In acciaio inossidabile AISI 316 per garantire una resistenza superiore alla corrosione ed una durata più lunga
- Resistenze Incoloy 825 altamente resistenti alla corrosione
- Termostato di regolazione 0-40°C e termostato di sicurezza 55°C
- Per l'installazione nel circuito di filtrazione sono stati sviluppati appositamente due nuovi e innovativi bocchettoni in plastica ad incollaggio Ø 50 mm
- Adatto per impianti fissi o mobili

Gli scambiatori elettrici inox Blulab con termostato di regolazione 0-40 °C, termostato di sicurezza 55 °C, flussostato come dispositivo di sicurezza nell'eventualità di mancanza di flusso d'acqua e con resistenze Incoloy 825 altamente resistenti alla corrosione, hanno un vasto utilizzo: per il riscaldamento di piscine, vasche idromassaggio e impianti simili.

Per l'inserimento nel circuito d'acqua sono stati sviluppati appositamente due nuovi e innovativi bocchettoni in plastica ad incollaggio D.50. In uno dei due bocchettoni viene avvitato il flussostato dando la possibilità di posizionarlo facoltativamente all'entrata o all'uscita dello scambiatore.

Un secondo vantaggio è che, in caso di lavori di manutenzione o di riparazione, il flussostato rimane protetto perché unito alla tubazione. Adatto per impianti fissi e mobili.

CODICE	DESCRIZIONE	PREZZO €
1004450	Riscaldatore elettrico acciaio inox 1,5 kW	974,00
1004451	Riscaldatore elettrico acciaio inox 3,0 kW	1039,00
1004452	Riscaldatore elettrico acciaio inox 6,0 kW	1069,00
1004453	Riscaldatore elettrico acciaio inox 9,0 kW	1089,00
1004454	Riscaldatore elettrico acciaio inox 12,0 kW	1099,00
1004455	Riscaldatore elettrico acciaio inox 15,0 kW	1110,00
1004456	Riscaldatore elettrico acciaio inox 18,0 kW	1129,00

MODELLO	A [mm]	B [mm]	C [mm]	D [mm]	E [mm]	F [mm]
Riscaldatore elettrico inox 1,5kW	293	Ø50	345	475	110	255
Riscaldatore elettrico inox 3kW	293	Ø50	345	475	110	255
Riscaldatore elettrico inox 6kW	363	Ø50	415	545	110	255
Riscaldatore elettrico inox 9kW	363	Ø50	415	545	110	260
Riscaldatore elettrico inox 12kW	453	Ø50	505	635	110	260
Riscaldatore elettrico inox 15kW	553	Ø50	605	735	110	270
Riscaldatore elettrico inox 18kW	653	Ø50	705	835	110	270

CARATTERISTICHE	RISCALDATORE INOX						
	1,5 kW	3,0 kW	6,0 kW	9,0 kW	12,0 kW	15,0 kW	18,0 kW
Capacità termica	1,5 kW	3,0 kW	6,0 kW	9,0 kW	12,0 kW	15,0 kW	18,0 kW
Portata minima circuito piscina	2,8 m3/h	2,8 m3/h	2,8 m3/h	2,8 m3/h	2,8 m3/h	2,8 m3/h	2,8 m3/h
Pressione massima circuito piscina	3 bar	3 bar	3 bar	3 bar	3 bar	3 bar	3 bar
Assorbimento Trifase 400V	2,2 A	4,3 A	8,7 A	13,0 A	17,3 A	21,7 A	26,0 A
Assorbimento Monofase 230V	6,6 A	12,9 A	26,1 A	-	-	-	-

SCAMBIATORE TERMICO IN ACCIAIO INOX

- Scambiatori di calore in acciaio
- Riscaldamento con caldaia, impianti solari, pompe di calore

Scambiatore di calore acqua/acqua, con serpentina a tubo liscio e scambio in controcorrente, con cilindro interno chiuso per l'assunzione ottimale dell'energia primaria, saldato ed elaborato a regola d'arte. La finitura del materiale tramite decapaggio, passivazione ed elettrolucidatura garantisce una lunga durata dell'apparecchio. Questi scambiatori offrono un' efficienza energetica massima con perdita di pressione minimale. Come tutti gli scambiatori con tubo a serpentina, da integrare nel circuito dell'acqua di piscina direttamente o tramite sistema bypass.

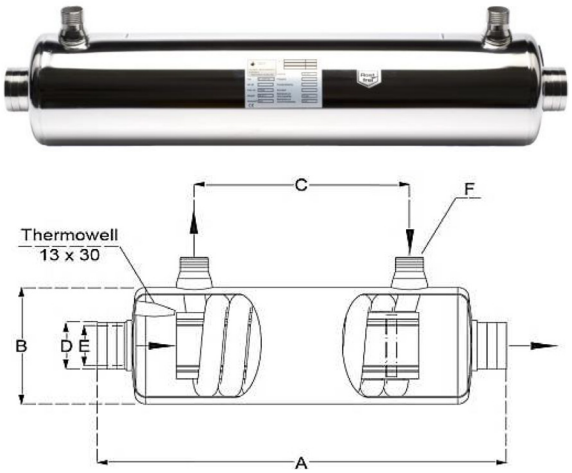

CODICE	DESCRIZIONE	PREZZO €
1004410	Scambiatore calore inox 12 - 14kW a 90C°	349,00
1004411	Scambiatore calore inox 24 - 28kW a 90C°	369,00
1004412	Scambiatore calore inox 35 - 42kW a 90C°	489,00
1004413	Scambiatore calore inox 54 - 63kW a 90C°	739,00
1004414	Scambiatore calore inox 65 - 84kW a 90C°	919,00
1004415	Scambiatore calore inox 93 - 133kW a 90C°	1.359,00
1004416	Scambiatore calore inox 122 - 175kW a 90C°	1.859,00
1004417	Scambiatore calore inox 182 - 259kW a 90C°	2.249,00

SCAMBIATORE TERMICO IN TITANIO

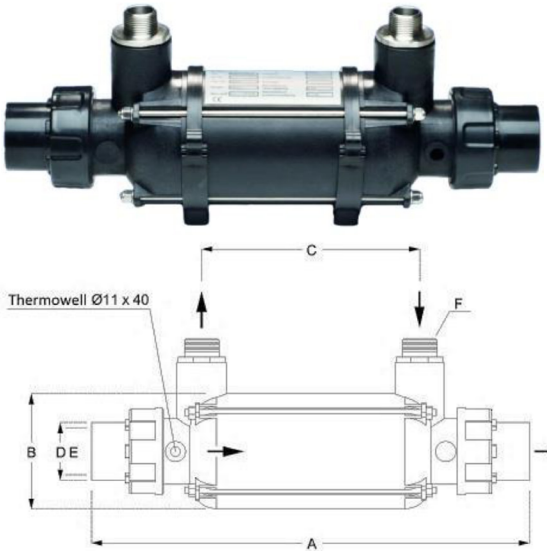

- Scambiatori di calore in titanio con corpo plastico
- Giunzioni ad incollaggio in ABS
- Guarnizioni ad anello in silicone
- Spirale corrugata in titanio
- Riscaldamento con caldaia, impianti solari, pompe di calore o da impianti a bassa temperatura
- Temperatura max. 90°C

Scambiatore di calore acqua/acqua, con serpentina a tubo corrugato e scambio in controcorrente. Il tubo corrugato in acciaio inossidabile ovvero in titanio, al contrario del tubo liscio, offre un'efficienza energetica elevata con basso consumo di materiale. L'alloggiamento in plastica resistente alla pressione garantisce un'assenza di corrosione. La sigillatura dei singoli componenti viene eseguita con guarnizioni in silicone che assicurano una lunga durata dell'intero scambiatore.

La versione in titanio è particolarmente attraente, sia come rapporto qualità/prezzo, sia come resa.

Come tutti gli scambiatori con tubo a serpentina, da integrare nel circuito dell'acqua di piscina direttamente o tramite sistema bypass.

CODICE	DESCRIZIONE	PREZZO €
1004400	Scambiatore Calore TI-25	669,00
1004401	Scambiatore Calore TI-45	779,00
1004402	Scambiatore Calore TI-85	1.259,00
1004403	Scambiatore Calore TI-105	1.729,00

MODELLO	A [mm]	B [mm]	C [mm]	D [mm]	E [mm]	F [Pollici]
TI-25	345	110	135	63	50	3/4"
TI-45	415	110	205	63	50	3/4"
TI-85	705	110	495	63	50	1"
TI-105	1015	110	805	63	50	1"

MODELLO	Capacità di scambio [kW] Temperatura acqua piscina 20°C		Superficie di scambio [m2]	Portata circuito primario [m3/h]	Perdita pressione circuito primario [bar]	Portata circuito secondario [m3/h]	Perdita pressione circuito secondario [bar]	Pressione max. circuito primario [bar]	Pressione max. circuito secondario [bar]
	80°C	60°C							
TI-25	21,5	14,5	0,09	2	0,10	8	0,11	6	2
TI-45	39,0	25,0	0,15	2	0,15	10	0,15	6	2
TI-85	78,0	52,0	0,33	2	0,28	12	0,22	6	2
TI-105	108,0	72,0	0,54	2	0,36	15	0,30	6	2

5.1 PULITORI AUTOMATICI 148

ROBOT N1600 148
ROBOT N1 MAX 149

5.2 PULIZIA E ANALISI CHIMICHE 150

ACCESSORI PULIZIA 150
TROUSSE RIPARAZIONE LINER 150
TESTER POOL E RICAMBI 151
FOTOMETRO DIGITALE LOVIBOND MD 110 3 IN 1 152
FOTOMETRO DIGITALE LOVIBOND MD 110 6 IN 1 153
SCUBA III SMART POOLTESTER ELETTRONICO MULTIPARAMETRO 154

5.3 TRATTAMENTO ACQUA 156

CLORAZIONE 156
ALGHICIDI 156
FLOCCULANTI 156
DISINCROSTANTI 157
REGOLATORI DEL PH 157
SVERNANTI 157
SEQUESTRANTI 157

Capitolo 5
PULIZIA E TRATTAMENTO

N 1600



INFORMAZIONI TECNICHE

- Dimensione piscina: fino a 150m²/ 15m lunghezza
- Superfici: rivestimento in PVC, Cemento verniciato, piastrelle, vetro
- Numero di cicli: 4
- Cicli di pulizia: solo pareti 2h30- solo fondo 2h30- pareti, fondo, linea d'acqua 2h30- eco mode(45 min ogni 48h)
- Compatibile con acqua salata: si
- Tipo di batteria/ tempo di funzionamento: ioni al lt- 2h30
- Tempo di ricarica: 3-4h
- Larghezza bocca di aspirazione: 15,5 cm
- Numero di motori di trazione: 2
- Numero di motori: 1
- Sistema di trazione: cingoli
- Spazzole/ quantità e posizione: doppie- frontali
- Potenza di aspirazione/ portata: 15 m³/h
- Schema di pulizia: wavepath a S sul fondo- a N sulle pareti
- Potenza della batteria: 7800mAh
- Modalità di programmazione / multigiornaliera: si
- Imposta una routine di pulizie settimanale personalizzata direttamente tramite l'app
- Garanzia: 2 anni

CODICE	DESCRIZIONE	PREZZO
1000095	N 1600	SU RICHIESTA

N 1 MAX



INFORMAZIONI TECNICHE

- Dimensione piscina: fino a 200m²/ 20m lunghezza
- • Superfici: rivestimento in PVC, Cemento verniciato, piastrelle, vetro
- • Numero di cicli: 5
- • Cicli di pulizia: solo pareti 2h30- solo fondo 3h- pareti, fondo, linea d'acqua 3h- linea
- d'acqua orizzontale 3h- eco mode(45 min ogni 48h)
- • Compatibile con acqua salata: si
- • Tipo di batteria/ tempo di funzionamento: ioni al lt- 3h
- • Tempo di ricarica: 4h
- • Larghezza bocca di aspirazione: 16 cm
- • Numero di motori trazione: 2
- • Numero di motori- pompa: 2
- • Sistema di trazione: cingoli
- • Spazzole/ quantità e posizione: doppie frontali e laterali
- • Potenza di aspirazione/ portata: 25 m³/h
- • Schema di pulizia: wavepath 3.0 S sul fondo- a N sulle pareti/ wave 2.0 linea d'acqua
- orizzontale
- • Controllo con App: si tramite Aiper App, possibilità di avviamento ciclo
- • Potenza della batteria: 7800mAh
- • Modalità di programmazione / multigiornaliera: si
- • Stazione di ricarica: si
- Imposta una routine di pulizie settimanale personalizzata direttamente tramite l'app
- • Garanzia: 2 anni

CODICE	DESCRIZIONE	PREZZO
1000096	N 1 MAX	SU RICHIESTA

PULITORI AUTOMATICI 5.1



ACCESSORI PULIZIA



1006129



1006132



1006118



1006120



1006121/1006124



1006116



1006117



1006119



1006114



1006112

CODICE	DESCRIZIONE	PREZZI
1006112	Aspiratore flessibile da 356 mm	39,90
1006114	Aspirafondo triangolare multi-superficie	43,40
1006116	Retino da superficie in PVC	19,90
1006117	Retino da fondo in PVC con rinforzo	24,90
1006118	Manico telescopico 2 parti da 2,40 a 4,80 m	56,90
1006119	Spazzola da parete 45 cm	12,65
1006120	Termometro	9,00
1006129	Termometro Gold Fish	10,00
1006132	Termometro Whale	10,00
1006121	Tubo galleggiante anellato da 10 m Ø 38 con raccordo	61,50
1006122	Tubo galleggiante anellato da 12 m Ø 38 con raccordo	70,00
1006123	Tubo galleggiante anellato da 15 m Ø 38 con raccordo	89,50
1006124	Raccordo di testa per tubo Ø 38 bianco	8,50

TROUSSE RIPARAZIONE LINER



CODICE	DESCRIZIONE	PREZZO (€)
1006105	Kit di riparazione liner (telo+colla)	11,50

PULIZIA E ANALISI CHIMICHE 5.2

TESTER POOL E RICAMBI

CODICE	DESCRIZIONE	PREZZO (€)
	TESTER DI CONTROLLO LIQUIDO	
1006300	Test Kit CLORO-PH liquido	18,50
1006305	Ricambio Test Kit CLORO-PH liquido	10,50
	TESTER DI CONTROLLO A PASTIGLIE	
1006302	Pool Tester CLORO-PH DPD	22,90
1006345	Multi Pooltester 5 in 1	74,20
1006346	Ricambio Blister Pack per Multipool Tester	81,90
1006307	Pillole DPD N°1 rapid - scatola da 250 pillole	36,20
1006308	Pillole DPD N°3 rapid - scatola da 250 pillole	36,20
1006309	Pillole DPD pH rapid - scatola da 250 pillole	36,20
1006355	Pool Tester ossigeno attivo/ PH	21,90
1006356	Pool Tester acqua ossigenata/ PH	30,70
1006317	Ricambio per tester acqua ossigenata/ PH (20 pillole per tipo)	19,25
1006318	Pillole perossido idrogeno HR rapid - scatola da 100 pillole	118,00
1006319	Pillole acidificante PT rapid - scatola da 100 pillole	49,50
1006350	Test AF422 acido cianurico	79,90
1006310	Pillole acido cianurico stabilizzante AF422 - scatola da 100 pillole	36,20
	TESTER STRIPS	
1006303	Test strips 6 in 1 (cloro totale/bromo, cloro libero, pH, alcalinità, acido cianurico, durezza)	20,80
1006304	Test strips Sale	21,50

FOTOMETRO DIGITALE LOVIBOND MD 110 3 IN 1



FORNITURA
- Dispositivo in valigetta in plastica con 4
- microbatterie (AAA)
- 100 pastiglie di reagente DPD No.1
- 100 pastiglie di reagente DPD No.3 Evo
- 100 pastiglie di reagente Phenol Red
- Photometer
- 100 pastiglie di reagente CyA-Test
- 3 cuvette rotonde (vetro) con tappi
- Anelli di tenuta
- 1 asta di agitazione
- 1 pennello
- Istruzioni per l'uso
- Manuale dei Metodi
- Certificato (COC)
- Dichiarazione di garanzia

TEST NAME	CAMPO DI MISURA	METODO CHIMICO
Cloro HR T	0.1-10 mg/L Cl2	DPD 1 HR
Cloro L	0.02-4.0 mg/L Cl2	DPD 1
Cloro T	0.01-6.0 mg/L Cl2	DPD 3
CYA T	10-160 mg/L CyA	Melammina
Valore pH L	6.5-8.4 pH	Rosso fenolo
Valore pH T	6.5-8.4 pH	Rosso fenolo

DESIGN IMPERMEABILE
Grazie al grado di protezione IP 68, l'MD 110 è impermeabile per un intervallo massimo di un'ora fino a una profondità di 0,1 m.
Quindi non preoccupatevi se lasciate cadere il dispositivo nell'acqua: galleggerà.
RISULTATI DI MISURA ACCURATI E RIPRODUCIBILI
Nell'ottica dell' MD 110 sono impiegati LED e filtri anti-interferenza. Questo garantisce buoni risultati in qualunque momento.
CALIBRAZIONE UTENTE
È possibile la calibrazione a punto singolo. Inoltre, tutte le variazioni degli apparecchi MD 110 visualizzano i risultati di misura direttamente in ABS o %T.
ONE TIME ZERO (OTZ)
Non perdete tempo con una nuova regolazione dello zero dopo ogni test. Una volta eseguito, il valore zero rimane valido per tutti i test con lo stesso campione.
MEMORIZZAZIONE AUTOMATICA DEI VALORI DI MISURA CON TRASMISSIONE DATI OPZIONALE
L' MD 110 memorizza automaticamente le ultime 16 misurazioni con l'indicazione dell'ora e della data. Questi risultati possono essere trasferiti in una tabella utilizzando il modulo IRiM.
DESIGN ERGONOMICO
Non importa se si utilizza l' MD 110 in laboratorio o direttamente sul luogo di prelievo del campione: il design consente una facile gestione e una visuale illimitata sul display in qualunque momento. In laboratorio, i piedini in gomma sul lato inferiore dell'apparecchio impediscono che questo scivoli accidentalmente.
PROGRAMMAZIONE FRANCO FABBRICA
Gli strumenti MD 110 sono programmati in fabbrica con un massimo di 14 metodi di misura precalibrati. Tutto quello che dovete fare dopo aver ricevuto il vostro dispositivo è quindi: selezionare il test, preparare il campione ed eseguire il test!
SCROLL MEMORY
All'accensione dell'apparecchio, viene automaticamente visualizzato l'ultimo metodo selezionato prima dello spegnimento dell'apparecchio.
In questo modo è possibile accedere rapidamente ai metodi preferiti.
2 anni di garanzia

CODICE	DESCRIZIONE	PREZZO (€)
1006225	MD 110 3in1 Cloro, pH, Acido cianurico, reagenti in pastiglie	1.195,00
	REAGENTI E COMPLEMENTI FOTOMETRO MD 110 3in1	
1006330	Reagente DPD 1 HR (cloro HR T) 250 pillole	51,60
1006340	Reagente DPD 1 (cloro libero) 250 pillole	36,20
1006341	Reagente DPD 3 (cloro totale) 250 pillole	36,20
1006343	Reagente Acido Cianurico (Cya T) 100 pillole	36,20
1006342	Reagente phenol red (pH) 250 pillole	36,20
1006221	Cuvetta per fotometro con tappo a vite	14,20
1006222	Agitatore paletta in plastica da 10 cm	8,60

FOTOMETRI E POOLTESTERI

FOTOMETRO DIGITALE LOVIBOND MD 110 6 IN 1



FORNITURA
- Dispositivo in valigetta in plastica con 4 microbatterie (AAA)
- 100 pastiglie di reagente DPD No.1
- 100 pastiglie di reagente DPD No.3 Evo
- 100 pastiglie di reagente Phenol Red Photometer
- 100 pastiglie di reagente CyA-Test
- 100 pastiglie di reagente Alka-M-Photometer
- 100 pastiglie di reagente Calcio-H No.1
- 100 pastiglie di reagente Calcio-H No.2
- 3 cuvette rotonde (vetro) con tappi
- Anelli di tenuta
- 1 asta di agitazione
- 1 pennello
- 1 Siringa dosatrice (5 ml)
- Istruzioni per l'uso
- Manuale dei Metodi
- Certificato (COC)
- Dichiarazione di garanzia

TEST NAME	CAMPO DI MISURA	METODO CHIMICO
Cloro HR T	0.1 - 10 mg/L Cl2	DPD 1 HR
Cloro L	0.02 - 4.0 mg/L Cl2	DPD 1
Cloro T	0.01 - 6.0 mg/L Cl2	DPD 3
CYA T	10 - 160 mg/L CyA	Melammina
Valore pH L	6.5 - 8.4 pH	Rosso fenolo
Valore pH T	6.5 - 8.4 pH	Rosso fenolo
Alcalinità M T	5 - 200 mg/L CaCO3	Acido/ indicatore
Bromo T	0.05 - 13 mg/L Br2	DPD 1
Durezza calcio 2T	20 - 500 mg/L CaCO3	Murexide

DESIGN IMPERMEABILE
Grazie al grado di protezione IP 68, l' MD 110 è impermeabile per un intervallo massimo di un'ora fino a una profondità di 0,1 m.
Quindi non preoccupatevi se lasciate cadere il dispositivo nell'acqua: galleggerà.
RISULTATI DI MISURA ACCURATI E RIPRODUCIBILI
Nell'ottica dell' MD 110 sono impiegati LED e filtri anti-interferenza. Questo garantisce buoni risultati in qualunque momento.
CALIBRAZIONE UTENTE
È possibile la calibrazione a punto singolo. Inoltre, tutte le variazioni degli apparecchi MD 110 visualizzano i risultati di misura direttamentein ABS o %T.
ONE TIME ZERO (OTZ)
Non perdete tempo con una nuova regolazione dello zero dopo ogni test. Una volta eseguito, il valore zero rimane valido per tutti i test con lo stesso campione.
MEMORIZZAZIONE AUTOMATICA DEI VALORI DI MISURA CON TRASMISSIONE DATI OPZIONALE
L' MD 110 memorizza automaticamente le ultime 16 misurazioni con l'indicazione dell'ora e della data. Questi risultati possono essere trasferiti in una tabella utilizzando il modulo IRiM.
DESIGN ERGONOMICO
Non importa se si utilizza l' MD 110 in laboratorio o direttamente sul luogo di prelievo del campione: il design consente una facile gestione e una visuale illimitata sul display in qualunque momento. In laboratorio,i piedini in gomma sul lato inferiore dell'apparecchio impediscono che questo scivoli accidentalmente.
PROGRAMMAZIONE FRANCO FABBRICA
Gli strumenti MD 110 sono programmati in fabbrica con un massimo di 14 metodi di misura precalibrati. Tutto quello che dovete fare dopo aver ricevuto il vostro dispositivo è quindi: selezionare il test, preparare il campione ed eseguire il test!
SCROLL MEMORY
All'accensione dell'apparecchio, viene automaticamente visualizzato l'ultimo metodo selezionato prima dello spegnimento dell'apparecchio.
In questo modo è possibile accedere rapidamente ai metodi preferiti.
2 anni di garanzia

CODICE	DESCRIZIONE	PREZZO (€)
1006226	MD 110 6in1 Cloro, Bromo, pH, Acido cianurico, Alcalinità M, Durezza calcica, reagenti in pastiglie	1.420,00
	REAGENTI E COMPLEMENTI FOTOMETRO MD 110 3in1	
1006330	Reagente DPD 1 HR (cloro HR T) 250 pillole	51,60
1006340	Reagente DPD 1 (cloro libero) 250 pillole	36,20
1006341	Reagente DPD 3 (cloro totale) 250 pillole	36,20
1006343	Reagente Acido Cianurico (Cya T) 100 pillole	36,20
1006342	Reagente phenol red (pH) 250 pillole	36,20
1006331	Reagente Alcalinità M (alcalinità totale) 100 pillole	69,00
1006332	Reagente DPD 1 (bromo T) 250 pillole	32,45
1006333	Reagente Durezza calcio 100 pillole	115,90
1006221	Cuvetta per fotometro con tappo a vite	14,20
1006222	Agitatore paletta in plastica da 10 cm	8,60

SCUBA III SMART POOLTESTER ELETTRONICO MULTIPARAMETRO



LOVIBOND
POOLASSISTANT

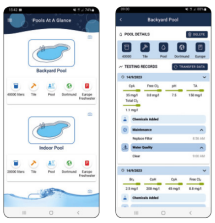

RICAMBI
BLISTER IN PACCHETTI



PARAMETRI:
Cloro libero, cloro combinato, cloro totale, bromo, pH, alcalinità, durezza calcica, stabilizzante, ossigeno attivo, rame e fosfati.

CARATTERISTICHE:
Accessori e reagenti standard per fotometro
Schermo retroilluminato connettività NFC
Valigetta in plastica antiurto
Gestione dati tramite l'app gratuita
LOVIBOND POOL ASSISTANT - disponibile su App Store e Google Play

CODICE	DESCRIZIONE	PREZZO (€)
1006360	SCUBA III SMART - Pooltester Elettronico multiparametro NFC	310,00
	RICAMBI	
1006361	Blister pasticche Cl- pH	20,30
1006362	Blister pasticche Cl- pH- Alk- CyA	20,30
1006363	Blister pasticche OSSIGENO ATTIVO	18,10
1006364	Blister pasticche DUREZZA CALCICA	26,70
1006365	Blister pasticche RAME	71,40
1006366	Blister pasticche FOSFATI	18,10

PULIZIA E ANALISI CHIMICHE 5.2



DISINFEZIONE



CODICE	DESCRIZIONE	FORMATO	PREZZO (€)
1010020	CLORO TAB200B Cloro pastiglia da 200g	25 kg	250,00
1010021	CLORO TAB200B Cloro pastiglia da 200g	10 kg	105,00
1010022	CLORO TAB200B Cloro pastiglia da 200g	5 kg	55,00
1010023	CLORO TAB200B Cloro pastiglia da 200g	1 kg	14,20
1010000	CLORO FAST Cloro rapido granulare	25 kg	155,00
1010001	CLORO FAST Cloro rapido granulare	10 kg	63,00
1010002	CLORO FAST Cloro rapido granulare	5 kg	32,00
1010003	CLORO FAST Cloro rapido granulare	1 kg	10,80
1010010	CLOROMULTI3 Cloro disinfettante, alghicida, flocculante, azzurrante	25 kg	235,00
1010011	CLOROMULTI3 Cloro disinfettante, alghicida, flocculante, azzurrante	10 kg	95,00
1010012	CLOROMULTI3 Cloro disinfettante, alghicida, flocculante, azzurrante	5 kg	50,00
1010013	CLOROMULTI3 Cloro disinfettante, alghicida, flocculante, azzurrante	1 kg	20,00
1010030	CLORO LIQUIDO Sodio ipoclorito liquido	25 kg	33,50
1010044	CLORO MENO neutralizzatore di cloro liquido	25 kg	95,80
1010045	CLORO MENO neutralizzatore di cloro liquido	10 kg	41,70
1010017	IPOCALCIO Ipoclorito di calcio granulare	10 kg	100,00
1010005	IPOCALCIO Ipoclorito di calcio in pastiglie	10 kg	115,00
1010070	OXYGEN DROP Ossigeno liquido	10 kg	22,90
1010072	OXYGEN DROP Ossigeno liquido	25 kg	57,00
1010073	OXIGEN DROP 35% Per uso professionale	10 kg	29,90
1010074	OXIGEN DROP 35% Per uso professionale	25 kg	74,00
1010075	OXIGEN DROP 50% Per uso professionale	25 kg	89,00

ALGHICIDI



CODICE	DESCRIZIONE	FORMATO	PREZZO (€)
1010059	ACQUA CLEAN Antialghe liquido	25 kg	79,00
1010060	ACQUA CLEAN Antialghe liquido	10 kg	36,50
1010061	ACQUA CLEAN Antialghe liquido	5 kg	19,10
1010062	ACQUA CLEAN Antialghe liquido	1 kg	6,50

FLOCCULANTI



CODICE	DESCRIZIONE	FORMATO	PREZZO (€)
1010150	FLOCDROP Flocculante liquido	25 kg	60,00
1010151	FLOCDROP Flocculante liquido	10 kg	27,40
1010152	FLOCDROP Flocculante liquido	5 kg	16,90
1010153	FLOCDROP Flocculante liquido	1 kg	8,10
1010155	FLOVIL Flocculante in pastiglie da 11 gr	12 x 11gr	17,50

TRATTAMENTO ACQUA 5.3

DISINCROSTANTI



CODICE	DESCRIZIONE	FORMATO	PREZZO (€)
1010160	SGRASSATORE BORDO Sgrassatore bordo liquido	10 kg	75,00
1010161	SGRASSATORE BORDO Sgrassatore bordo liquido	0,75 kg	8,50
1010162	SGRASSATORE BORDO	5kg	38,00
1010097	ACIDO CLORIDICO TAMPONATO	10kg	35,00

REGOLATORI DEL PH



CODICE	DESCRIZIONE	FORMATO	PREZZO (€)
1010050	PH MENO DRY granulare sacco	Sacco 25 kg	40,00
1010051	PH MENO DRY pH- granulare	25 kg	50,00
1010052	PH MENO DRY pH- granulare	10 kg	21,60
1010053	PH MENO DRY pH- granulare	5 kg	12,50
1010054	PH MENO DRY pH- granulare	1 kg	2,80
1010040	PH MENO DROP pH- Solforico 15% liquido	25 kg	33,50
1010041	PH MENO DROP pH- Solforico 15% liquido	10 kg	11,70
1010042	PH MENO DROP pH- Solforico 15% liquido	5 kg	5,90
1010180	PH PIU' DRY pH+ granulare	25 kg	66,00
1010181	PH PIU' DRY pH+ granulare	10 kg	28,00
1010182	PH PIU' DRY pH+ granulare	5 kg	15,80
1010183	PH PIU' DRY pH+ granulare	1 kg	2,60
1010035	PH+ DROP pH+ liquido	25 kg	66,60
1010036	PH-B PLUS pH+ liquido	10 kg	33,30
1010037	PH-B PLUS pH+ liquido	5 kg	11,10

SVERNANTI



CODICE	DESCRIZIONE	FORMATO	PREZZO (€)
1010081	SVERNANTE Svernante liquido	25 kg	100,00
1010082	SVERNANTE Svernante liquido	10 kg	40,00
1010080	SVERNANTE Svernante liquido	5 kg	20,00
1010083	SVERNANTE Svernante liquido	1 kg	4,00

SEQUESTRANTI



CODICE	DESCRIZIONE	FORMATO	PREZZO (€)
1010092	NO CALC Specifico per eliminare la torbidità e i depositi dovuti al calcare	10 kg	70,00
1010094	NO CALC	5 kg	37,00
1010091	NO METAL Trattamento specifico per inibire i metalli presenti nelle acque di piscina	10 kg	85,00
1010093	NO METAL	5 kg	50,00

CONDIZIONI GENERALI DI VENDITA

1. PREMESSA

1.1. Nelle presenti CONDIZIONI GENERALI sono tassative e inderogabili e si intendono integralmente accettate dal Compratore con la Conferma d'Ordine

2. GENERALITÀ

2.1. Eventuali accordi particolari intervenuti con personale di BLULAB SRL saranno validi solo se verranno espressamente specificati nella Conferma d'Ordine.
2.2. BLULAB SRL potrà a sua discrezione confermare in tutto o in parte l'ordine; in ogni caso BLULAB SRL potrà rifiutare ordini non debitamente redatti o sottoscritti.
2.3. Ogni conferma d'ordine deve essere controfirmata dal cliente ed inviata ad info@blulabpiscine.com per validare l'ordine.
2.4. Gli ordini ricevuti saranno comunque considerati irrevocabili e comportano l'adesione alle condizioni generali di vendita da parte del compratore.
2.5. Qualsiasi clausola aggiunta, anche se scritta a mano dal cliente, non sarà ritenuta valida se non previamente ed espressamente accettata per iscritto da BLULAB SRL.

3. PREZZO E PAGAMENTO

3.1. Il prezzo dovuto dal Cliente per i prodotti sarà quello indicato nella Conferma d'Ordine.
3.2. I termini di pagamento si considereranno sempre essenziali.
3.3. Nel caso in cui il Cliente risulti inadempiente alle condizioni di pagamento di cui sopra, fatto salvo il diritto alla risoluzione ed ogni altro diritto spettante in base alla legge o alle presenti condizioni, BLULAB SRL si riserva il diritto di sospendere e/o interrompere immediatamente la fornitura di ulteriori prodotti, senza alcuna conseguente responsabilità, e modificare unilateralmente per il futuro le condizioni di pagamento.
3.4. Su tutti gli importi rimasti insoluti dopo la scadenza del termine di pagamento saranno applicati interessi moratori nella misura e modalità previste dal decreto legislativo n. 231 del 23 ottobre 2002.
3.5. BLULAB SRL si riserva la facoltà di modificare a proprio insindacabile giudizio il listino, anche in funzione delle condizioni del mercato.

4. CONSEGNA

4.1. La consegna si intende Franco Magazzino di BLULAB SRL.
4.2. Nel caso in cui il trasporto dei prodotti sia affidato a BLULAB SRL, la stessa avrà facoltà di scegliere la modalità per la consegna dei prodotti. Il trasporto rimane comunque a rischio e spese del Cliente. Il Cliente verrà informato della disponibilità dei prodotti con semplice avviso, anche telefonico.
4.3. All'arrivo dei prodotti spetta al Cliente l'onere di verificarne lo stato, la natura e la conformità all'ordine.
4.4. Qualsiasi perdita e/o danneggiamento rilevati all'arrivo dei prodotti sugli imballi deve essere dichiarata immediatamente al trasportatore.
4.5. I reclami a BLULAB SRL, per consegne eventualmente non conformi all'ordine, devono essere formulati immediatamente e confermati per iscritto entro 3 giorni dal ricevimento dei prodotti da parte del Cliente. In mancanza di tale reclamo BLULAB SRL sarà esonerata da qualsiasi obbligo nei confronti del Cliente.
4.6. I costi di trasporto si intendono a carico cliente per il 100% del loro costo. Il Cliente è tenuto a corrispondere l'importo come indicato sulla Conferma d'Ordine.

5. TERMINI CONSEGNA

5.1. I termini di consegna se indicati nella Conferma d'Ordine devono intendersi puramente indicativi, poiché definiti con modalità previsionali al momento della stesura della Conferma d'Ordine. Eventuali ritardi nella consegna dei prodotti non comporteranno nessuna responsabilità per BLULAB SRL.
5.2. I termini di consegna si intendono come data di presa in carico dei prodotti da parte del trasportatore.
5.3. I termini di consegna si intendono sempre riferiti a giorni lavorativi.
5.4 In nessun caso eventuali ritardi nella consegna potranno essere causa di annullamento dell'ordine.

6. GARANZIA

6.1. La durata della garanzia, salvo quanto diversamente previsto, a partire dalla data di consegna, è di 12 mesi per pompe, filtri e lampade.
6.2. La garanzia non si applica né sui materiali di consumo, né alle parti d'usura.
6.3. La garanzia non si applica alle sostituzioni o riparazioni che risultassero conseguenti all'usura normale dei materiali, dal loro uso difettoso (in particolare in ambienti per i quali i prodotti non fossero destinati), dal mancato rispetto delle istruzioni d'uso o di manutenzione, da difetti di manutenzione e/o improprio utilizzo, dalla mancanza di vigilanza o di errato immagazzinamento o collocamento, da anomalie derivanti dall'utilizzo di parti di ricambio o di usura che non sono di origine di BLULAB SRL e/o omologate dallo stesso.
6.4. Per poter invocare il beneficio della garanzia per vizi palesi, il Cliente deve informare BLULAB SRL, entro 10 (dieci) giorni dal ricevimento della merce, per iscritto (utilizzando l'apposito modulo richiedendolo a info@blulabpiscine.com), descrivendo i difetti che egli attribuisce al prodotto, fornendo tutte le giustificazioni al riguardo, il tutto accompagnato dai giustificativi d'acquisto. Per quanto riguarda vizi occulti, il termine della denuncia scritta è di 10 (dieci) giorni dalla scoperta degli stessi.
6.5. BLULAB SRL si impegna ad effettuare la riparazione e/o la sostituzione dei prodotti e/o componenti degli stessi per difetti, salvo quanto previsti all'articolo 6.3. Le spese di trasporto per la riconsegna a BLULAB SRL dei prodotti e/o delle componenti degli stessi per la riparazione e/o sostituzione saranno a carico del Cliente.
6.6. La garanzia cesserà qualora il Cliente effettui lui stesso, o faccia eseguire da terzi, senza il consenso scritto di BLULAB SRL, le riparazioni o le modifiche sui prodotti.
6.7. Gli interventi effettuati ai sensi della presente garanzia non implicano il prolungamento della medesima.
6.8. Al di fuori di quanto previsto dalle presenti condizioni, ogni altra garanzia è esclusa nella misura massima consentita dalla legge.

7. RESTITUZIONE PRODOTTI

7.1. I prodotti restituiti saranno accettati da BLULAB SRL solo dopo autorizzazione, scritta ed anticipata, dalla stessa (modulo R.M.A.). Il modulo è possibile richiederlo all'indirizzo info@blulabpiscine.com.
7.2. BLULAB SRL si riserva di detrarre dal valore della merce resa eventuali spese di controllo, imballaggio, rimessa a magazzino, oneri amministrativi o di altro genere. Le spese di trasporto per la riconsegna a BLULAB SRL dei prodotti saranno a carico del Cliente.
7.3. I resi dovranno riferirsi a prodotti nuovi, non utilizzati e di produzione corrente.
7.4. L'accettazione del reso per errori di ordinazione, o per altre cause non imputabili a BLULAB SRL, daranno luogo a un addebito del 15% per spese di ri-stoccaggio in funzione del valore d'acquisto della merce.
7.5. sui prodotti realizzati su misura (Liner, Piscine PVC, coperture invernali etc.) non si accettano resi e rimborsi.

8. DIRITTI DI PROPRIETA' INTELLETTUALE

8.1. Qualsiasi disegno, catalogo, documento tecnico, immagine o testo contenuto nel presente catalogo o inviato al Cliente, prima o dopo la conclusione del contratto, rimane in esclusiva proprietà di BLULAB SRL e non potrà essere copiato, riprodotto, trasmesso o comunicato a terzi senza il consenso preventivo scritto di BLULAB SRL, in quanto di natura strettamente confidenziale. La violazione di tale obbligo darà diritto a BLULAB SRL di risolvere il contratto e richiedere il risarcimento del danno subito.

9. FORO COMPETENTE

9.1. Per ogni controversia derivante dall'interpretazione e/o esecuzione dell'ordine e/o presenti condizioni sarà competente in via esclusiva il Foro di Pisa.

10. INFORMATIVA SULLA PRIVACY

Conformemente a quanto previsto all'art.13 del Regolamento UE 2016/679 in materia di protezione dei dati personali, BLULAB SRL, con sede in Via Sandro Pertini 51, 56010 Calcinaia (PI) partita IVA n. 02341230502, alla quale il Cliente potrà trasmettere ogni richiesta, in qualità di Titolare della raccolta e del trattamento dei dati personali del Cliente, informa che i trattamenti dei dati che riguardano il Cliente verranno compiuti per dare esecuzione all'ordine di acquisto trasmesso, oltre che al fine di consentirci il compimento di tutte le varie attività amministrative, commerciali, contabili e fiscali derivanti dalla fornitura.
BLULAB SRL si impegna a trattare con riservatezza i dati e le informazioni trasmesse e di non rivelarle a persone non autorizzate, né ad usarle per scopi diversi da quelli per i quali sono stati raccolti o a trasmetterli a terze parti che non siano quelli di indicati. I dati personali potranno essere comunicati solo a soggetti delegati all'espletamento delle attività necessarie per l'esecuzione degli impegni contrattuali assunti nei confronti del Cliente (es. istituti di credito, imprese di trasporto e spedizione).
I dati acquisiti saranno conservati per un periodo di tempo non superiore a quello necessario agli scopi per i quali sono stati raccolti o successivamente trattati e nel rispetto dei termini prescrizionali imposti dalla legge.
Ricordiamo al Cliente che gode dei diritti di cui agli art. 15 e segg. del Regolamento
UE 2016/679, fra cui il diritto di chiedere l'accesso ai dati personali e la rettifica o la
cancellazione degli stessi o la limitazione del trattamento che lo riguardano o di opporsi al loro trattamento; ha inoltre il diritto di proporre reclamo all'autorità di controllo competente in materia, Garante per la protezione dei dati personali.
La comunicazione dei propri dati personali da parte del Cliente è un obbligo contrattuale, in quanto requisito necessario per l'acquisto dei Prodotti BLULAB SRL.
Ai sensi e per gli effetti di cui agli art. 1341 - 1342 Cod. Civ. il Cliente dichiara di conoscere le condizioni generali di vendita di BLULAB SRL ed in particolare dichiara di approvare specificatamente, con piena consapevolezza del loro significato e dei loro effetti, le seguenti clausole: 2.3) spese amministrative 3.3) inadempimento del Cliente, 3.4) interessi moratori, 4.4) denuncia al trasportatore, 4.5) reclami, 5) termini di consegna, 6) garanzia, 7.4) restituzione prodotti, 8) diritti di proprietà intellettuale, 9) foro competente, 10) informativa sulla privacy.

11. DATI TECNICI

11.1. I dati tecnici, le descrizioni, le immagini e gli schemi indicati nel listino sono meramente indicativi, se non espressamente confermati da parte di BLULAB SRL .
BLULAB SRL non potrà essere ritenuta responsabile per eventuali difformità tra quanto specificato nel catalogo ed il prodotto ricevuto.
11.2. BLULAB SRL non potrà in alcun modo essere ritenuta responsabile per modifiche apportate dai produttori agli articoli inseriti nel listino, nè potrà essere in alcun modo chiamata a rispondere a tali cambiamenti, anche se non comunicati ai clienti acquirenti o non inseriti nel listino.
11.3. BLULAB SRL si riserva la facoltà di modificare in ogni momento e a proprio insindacabile giudizio i prodotti senza obbligo di preventiva comunicazione od accettazione da parte dei clienti acquirenti.

NOTE DI CHIUSURA

Via Sandro Pertini 51, 56012 Calcinaia (PI)
P.IVA e C.F. 02341230502
info@blulabpiscine.com
commerciale@blulabpiscine.com
ufficiotecnico@blulabpiscine.com
0587/691651
www.blulabpiscine.com